深圳市金航标电子有限公司

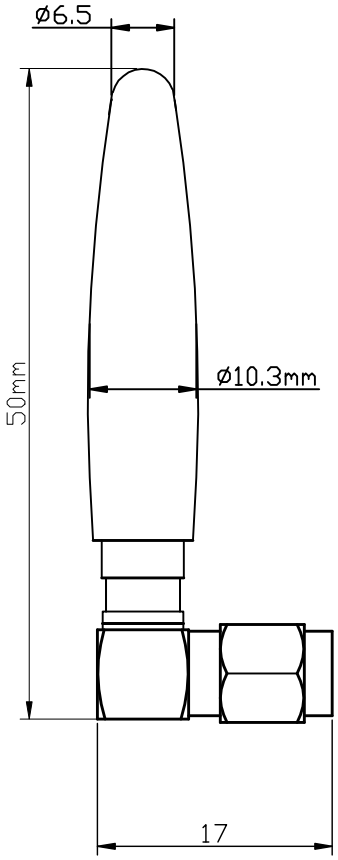

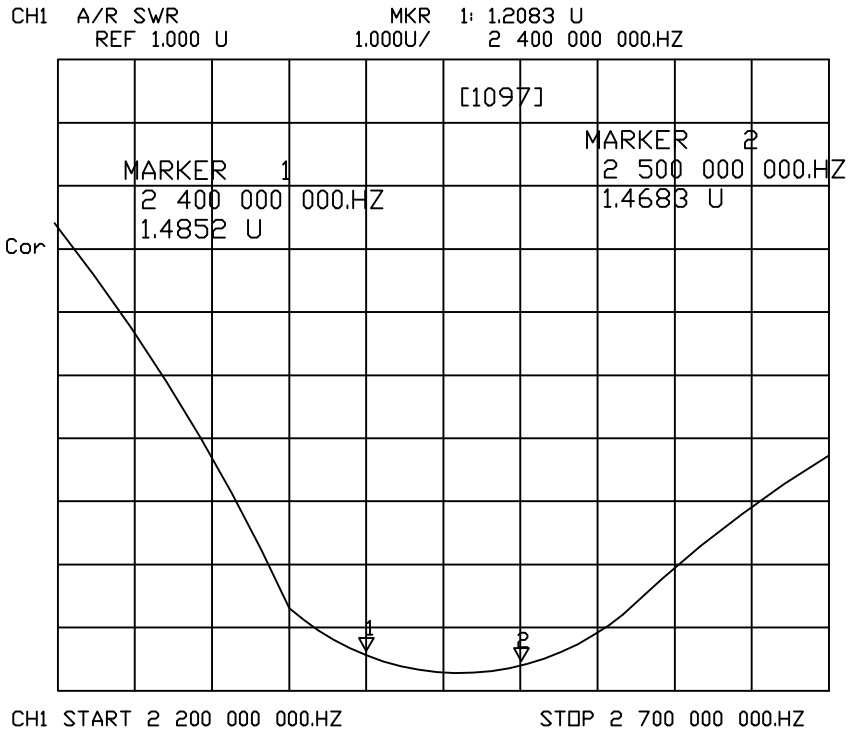

电性能指标 ELECTRICAL SPECIFICATIONS		机械性能 MECHANICAL SPECIFICATIONS	
产品名称 Product Type	SMA拐弯天线	产品名称 Product Type	SMA拐弯天线
型号 model Type	YG2400-SMA-50	型号 model Type	YG2400-SMA-50
频率范围Frequency Range	2400-2500MHZ	高度 Height	50mm
输入阻抗 Impedance	50Ω	最大直径Max diameter	10.3mm
驻波比 VSWR	1:1.5	最小直径 Min diameter	6.5mm
增益 Gain	2.15dBI	接口 Connector	SMA JW
极化 Polarization	垂直	雷电保护 Lighting protection	直流接地
方向性 Radiation	全向		
最大功率 Max power	20W		