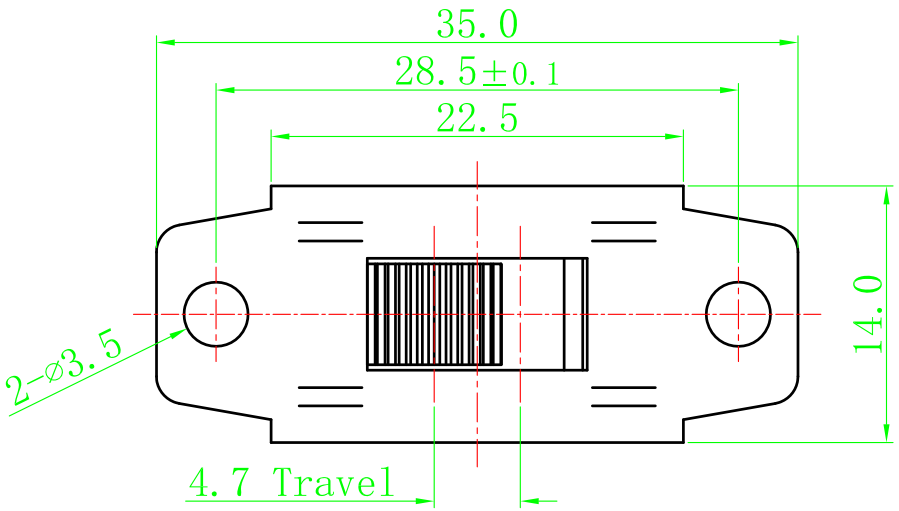

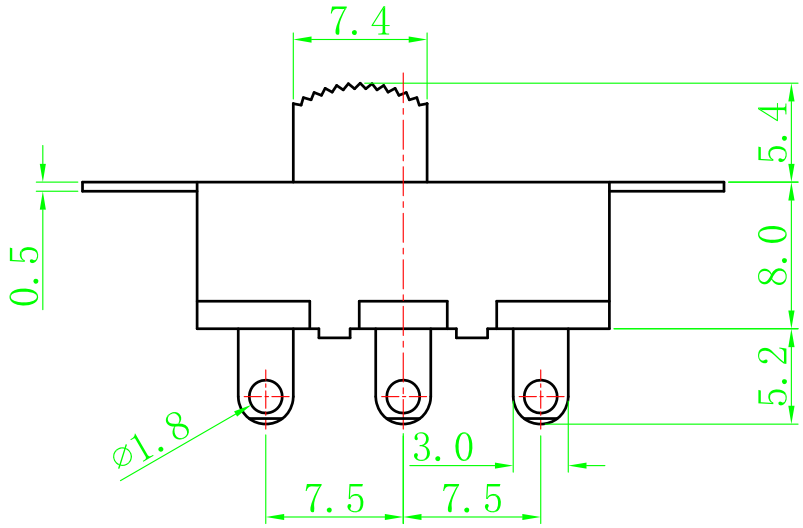

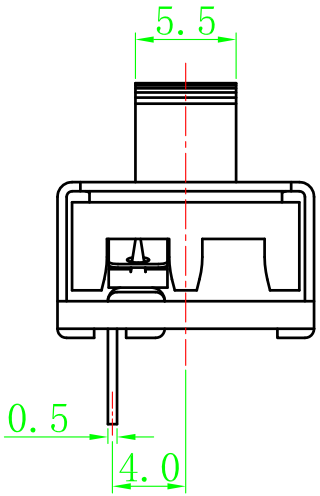

主要技术参数、性能

The Main Technology Performance

项 目 Item	参 数 Parameter
电 路 图 Circuit	
操 作 力 Operating force	200±100g.f
额定电流、电压 Rated voltage Rated current	见标识图 Marking/Rating
绝缘电阻 Insulated resistance	≥100MΩ
接触电阻 Contact resistance	≤100mΩ
介电强度（工作绝缘） Dielectric strength	≥1500VAC/5mA/5s
电气寿命 Endurance	≥6000 Cycles

刻字标识:

Marking/Rating:

CNIBAO c US	12A 125VAC 6.5A 250VAC

标记 MARK	数 量 AMOUNT	更改文件号 MODIFY FILE NO.	更改人 CHANGE BY	日期 DATE
设 计 DESIGN		周庆生	2016.08.29	
审 核 CHECK		张贻智	2016.08.29	
批 准 APPROVAL		代海伟	2016.08.29	

第三视角
THE THIRD ANGLE PROJECTION

比例 SCALE	2 :1	一般公差 GENERAL TOLERANCE	
单位 UNIT	mm	>0.5~6	±0.10
重量 WEIGHT		>6~30	±0.20
		>30~120	±0.30
		角度ANGLE	±2°

CNIBAO 浙江亿宝 ZHEJIANG YIBAO

拨动开关
SLIDE SWITCH

DESIGNATION:
SAB-1213-0-ABB12-