慈溪市科发电子有限公司
CIXI KEFA ELECTRONICS CO.,LTD.

产品规格书

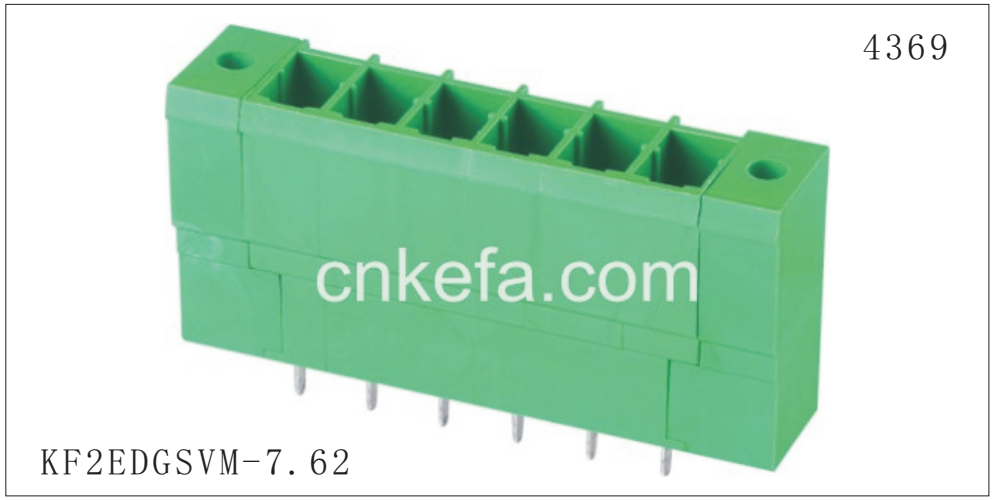

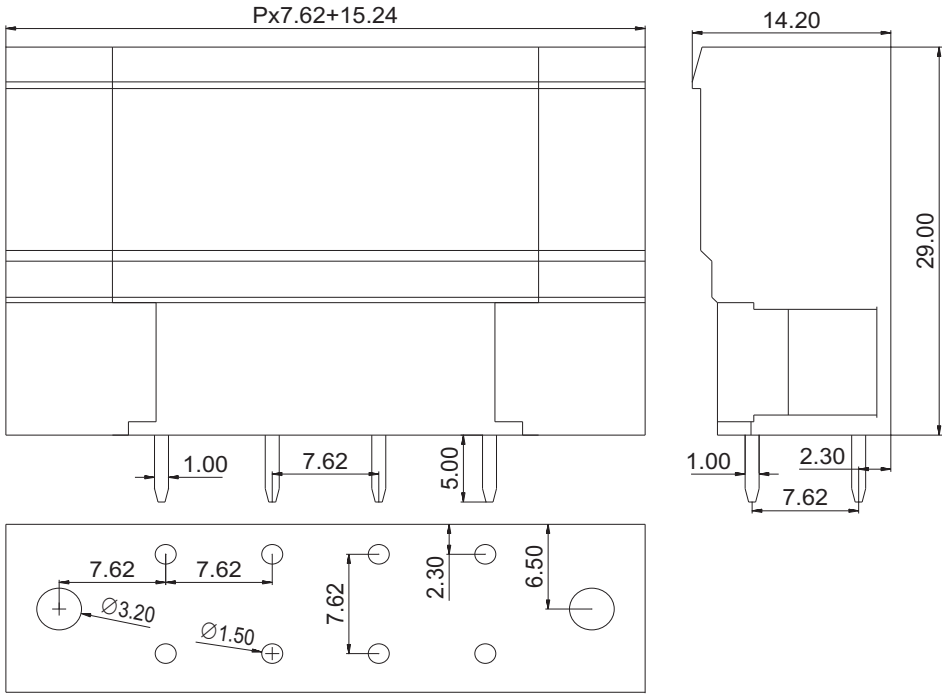

认证	cULus	CE
电气性能		
参考标准	UL	IEC
额定电压	300V	400V
额定电流	30A	32A
耐 电 压	AC2500V/1Min	
机械性能		
温度范围	-40℃—+105℃	
尺寸		
间距	7.62mm	
极数	2P-16P	
材质及电镀		
塑体	PA66 UL94V-0	
焊针	紫铜 镀锡	

订购方式：

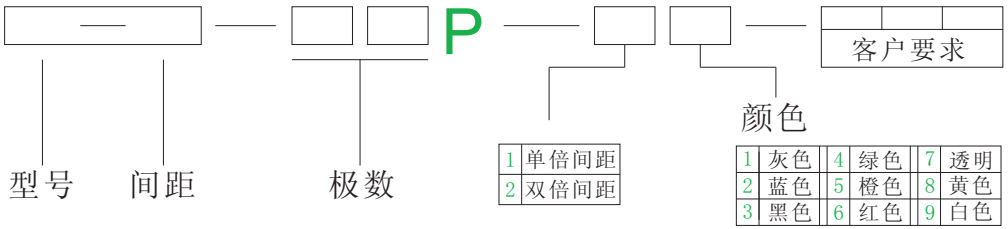

mm (INCH)

THIROANGIF PROJECTION

慈溪市科发电子有限公司
CIXI KEFA ELECTRONICS CO.,LTD.

NAME KF2EDGSVM-7.62