CJX2s

电动机控制与保护产品样本

DELIXI
ELECTRIC
德力西电气

微信订阅号

温州总部

德力西电气 —— 构建一个有温度的国际化低压电气领军企业

作为中国改革开放第一代优秀民营企业，成立于1984年的德力西集团历经三十余载的不懈奋斗，在广大客户和合作伙伴的长期信赖和支持下，与全球500强施耐德电气强强联合。德力西电气领衔中国低压电气行业企业发展新模式，其业务覆盖配电电气、工业控制自动化、家居电气三大领域，高性价比、高效率和高质量的产品与服务，为全球新兴市场客户创造舒适、美观、安全、智能的居家用电环境以及专业、安全、可靠、高效的工作用电、工业控制和自动化环境。

同时，我们致力于提供产品全供应链的最佳客户体验，无论是订单处理、物流服务、技术创新、质量保证、客户支持和服务、还是品牌形象推广，我们都以带给客户和合作伙伴最佳感受作为我们一切努力的出发点。我们拥有1000多家一级代理商、60000多家线下门店、多个线上销售平台和合作伙伴、5个研发中心、3个国家级实验室、4大自动化工业生产基地、五星级客户支持服务团队、17个国内物流中心以及数十个运输合作伙伴、2个国际物流中心和在东南亚、南亚、拉丁美洲、中东和非洲的4大业务合作伙伴，以及持续一致的全方位品牌建设及宣传，在全球范围内打造最佳客户体验闭环。

德力西电气始终秉承"客户第一、合作、敏捷、创新、超越"的价值观，全心全意服务于我们的客户，同时携手合作伙伴建立具有统一价值观的社会责任生态圈，通过"德基金"全情回馈社会，用实际行动践行我们的企业社会责任，打造具有德力西电气特色的 "一老一小传统文化"的企业公益品牌，构建一个有温度的国际化低压电气领军企业。


芜湖生产基地


杭州生产基地


濮阳生产基地

德力西电气有限公司
DELIXI ELECTRIC LTD
浙江省温州市乐清市柳市镇德力西高科技工业园区

电话:(86-577)6177 8888
传真:(86-577)6177 8000
客服热线:400-826-8008
www.delixi-electric.com

官 网　　官方订阅号　　官方抖音号


DELIXI
ELECTRIC
德力西电气

DELIXI®
ELECTRIC
德力西电气

领航者系列
NAVIGATOR

新我新定义

终端配电 | 塑壳断路器 | 框架断路器 | 电动机控制与保护

DELIXI ELECTRIC 德力西电气 | 领航者系列 NAVIGATOR

全新CJX2s电动机控制与保护产品

天生好表现

芯好 料好 质更好

芯好

采用先进技术平台，从设计源头保障产品高性能。

料好

从工艺看透品质，专注细节，全系列选用优质材料全新设计，
每一分的体验都无微不至。

质更好

面对中国制造2025，市场对电气产品的各个方面提出的更高标准，
领航者以高质量横空出世保护千家万户的用电安全。

可靠耐用，让您安心

卓越者诠释品质

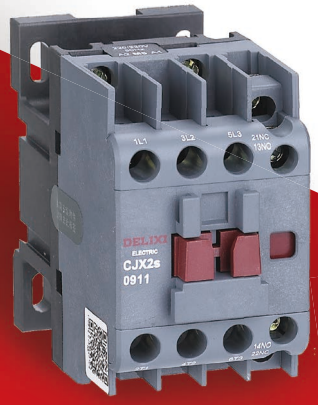

先进技术平台，
主回路接触板采用优质铜材，
电加热行业应用更稳定

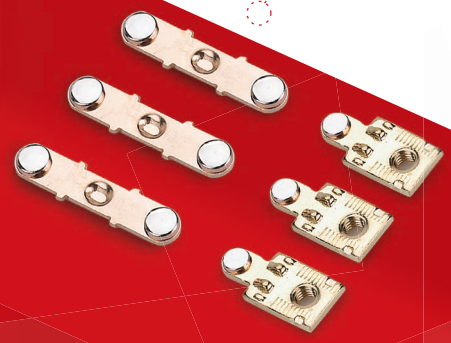

银点工艺及材料升级，更耐电弧冲击，
频繁操作行业电气使用寿命提升60%

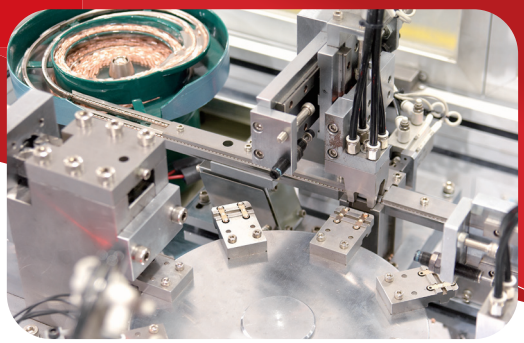

银点自动化铆接

70%-120%宽电压吸合，抗电网波动，
保障接触器在电网波动情况下也能可靠吸合

全方位防尘设计，轻松应对多粉尘环境

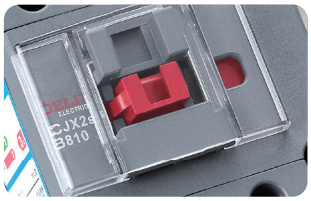

顶部防尘盖

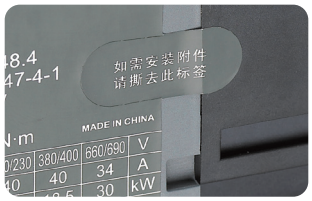

侧面防尘帖

领航者系列 NAVIGATOR | 全新CJX2s 电动机控制与保护

睿智者锤炼完备

多选降本，性价比高

辅助触头

+

CJX2s 01/10辅助

=

CJX2s 11辅助

全系列覆盖6-95A，其中9-38A提供
11/01/10辅助选择，40A以上标配11辅助。
满足各类客户需求，降低客户采购成本

透明防尘盖、浪涌抑制器、
可逆排、辅助触头、
空气延时头、线圈等附件齐全，应有尽有

PC透明防尘盖

FS浪涌抑制器

FN可逆排

F4辅助触头

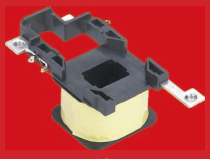

X2s线圈

能与JRS1Dsp及JRS1热过载继电器组合安装

领航者定义创新

便捷高效，突破极限

JRS1Dsp 热过载继电器

- 片簧式动触头，杜绝辅助不通电故障，接触电阻降低30%，通电稳定性提高

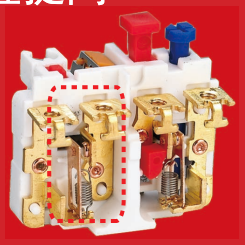

弹簧式动触头

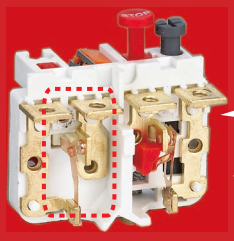

片簧式动触头

发明专利

专利号: L201611151028.0

- 温度补偿双金结构升级，精密定位。电流整定精度更高，高低温环境下动作可靠

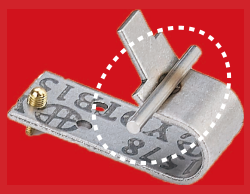

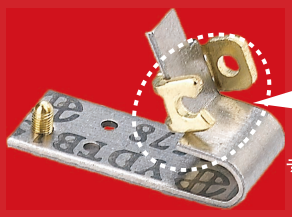

发明专利

专利号: 201611150994.0

- JRS1Dsp-93A壳架新增7-10A, 9-13A, 12-18A, 17-25A规格，使接触器降容使用时也能与热继组合安装

JRS1Dsp-93

目录 / CONTENT

产品介绍
概述

产品概述

全新 CJX2s 系列电动机控制与保护产品，采用新一代技术平台，应用自动化生产及检测设备，切实贴合客户实际应用需求，成就的使用便捷、品质全国领先的产品。该系列包括 CJX2s 交流接触器、JRS1Dsp 热过载继电器、JZC4s 接触器式继电器、CDC19s 切换电容接触器、CDS2s 电磁启动器、CDV2s 电动机断路器、CJX2sF 大交流接触器、CDC3D 大交流接触器八大系列及其附件

产品范围

• CDC19s 切换电容接触器 ： 电流规格覆盖 25~115A，可控电容器容量最大到 60kvar
附件：FC6 侧辅助触头
认证：CCC、CE

• CJX2s 交流接触器：6~95A，共 12 个电流规格，其中 9~38A 有 11 辅助触头（1 常开 1 常闭）
附件：PC 透明防尘盖、FN 可逆排、F4 顶辅助触头、FC6 侧辅助触头、FT6 空气延时头、FR6 机械连锁、FS 浪涌抑制器、X2s 线圈
认证：CCC、CE、SEMKO

• CJX2sF 大交流接触器：115~2100A，共 15 个电流规格
附件：F4 顶辅助触头、SK4 空气延时头、 FR6 机械连锁、X6 线圈、MC6 主触头
认证：CCC

• CDC3D 大交流接触器：120~630A，共 9 个电流规格（265~630A 暂未上市）
附件：F4 顶辅助、FC6s 侧辅助、SK4 空气延时头、FR6s 机械连锁、X3 线圈、MC3 主触头、PC 透明防尘盖
认证：CCC、CE、SEMKO、RoHS

• JRS1Dsp 热过载继电器：整定电流覆盖 0.1~93A
附件：独立安装基座
认证：CCC、CE

• JZC4s 接触器式继电器 ： 2NO+2NC、3NO+1NC、4NO+0NC、1NO+3NC、0NO+4NC
附件：PC 透明防尘盖、F4 顶辅助触头、FT6 空气延时头
认证：CCC、CE

• CDS2s 电磁启动器：13A、32A、65A、95A
整定电流范围：0.1~93A
认证：CCC、CE

• CDV2s 电动机断路器：整定电流：0.1~32A
附件：AEV2s 正装辅助触头、ANV2s 侧装辅助触头、AUV2s 欠压脱扣器、ASV2s 分励脱扣器、CDV2s32MC 防水外壳
认证：CCC、CE、CB、SEMKO

产品介绍
概述

符合标准

- GB/T 14048.1　总则
- GB/T 14048.2　断路器
- GB/T 14048.4　接触器
- GB/T 14048.5　继电器
- IEC 60947-1　总则
- IEC 60947-2
- IEC 60947-4-1　接触器
- IEC 60947-5-1　继电器

正常安装与运行条件

安装位置

应垂直于安装面，各方向的倾斜度不超过 22.5°(JRS1Ds 为不超过 5°)；安装类别为Ⅲ类

污染等级

3 级

环境温度

> 正常工作时，周围空气温度不高于 +40℃ , 不低于 -5℃，24 小时的平均值不超过 +35℃；

> 存储温度为 -25℃ ~ +55℃，短时间（24h）内可达 +70℃

海拔

正常工作安装地点的海拔不超过 2000m。

湿度

> 大气的相对湿度在周围最高温度 +40℃时不超过 50%，在较低温度下可以有较高的相对湿度，例如 20℃时的 90%。

> 对于因温度变化偶尔产生的凝露，应采取防护措施。

产品防护等级

IP20

功能与特性

CDC19s 切换电容接触器

CDC19s主要技术参数

接触器型号			CDC19s-25	CDC19s-32	CDC19s-43	CDC19s-63	CDC19s-95	CDC19s-115
主电路特性								
额定工作电压(Ue)		V	380/400					
额定绝缘电压（Ui）		V	690					
可控电容器的额定电流	AC-6b 380V	A	17	29	36	43	72	87
可控电容器的额定容量（Qn）	AC-6b 220V	kVar	6	9	10	15	22.5	35
	AC-6b 380V	kVar	12	18	20	30	45	60
约定发热电流		A	25	32	43	63	95	125
控制涌流能力		A	≤35In			≤55In		
机械寿命		万次	100					
电气寿命	AC-6b 380V	万次	15				12	
操作频率	AC-6b 380V	次/时	300				120	
接线能力	铜导线截面积	mm^2	4					
线圈								
控制电源电压（Us）	交流50Hz	V	110、220、380					
允许控制回路电压	吸合	V	安装倾斜角为±22.5°：85%~110%Us； 安装倾斜角为±5°：70%~120%					
	释放	V	安装倾斜角为±22.5°：20%~75%Us； 安装倾斜角为±5°：20%~65%					
辅助触头								
辅助触点			11、20、02			12、21		
约定发热电流(Ith)		A	10					
可接通最小负载			6V×10mA					
认证			CCC、CE					

功能与特性

CJX2s 交流接触器

CJX2s主要技术参数

接触器型号			CJX2s-06	CJX2s-09	CJX2s-12	CJX2s-18	CJX2s-25	CJX2s-32	CJX2s-38	CJX2s-40	CJX2s-50	CJX2s-65	CJX2s-80	CJX2s-95
主电路特性														
极数			3极											
额定绝缘电压(Ui)		V	690											
额定工作电压(Ue)		V	380/400，660/690											
约定发热电流(Ith)，AC-1额定工作电流			16	25	25	32	40	50	50	60	80	80	125	125
额定工作电流(Ie)	AC-3,380/400V	A	6	9	12	18	25	32	38	40	50	65	80	95
	AC-3,660/690V	A	3.8	6.6	8.9	12	18	22	22	34	39	42	49	49
	AC-4,380/400V	A	2.6	3.5	5	7.7	8.5	12	14	18.5	24	28	37	44
	AC-4,660/690V	A	1	1.5	2	3.8	4.4	7.5	8.9	9	12	14	17.3	21.3
额定工作功率(Pe)	AC-3,380/400V	kw	2.2	4	5.5	7.5	11	15	18.5	18.5	22	30	37	45
	AC-3,660/690V	kw	3	5.5	7.5	10	15	18.5	18.5	30	33	37	45	45
	AC-4,380/400V	kw	1.1	1.5	2.2	3.3	4	5.4	5.5	7.5	11	15	18.5	22
	AC-4,660/690V	kw	0.75	1.1	1.5	3	3.7	5.5	6	7.5	10	11	15	18.5
机械寿命		万次	1200				1000			900			650	
电气寿命	AC-3	万次	110					90					65	
	AC-4	万次	22					22		17			11	
操作频率	AC-3	次/时	1200					600						
	AC-4	次/时	300					300						
主回路端子接线能力														
软线	1根导线	mm²	1…4				1.5…6			2.5…25			4…50	
不带接线端子	2根导线	mm²	1…4				1.5…6			2.5…16			4…25	
软线	1根导线	mm²	1…4				1…6			2.5…25			4…50	
带接线端子	2根导线	mm²	1…2.5				1…4			2.5…10			4…16	
硬线	1根导线	mm²	1…4				1.5…6	1.5…10		2.5…25			4…50	
不带接线端子	2根导线	mm²	1…4				1.5…6			2.5…10			4…25	
紧固扭矩	N•m		1.2				1.8			5			9	
线圈														
额定控制电路电压(Us)	50Hz	V	24、36、48、110、127、220/230、240、380/400、415、440											
	50/60Hz	V	24、36、48、110、127、220/230、240、380/400、415、440											
允许控制回路电压(Us)	运行	V	安装倾斜角为±22.5°：85%~110%Us； 安装倾斜角为±5°：70%~120%											
	释放	V	安装倾斜角为±22.5°：20%~75%Us； 安装倾斜角为±5°：20%~65%											
线圈功耗（50Hz）	吸合	VA	50	60			80			200			240	
	保持	VA	6~9	6~9.5			6~9.5			15~20			15~24	
	功耗	W	1~3	1~3			1~3			6~10			6~10	
辅助触头														
触头规格		A	10、01	10、01、11						11				
约定发热电流(Ith)		A	10											
额定工作电压(Ue)	交流	V	380											
	直流	V	220											
额定控制容量	AC-15	VA	360											
	DC-13	W	33											
认证			CCC、CE、SEMKO											

注：接触器主触头不推荐在交流负载容量低于72VA或直流负载功率低于72W情况下使用（如PLC输出的直接控制等），如需使用可选产品自带的辅助触头、F4辅助触头组、JZC4s接触器式继电器、CDZ9小型电磁继电器等可以取得更好的效果。

功能与特性

CJX2s 交流接触器

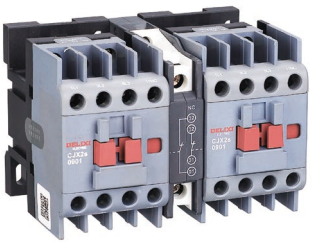

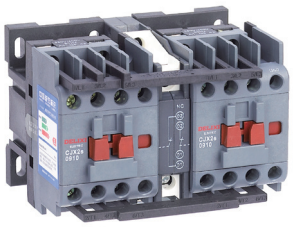

CJX2s-N 主要技术参数

接触器型号	额定绝缘电压	额定工作电压	约定发热电流	断续周期工作制 AC-4	
	Ui(V)	Ue(V)	Ith(A)	Ie(A)	Pe(kw)
CJX2s-09N	690	380	25	3.5	1.5
		660		1.5	1.1
CJX2s-12N	690	380	25	5	2.2
		660		2	1.5
CJX2s-18N	690	380	32	7.7	3.3
		660		3.8	3
CJX2s-25N	690	380	40	8.5	4
		660		4.4	3.7
CJX2s-32N	690	380	50	12	5.4
		660		7.5	5.5
CJX2s-38N	690	380	50	14	5.5
		660		8.9	6
CJX2s-40N	690	380	60	18.5	7.5
		660		9	7.5
CJX2s-50N	690	380	80	24	11
		660		12	10
CJX2s-65N	690	380	80	28	15
		660		14	11
CJX2s-80N	690	380	125	37	18.5
		660		17.3	15
CJX2s-95N	690	380	125	44	22
		660		21.3	18.5

功能与特性

CJX2s 交流接触器

接线示意图

■ CJX2s-06~38

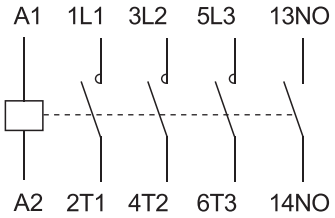

或

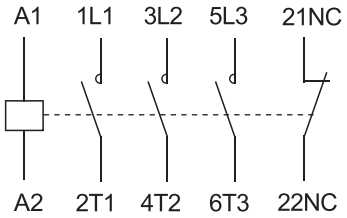

■ CJX2s-40~95

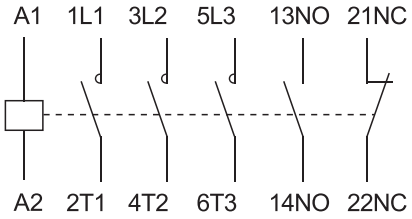

■ 星-三角起动器接线图

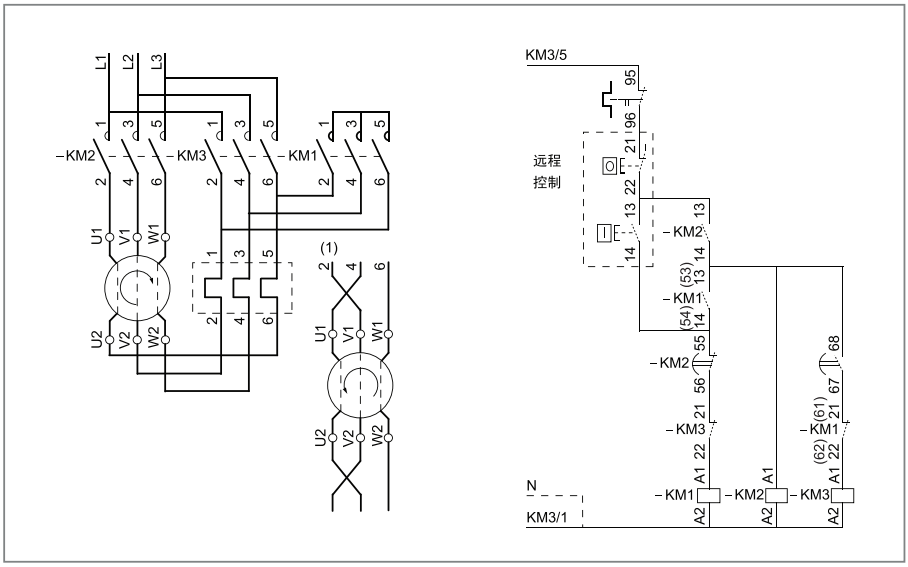

功能与特性

CJX2s 交流接触器

附件安装示意图

■ CJX2s-6-95A附件装备位置示意图

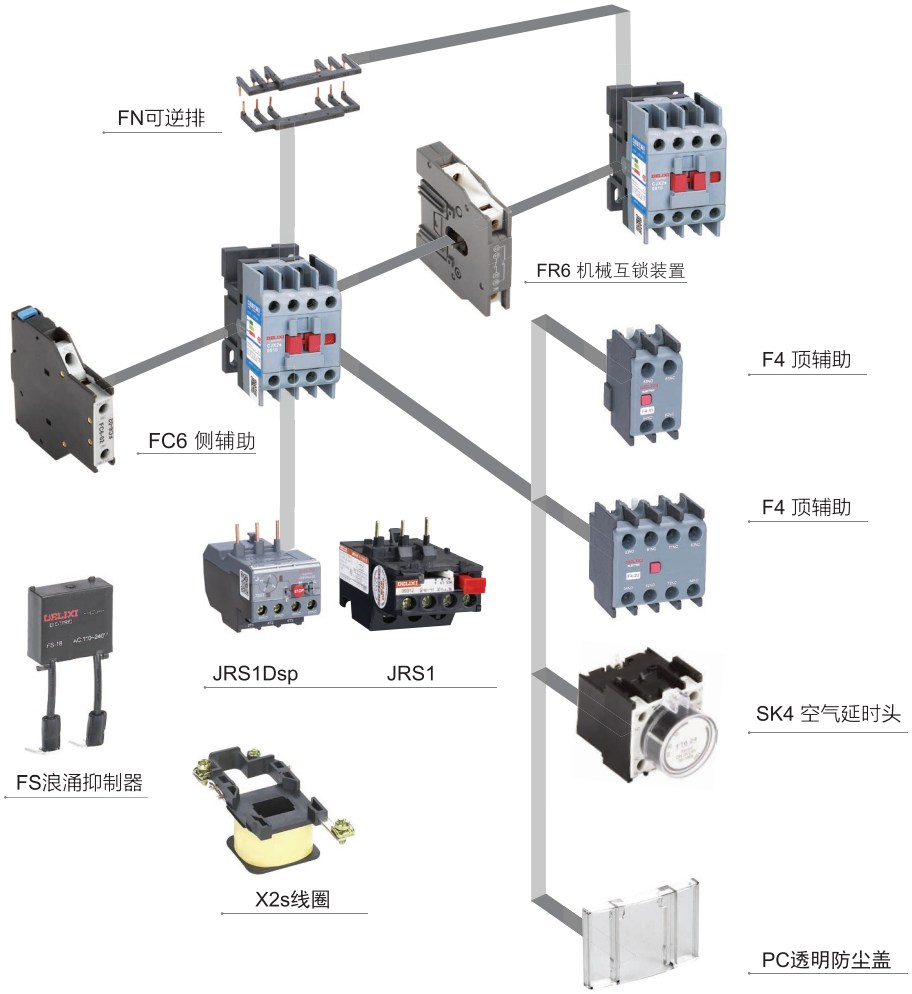

注：CJX2s-06 不能加装侧辅助触头及机械连锁装置

功能与特性

CJX2sF 大电流交流接触器

CJX2sF 大电流交流接触器主要技术参数




接触器型号		CJX2sF-115	CJX2sF-150	CJX2sF-185	CJX2sF-225	CJX2sF-265	CJX2sF-330	CJX2sF-400	CJX2sF-500	CJX2sF-630
主回路特性										
额定工作电流	Ie,AC-3	115A	150A	185A	225A	265A	330A	400A	500A	630A
	Ie,AC-1	200A	200A	275A	275A	315A	380A	450A	630A	800A
额定绝缘电源 (Ui)		1000V								
额定工作电源 (Ui)		690V								
极数		3 极								
额定工作功率	220/240V	30kW	40kW	55kW	63kW	75kW	100kW	110kW	147kW	200kW
	380/400V	55kW	75kW	90kW	110kW	132kW	160kW	200kW	250kW	335kW
AC-3 类	415/440V	59kW	80kW	100kW	110kW	140kW	180kW	220kW	280kW	375kW
	660/690V	80kW	100kW	110kW	129kW	160kW	220kW	280kW	335kW	450kW
AC-3	电寿命 (万次)	130	130	110	110	90	90	90	90	65
	操作频率 (次 /h)	600	600	600	600	600	600	300	300	300
机械寿命	(万次)	1100	1100	650	650	650	650	650	650	650
线圈										
额定控制电路电压 (Us)	50Hz	36V，110V，127V，220V，380V，400V，440V								
	50/60Hz	110V，220V，380V								
允许控制电路电压 (Us)	运行	85%~110%Us								
	释放	20%~75%Us								
线圈功率	吸合 VA	550		800		1200		1200	1250	1650
	保持 VA	45		55		13		20	24	22
	功耗 W	16		24		12		14	18	20
端子接线功能										
硬线	1 根 (导线截面 mm^2)	95	120	150	185	240	240	-	-	-
不带接线端子	1 根 (导线截面 mm^2)	-	-	-	-	-	-	150	240	-
铜排	2 根 (尺寸 mm)	20*3	25*3	25*3	32*4	32*4	30*5	30*5	40*5	60*5
辅助触头										
约定发热电流 (Ith)	A	10								
额定工作电压 (Ue)	交流 V	380								
	直流 V	220								
额定工作容量	AC-15 VA	360								
	DC-13 W	33								

功能与特性

CJX2sF 大电流交流接触器

CJX2sF 大电流交流接触器主要技术参数

CJX2sF-800	CJX2sF-1000	CJX2sF-1250	CJX2sF-1450	CJX2sF-1700	CJX2sF-2100
800A	1000A	1250A	1450A	1700A	2100A
800A	1000A	1250A	1450A	1700A	2100A
1000V					
690V					
3 极					
230KW	360KW	450KW	500KW	585KW	730KW
450KW	630KW	780KW	870KW	1000KW	1250KW
450KW	780KW	870KW	980KW	1150KW	1400KW
475KW	1030KW	1270KW	1430KW	1650KW	2050KW
20	60	60	40	40	40
300	600	600	600	600	600
100	120	120	80	80	80
36V，110V，127V，220V，380V，400V，440V					
110V，220V，380V					
85%~110%Us					
20%~75%Us					
1650	2000~2300				
47	24~44				
20~25	20~25	20~25	29~37	29~37	29~37
-	-	-	-	-	-
-	-	-	-	-	-
100*5	60*5	80*5	100*5	100*5	100*5
10					
380					
220					
360					
33					

注：1、1000~2100A 的额定工作功率、电寿命、操作频次、机械寿命等参数均为 AC-1 使用类别下的参数；
2、1000~2100A 规格只能应用在 AC-1 使用类别下；

功能与特性

CJX2sF 大电流交流接触器

CJX2sF-N 大电流交流接触器主要技术参数

可逆接触器（水平安装）	额定容量（kW）AC-3		额定电流（A）AC-3		约定发热电流（A）额定电流 AC-1
	380V	660V	380V	660V	
CJX2sF-115N	55	80	115	86	200
CJX2sF-150N	75	100	150	108	200
CJX2sF-185N	90	110	185	118	275
CJX2sF-225N	110	129	225	137	275
CJX2sF-265N	132	160	265	170	315
CJX2sF-330N	160	220	330	235	380
CJX2sF-400N	200	280	400	303	450
CJX2sF-500N	250	335	500	353	630
CJX2sF-630N	335	450	630	462	800
CJX2sF-800N	450	475	800	486	800

功能与特性

CJX2sF 大电流交流接触器

接线示意图

■ CJX2sF-115~2100

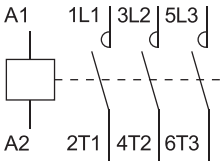

■ CJX2sF-115N~800N（水平安装，机械互锁）

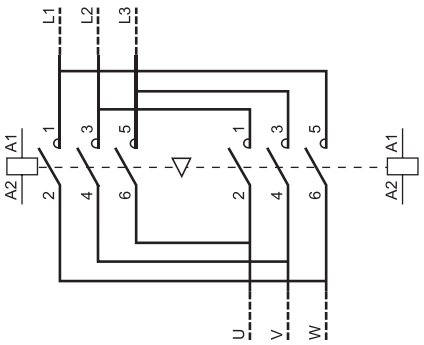

■ 星-三角起动器接线图

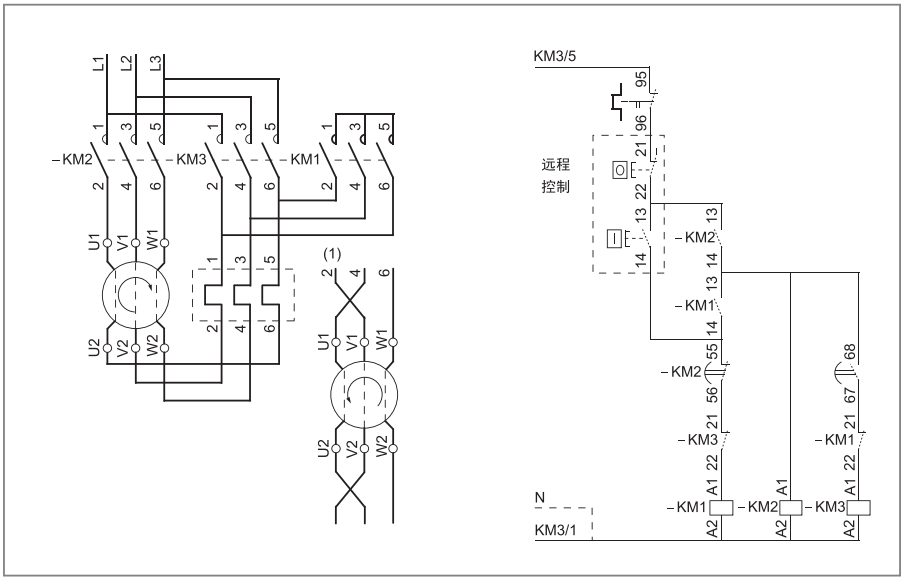

功能与特性

CJX2sF 大电流交流接触器

附件安装示意图

■ CJX2sF-115-1250A附件装备位置示意图

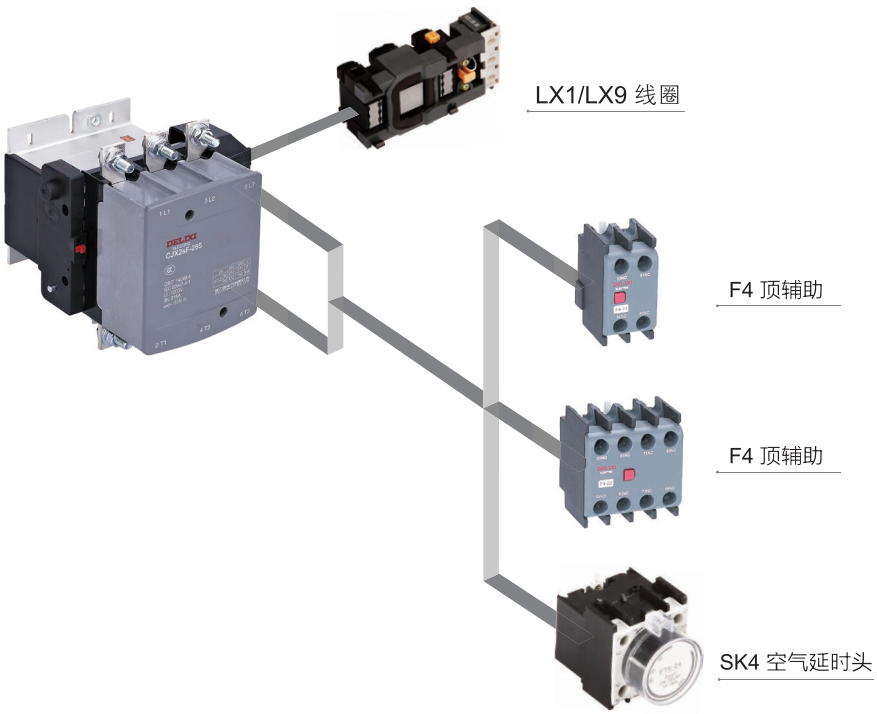

附件安装示意图

■ CJX2sF-1450-2100A附件装备位置示意图

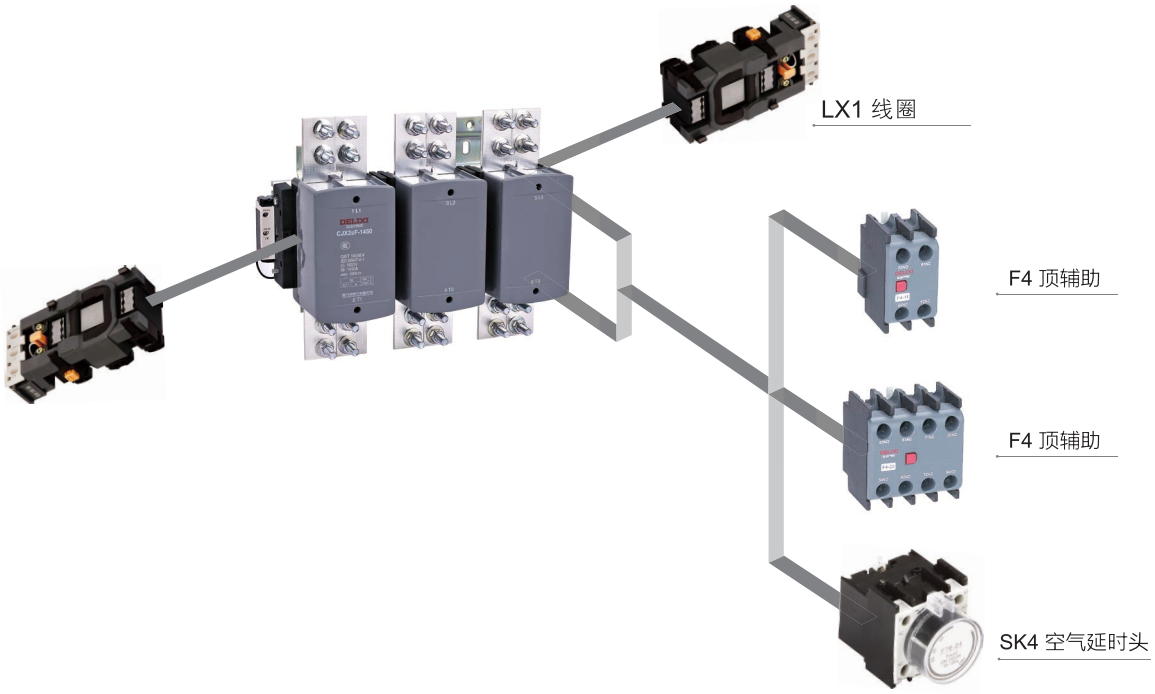

功能与特性

CDC3D 大交流接触器

CDC3D 大交流接触器




接触器型号		CDC3D-120	CDC3D-160	CDC3D-185	CDC3D-225	CDC3D-265	CDC3D-330	CDC3D-400	CDC3D-500	CDC3D-630
主回路特性										
额定工作电流	Ie,AC-3	120A	160A	185A	225A	265A	330A	400A	500A	630A
	Ie,AC-1	200A	200A	275A	275A	315A	380A	450A	630A	700A
额定绝缘电源 (Ui)		1000V								
额定工作电源 (Ui)		690V								
极数		3 极								
额定工作功率 AC-3 类	220/230V	37KW	45KW	55KW	55KW	75KW	90KW	132KW	160KW	200KW
	380/400V	55KW	75KW	90KW	110KW	132KW	160KW	220KW	250KW	355KW
	660/690V	80KW	100KW	110KW	110KW	165KW	220KW	300KW	350KW	450KW
AC-3	电寿命 (万次)	120	120	110	110	90	90	90	80	80
	操作频率 (次 /h)	1200	1200	1200	1200	600	600	600	600	600
机械寿命	(万次)	1000	1000	1000	1000	600	600	600	600	600
线圈										
额定控制电路电压 (Us)	50Hz、60Hz	110V、127V、220V、380V								
	50/60Hz	48~130V、100~250V、250~500V 交直流通用								
允许控制电路电压 (Us)	运行	AC：70%~120%（垂直安装）；AC/DC：85%~110%								
	释放	AC：20%~75%；AC/DC：10%~70%								
线圈功率	吸合 VA	500			600			800		
	保持 VA	78			18.5			18.5		
	功耗 W AC	30~78			3~6			3~7		
	功耗 W AC/DC	4.5~18.5			3~6			3~7		
端子接线功能										
电缆连接	软线 1 根 mm	10~150								
	软线 2 根 mm	10~75								
	硬线 1 根 mm	10~150					50~240			
	硬线 2 根 mm	10~75					50~240			
辅助触头										
约定发热电流 (Ith)	A	10								
额定工作电压 (Ue)	交流 V	380								
	直流 V	220								
额定工作容量	AC-15 VA	380								
	DC-13 W	33								

功能与特性

CDC3D 大交流接触器

CDC3D-N 大交流接触器

可逆接触器（水平安装）	额定容量（kW）AC-3		额定电流（A）AC-3		约定发热电流（A）额定电流 AC-1
	380V	660V	380V	660V	
CDC3D-120N	55	80	120	86	200
CDC3D-160N	75	100	160	107	200
CDC3D-185N	90	100	185	107	275
CDC3D-225N	110	110	225	118	275
CDC3D-2655N	132	165	265	170	315
CDC3D-330N	160	220	330	235	380
CDC3D-400N	220	300	400	303	450
CDC3D-500N	250	350	500	353	630
CDC3D-630N	355	450	630	400	700

功能与特性

CDC3D 大交流接触器

接线示意图

■ CDC3D-120~630

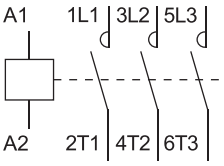

■ CDC3D-120N~630N

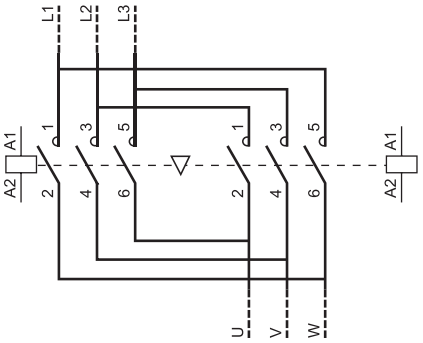

■ 星-三角起动器接线图

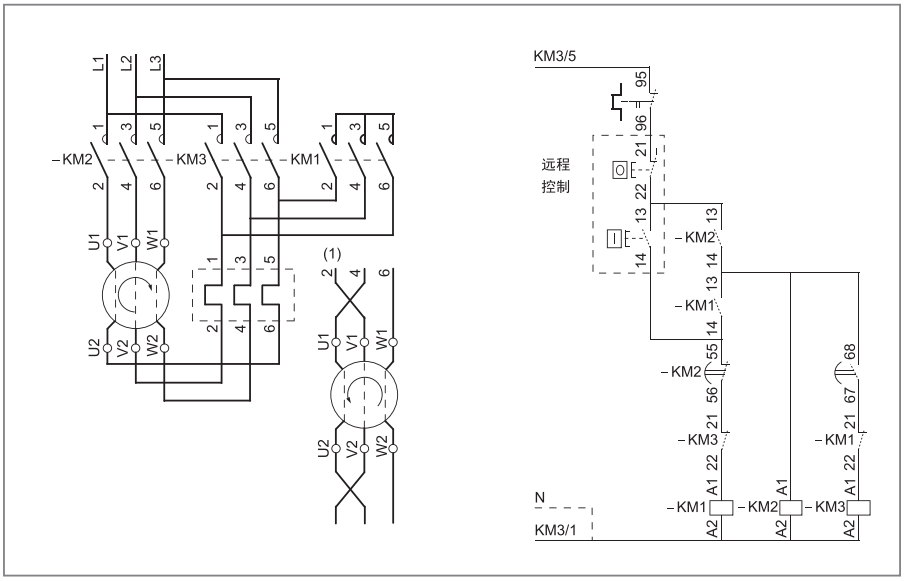

功能与特性
CDC3D 大交流接触器

附件安装示意图

■ CDC3D-120~630A附件装备位置示意图

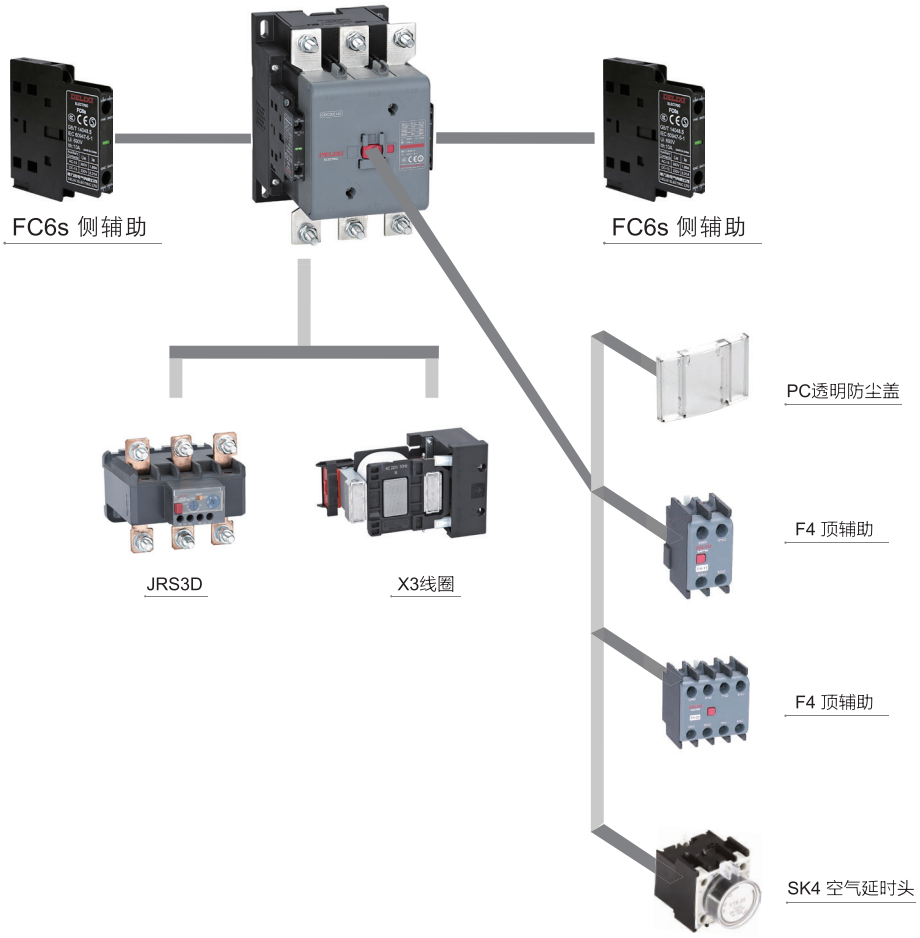

功能与特性

JRS1Dsp 热过载继电器

主要技术参数

温度补偿			-5°C~+40°C		
脱扣等级	10A		JRS1Dsp-25、38		
	10		JRS1Dsp-93		
额定绝缘电压 Ui V			690V		
产品特征					
过载保护			有		
断相保护			有		
手动复位			有		
自动复位			有		
停止按钮			有		
测试按钮			有		
脱扣指示			有		
辅助回路					
使用类别			AC-15		DC-13
额定频率	Hz		50	50	50
额定绝缘电压 Ui	V		500	500	500
额定工作电压 Ue	V		220	380	220
额定工作电流 Ie	A		1.64	0.95	0.15
约定发热电流 Ith	A	常开	5	5	5
		常闭	5	5	5
产品认证			CCC、CE		

附件

	名称	订货编码
	JRS1D-25 安装基座	JRS1D 25 J
	JRS1D-36 安装基座	JRS1D 36 J
	JRS1D-93 安装基座	JRS1D 93 J

功能与特性

JRS1Dsp 热过载继电器

动作特性

序号	整定电流倍数		动作时间		起始条件	环境温度
			脱扣等级 10A	脱扣等级 10		
各相负载平衡时的动作特性						
1	1.05		2 小时内不动作	2 小时内不动作	冷态	+20 ºC
2	1.2		2 小时内动作	2 小时内动作	热态 (接序号 1 试验后)	
3	1.5		<2 分钟	<4 分钟	热态 (接序号 1 试验后)	
4	7.2		2s<Tp≤10s	4s<Tp≤10s	冷态	+20 ºC
各相负载不平衡时 (断相) 的动作特性						
	任意二相	第三相				
1	1.0	0.9	2 小时内不动作	2 小时内不动作	冷态	+20 ºC
2	1.15	0	2 小时内动作	2 小时内动作	热态 (接序号 1 试验后)	

产品功能介绍

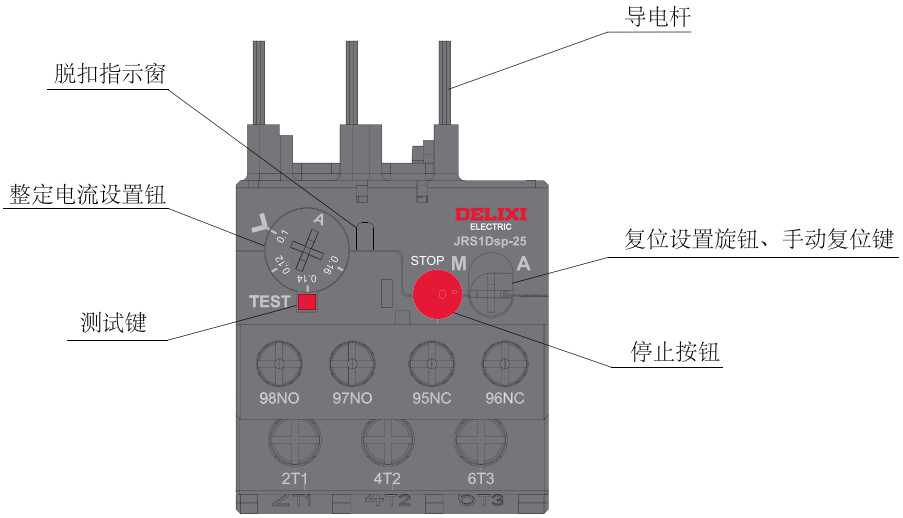

1、脱扣指示窗

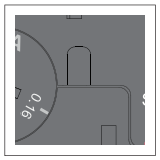

• 热过载继电器动作后，脱扣指示窗变成橘黄色，表示“脱扣”

2、整定电流设置钮

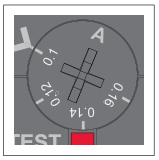

• 设置额定电动机的整定电流值

3、测试键

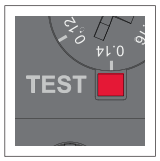

• 可模拟脱扣（使 NO、NC 触点动作），检查控制电路。

4、复位设置旋钮、手动复位键

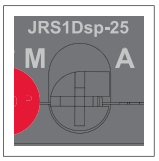

复位设置旋钮
• 方块指向 "M"：手动复位
• 方块指向 "A"：自动复位

手动复位键
• 热过载继电器动作后（脱扣指示窗显示为橘黄色），按该键，即实现复位

5、停止按钮

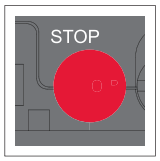

• 使 NC 触点动作，不影响 NO 触点。按下后，断开控制电路，电动机停止工作。

6、导电杆

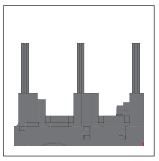

• 可直接插入到匹配安装的接触器主回路中。导电杆为方形，增加接触面积，安装接线更牢固。

功能与特性

JRS1Dsp 热过载继电器

脱扣曲线图

平均值（环境温度20℃）

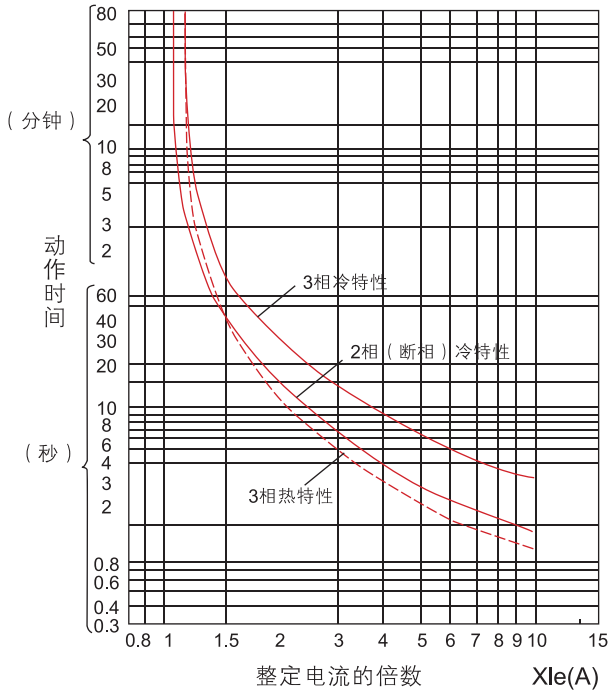

安装接线示意图

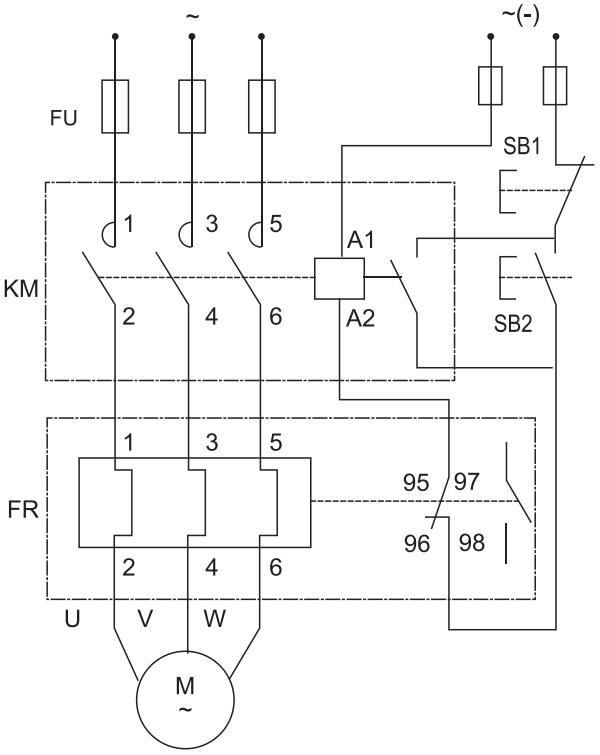

FU- 熔断器
KM- 接触器
FR- 热过载继电器
SB1- 停止按钮
SB2- 启动按钮

功能与特性

JZC4s 接触器式继电器

主要技术参数

额定绝缘电压 (Ui)	V	690
约定发热电流 (Ith)	A	10
额定工作电流 (Ie)	A	AC-15 380V：0.95
		DC-13 220V：0.15
触头组合		2NO+2NC、3NO+1NC、4NO+0NC、1NO+3NC、0NO+4NC
电气寿命	万次	110
机械寿命	万次	1100
操作频率	次 / 小时	1200
额定控制电路电压 (Us)	50Hz	24、36、48、110、127、220/230、240、380/400、415、440
	50/60Hz	24、36、48、110、127、220/230、240、380/400、415、440
吸合电压范围		安装倾斜角为±22.5°：85%~110%Us 安装倾斜角为±5°：70%~120%
释放电压范围		安装倾斜角为±22.5°：20%~75%Us 安装倾斜角为±5°：20%~65%
产品认证		CCC、CE、SEMKO

主要技术参数

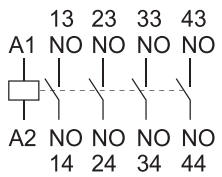

JZC4s-40

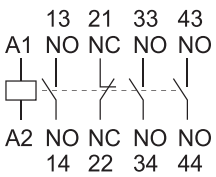

JZC4s-31

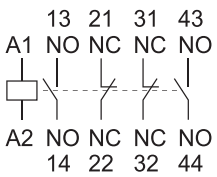

JZC4s-22

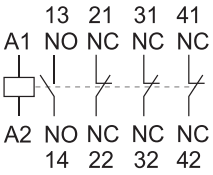

JZC4s-13

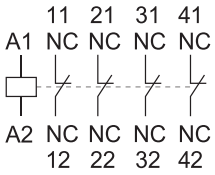

JZC4s-04

功能与特性

JZC4s 接触器式继电器

附件安装示意图

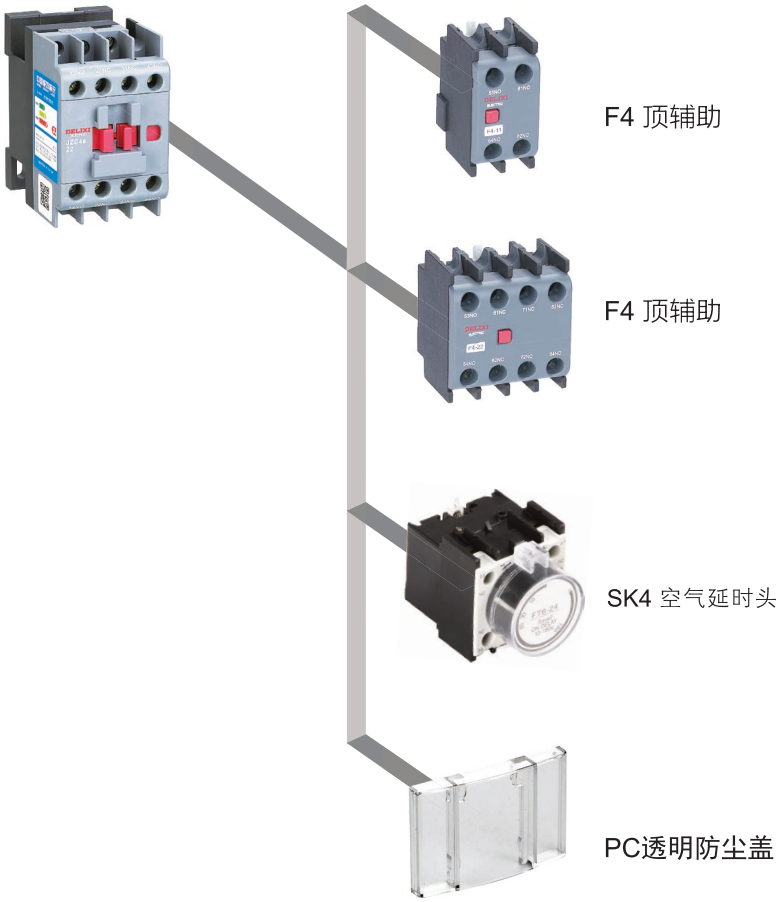

功能与特性

CDS2s 电磁启动器

CDS2s 主要技术参数

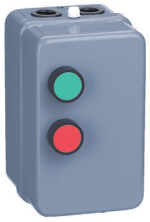

壳架		CDS2s-13			CDS2s-32		CDS2s-65			CDS2s-95	
额定工作电流（Ie） AC-3		9A	12A	18A	25A	32A	40A	50A	65A	80A	95A
可控制电动机最大功率（ AC-3, 380V）		4KW	5.5KW	7.5KW	11KW	15KW	18.5KW	22KW	30KW	37KW	45KW
机械寿命（万次）		1200			1000		900			650	
电寿命 AC-3（万次）		110				90				65	
操作频率AC-3（次/时）		1200				600					
额定绝缘电压（Ui)		690V									
额定工作电压（Ue）		220V、380V、660V									
允许控制回路电压（Us)	运行（V）	85%~110% Us									
	释放（V）	20%~75%　Us									
操作线圈的额定电压（Uc)		36V、110、220、380									
线圈频率		50HZ									
操作类型		带按钮、不带按钮									
认证要求		CCC、CE									
需符合标准		GB/T 14048.4　IEC 60947-4-1									
环境要求	最大工作海拔	2000m									
	周围空气温度	-5℃~+40℃									
	安装位置	与垂直面的倾斜度不超过±22.5°									
	额定冲击耐受电压	6KV									
	湿度要求	大气条件在+40℃时大气相对湿度不超过50%，在较低温度下可以有较高的相对湿度，最湿月的月平均最低温度不超过+25℃，该月的月平均最大相对湿度不超过90%，并考虑因温度变化发生在产品上的凝露。									
	安装条件	a、在无爆炸危险介质中，且介质中无足以腐蚀金属和破坏绝缘的气体及导电尘埃存在的地方 b、在有防雨雪设备及没有充满水蒸汽的地方 c、在无显著摇动、冲击和振动的地方									

功能与特性

CDV2s 电动机断路器

CDV2s 电动机断路器 主要技术参数

操作方式	按钮式
壳架电流	32A
耐受冲击电压	6000V
额定工作电压	690V
额定绝缘电压	690V
额定工作频率	50/60Hz
脱扣等级	10A
紧固扭矩	1.7N • m
机械寿命（闭合 / 断开）	110000
电气寿命 AC-3 400V	110000
过载保护类别	热过载、断相
短路保护	有
隔离功能	有
温度补偿功能	有

分断能力

整定电流	Ue:230/240V		Ue:400/415V		Ue:400V		Ue:500V		Ue:690V	
	Icu	Ics	Icu	Ics	Icu	Ics	Icu	Ics	Icu	
0.1-0.16A	100	100	100	100	100	100	100	100	100	100
0.16-0.25A	100	100	100	100	100	100	100	100	100	100
0.25-0.4A	100	100	100	100	100	100	100	100	100	100
0.4-0.63A	100	100	100	100	100	100	100	100	100	100
0.63-1A	100	100	100	100	100	100	100	100	100	100
1-1.6A	100	100	100	100	100	100	100	100	100	100
1.6-2.5A	100	100	100	100	100	100	100	100	3	2.25
2.5-4A	100	100	100	100	100	100	100	100	3	2.25
4-6.3A	100	100	100	100	50	50	50	50	3	2.25
6-10A	100	100	100	100	15	15	10	10	3	2.25
9-14A	100	100	15	7.5	8	4	6	4.5	3	2.25
13-18A	100	100	15	7.5	8	4	6	4.5	3	2.25
17-23A	50	50	15	6	6	3	4	3	3	2.25
20-25A	50	50	15	6	6	3	4	3	3	2.25
24-32A	50	50	10	5	6	3	4	3	3	2.25

熔断器选择 gL/Gg (当预期短路电流大于额定极限短路分断能力 Icu 时，需备用熔断器)

整定电流	Ue:230/240V	Ue:400/415V	Ue:690V
0.1-0.16A	-	-	-
0.16-0.25A	-	-	-
0.25-0.4A	-	-	-
0.4-0.63A	-	-	-
0.63-1A	-	-	-
1-1.6A	-	-	-
1.6-2.5A	-	-	20
2.5-4A	-	-	32
4-6.3A	-	-	40
6-10A	-	-	40
9-14A	-	80	50
13-18A	-	80	50
17-23A	100	100	50
20-25A	100	100	50
24-32A	100	100	50

注：**"-"** 表示无需使用熔断器

三相电动机标准额定功率，50/60Hz，AC-3 类

整定电流	Ue:230/240V	Ue:400/415V	Ue:690V
0.1-0.16A	-	-	-
0.16-0.25A	-	0.06KW	-
0.25-0.4A	-	0.09KW	-
0.4-0.63A	-	0.12KW	0.37KW
0.63-1A	-	0.25KW	0.55KW
1-1.6A	-	0.37KW	1.1KW
1.6-2.5A	0.37KW	0.75KW	1.5KW
2.5-4A	0.75KW	1.5KW	3KW
4-6.3A	1.1KW	2.2KW	4KW
6-10A	2.2KW	4KW	7.5KW
9-14A	3KW	5.5KW	9KW
13-18A	4KW	7.5KW	11KW
17-23A	5.5KW	9KW	15KW
20-25A	5.5KW	11KW	18.5KW
24-32A	7.5KW	15KW	22KW

功能与特性

CDV2s 电动机断路器

动作特性

CDV2s-32

序号	整定电流倍数		动作时间	起始条件	环境温度
各相负载平衡时的动作特性					
1	1.05		2 小时内不动作	冷态	+20 ºC
2	1.2		2 小时内动作	热态（接序号 1 实验后）	+20 ºC
3	1.5		2 小时内动作	热态（接序号 1 实验后）	+20 ºC
4	7.2		2 到 10 秒内动作	冷态	+20 ºC
各相负载不平衡时（断相）的动作特性					
	任意二相	第三相			
1	1.0	0.9	2 小时内不动作	冷态	+20 ºC
2	1.15	0	2 小时内动作	热态（接序号 1 实验后）	+20 ºC
温度补偿性能					
1	1.0		2 小时内不动作	冷态	+40 ºC
2	1.2		2 小时内动作	热态（接序号 1 实验后）	+40 ºC
3	1.05		2 小时内不动作	冷态	-5 ºC
4	1.3		2 小时内动作	热态（接序号 3 实验后）	-5 ºC

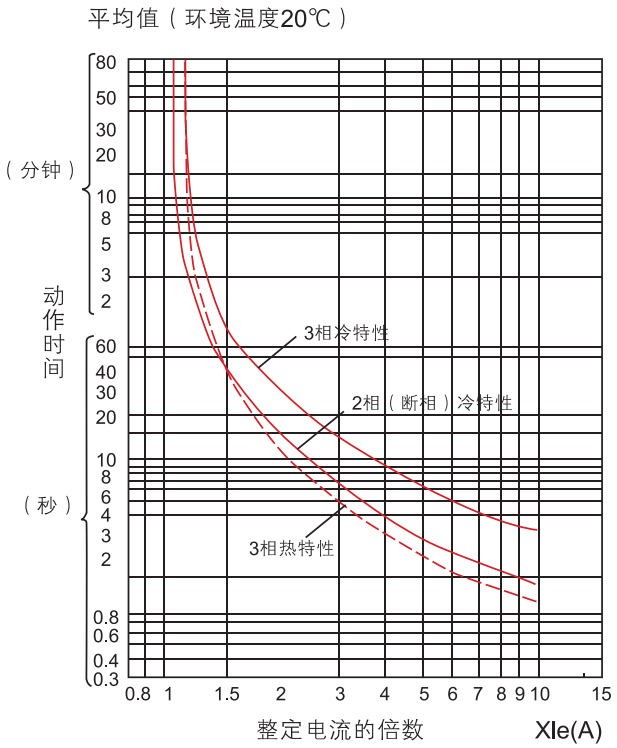

功能与特性
CDV2s 电动机断路器

接线示意图

CDV2s直接拖带负载

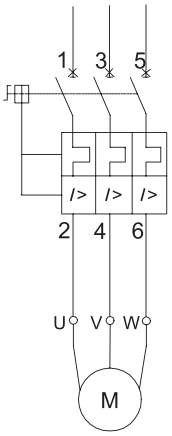

适用于不频繁通断的负载类型

CDV2s配合CJX2s拖带负载

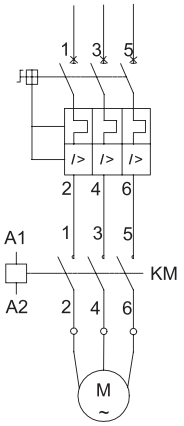

适用于频繁通断的负载类型

附件安装示意图

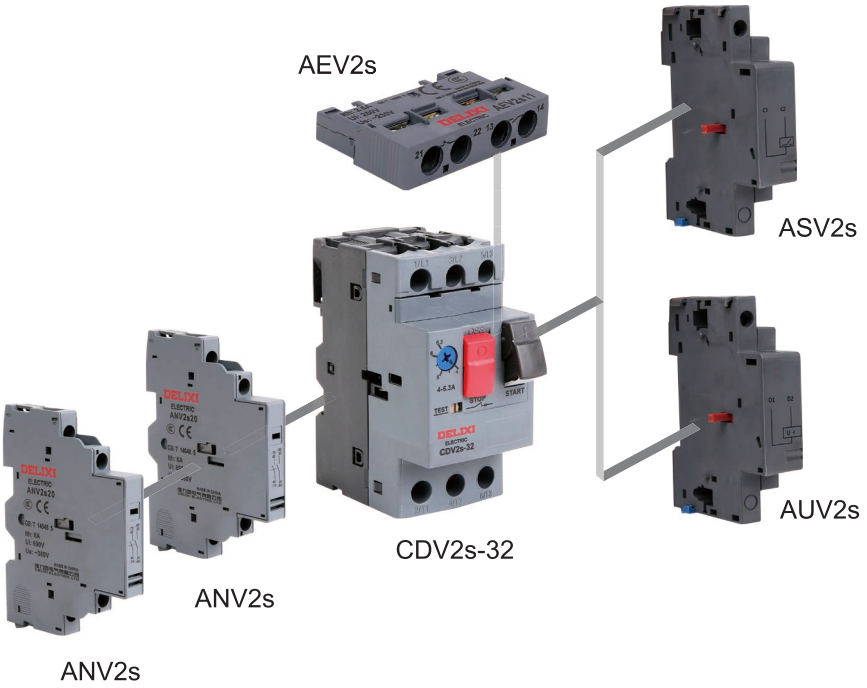

型号	名称	安装位置	最大安装量
AEV2s	辅助触头（正装）	正上方	1
ANV2s	辅助触头（侧装）	左侧	2
AUV2s	欠压脱扣器	右侧	1
ASV2s	分励脱扣器	右侧	1

产品选型

CDC19s 切换电容接触器

CDC19s 切换电容接触器

产品型号	规格代号	辅助触头	线圈电压
CDC19s	25	11	M
	25：25 32：32 … 115：115	11:1 常开 +1 常闭 20：2 常开 +0 常闭 … 21:2 常开 +1 常闭	F：110V M：220V Q：380V

接触器型号	可控电容器的额定容量（kvar）		辅助触头		订货编码
	220V	380V	常开 NO	常闭 NC	Ith(A)
CDC19s-25	6	12	1	1	CDC19s 25 11 *
			2	0	CDC19s 25 20 *
			0	2	CDC19s 25 02 *
CDC19s-32	10	20	1	1	CDC19s 32 11 *
			2	0	CDC19s 32 20 *
			0	2	CDC19s 32 02 *
CDC19s-43	15	25	1	1	CDC19s 43 11 *
			2	0	CDC19s 43 20 *
			0	2	CDC19s 43 02 *
CDC19s-63	18	30	1	2	CDC19s 63 12 *
			2	1	CDC19s 63 21 *
CDC19s-95	30	50	1	2	CDC19s 95 12 *
			2	1	CDC19s 95 21 *
CDC19s-115	35	60	1	2	CDC19s 115 12 *
			2	1	CDC19s 115 21 *

注：极数 3 极为常规极数，在型号中不表示。
对于 CDC19s 订货编码中的“*”，可由线圈电压代码来表示

线圈电压代码			
线圈电压 (V)	110	220	380
*	F	M	Q

产品选型

CJX2s 交流接触器

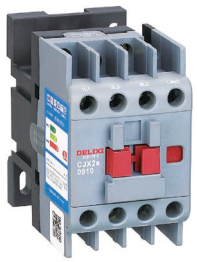

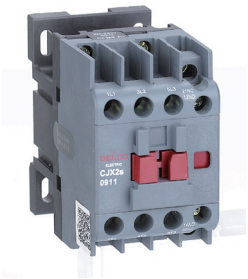

CJX2s 交流接触器

产品型号	电流规格	辅助触头	线圈电压	线圈频率
CJX2s	06	10	M	
	06：6A ... 95：95A	10：1NO+0NC 01：0NO+1NC 11：1NO+1NC	B：24V ... M：220V/230V ... Q：380V/400V ...	无：50Hz 7：50/60Hz

电动机功率 Pe（KW AC-3,380V)	额定电流 Ie（A)	辅助触头		订货编码
		常开 NO	常闭 NC	
2.2	6	1	-	CJX2s 06 10 *
		-	1	CJX2s 06 01 *
4	9	1	-	CJX2s 09 10 *
		-	1	CJX2s 09 01 *
		1	1	CJX2s 09 11 *
5.5	12	1	-	CJX2s 12 10 *
		-	1	CJX2s 12 01 *
		1	1	CJX2s 12 11 *
7.5	18	1	-	CJX2s 18 10 *
		-	1	CJX2s 18 01 *
		1	1	CJX2s 18 11 *
11	25	1	-	CJX2s 25 10 *
		-	1	CJX2s 25 01 *
		1	1	CJX2s 25 11 *
15	32	1	-	CJX2s 32 10 *
		-	1	CJX2s 32 01 *
		1	1	CJX2s 32 11 *
18.5	38	1	-	CJX2s 38 10 *
		-	1	CJX2s 38 01 *
		1	1	CJX2s 38 11 *
18.5	40	1	1	CJX2s 40 11 *
22	50	1	1	CJX2s 50 11 *
30	65	1	1	CJX2s 65 11 *
37	80	1	1	CJX2s 80 11 *
45	95	1	1	CJX2s 95 11 *

注：3 极为常规极数，在型号中不表示
对于 CJX2s 订货编码中的 *，可由线圈电压代码表示
线圈频率 50Hz 为常规频率，在型号中不表示。
50Hz 所有的线圈电压，50/60Hz 也都有

线圈电压代码										
线圈电压 (V)	24	36	48	110	127	220/230	240	380/400	415	440
*	B	C	E	F	S	M	U	Q	L	X

产品选型

CJX2s-N 可逆交流接触器

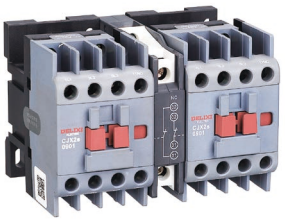

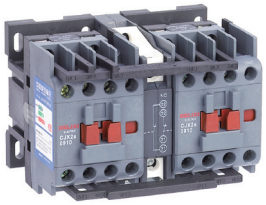

CJX2s-N 可逆交流接触器

产品型号	电流规格	机械连锁	辅助触头	线圈电压	附件
CJX2s	09	N	10	M	FN
	09：9A ... 95：95A	N：机械连锁	10：1NO+0NC 01：0NO+1NC 11：1NO+1NC	B：24V ... M：220V/230V ... Q：380V/400V ...	FN：带可逆排 缺省：无附件

电动机功率 Pe（KW AC-4,380V)	额定电流 Ie（A)	辅助触头		订货编码
		常开 NO	常闭 NC	
1.5	9	1	-	CJX2s 09N 10 *
		-	1	CJX2s 09N 01 *
		1	1	CJX2s 09N 11 *
2.2	12	1	-	CJX2s 12N 10 *
		-	1	CJX2s 12N 01 *
		1	1	CJX2s 12N 11 *
3.3	18	1	-	CJX2s 18N 10 *
		-	1	CJX2s 18N 01 *
		1	1	CJX2s 18N 11 *
4	25	1	-	CJX2s 25N 10 *
		-	1	CJX2s 25N 01 *
		1	1	CJX2s 25N 11 *
5.4	32	1	-	CJX2s 32N 10 *
		-	1	CJX2s 32N 01 *
		1	1	CJX2s 32N 11 *
5.5	38	1	-	CJX2s 38N 10 *
		-	1	CJX2s 38N 01 *
		1	1	CJX2s 38N 11 *
7.5	40	1	1	CJX2s 40N 11 *
11	50	1	1	CJX2s 50N 11 *
15	65	1	1	CJX2s 65N 11 *
18.5	80	1	1	CJX2s 80N 11 *
22	95	1	1	CJX2s 95N 11 *

注：3 极为常规极数，在型号中不表示
对于 CJX2s 订货编码中的 *，可由线圈电压代码表示
线圈频率 50Hz 为常规频率，在型号中不表示；若需 50/60Hz 通用线圈，可定制。

线圈电压代码					
线圈电压 (V)	24	36	110	220/230	380/400
*	B	C	F	M	Q

产品选型

CJX2sF 大电流交流接触器

CJX2sF 大电流交流接触器

产品名称	额定电流	辅助触头	线圈电压	线圈频率
CJX2sF	115	00	M	
	115：115A ... 2100：2100A	00: 0NO+0NC 44: 4NO+4NC	B: 24V ... X: 440V	缺省：50Hz 7: 50/60Hz

AC-3,380/400V		瞬时辅助触头		订货编码
额定电流（A）	额定功率 (KW)			
115	55	-	-	CJX2sF 115 00 □□
		4	4	CJX2sF 115 44 □□
150	75	-	-	CJX2sF 150 00 □□
		4	4	CJX2sF 150 44 □□
185	90	-	-	CJX2sF 185 00 □□
		4	4	CJX2sF 185 44 □□
225	110	-	-	CJX2sF 225 00 □□
		4	4	CJX2sF 225 44 □□
265	132	-	-	CJX2sF 265 00 □□
		4	4	CJX2sF 265 44 □□
330	160	-	-	CJX2sF 330 00 □□
		4	4	CJX2sF 330 44 □□
400	200	-	-	CJX2sF 400 00 □□
		4	4	CJX2sF 400 44 □□
500	250	-	-	CJX2sF 500 00 □□
		4	4	CJX2sF 500 44 □□
630	335	-	-	CJX2sF 630 00 □□
		4	4	CJX2sF 630 44 □□
800	450	-	-	CJX2sF 800 00 □□
		4	4	CJX2sF 800 44 □□
1000	630	-	-	CJX2sF 1000 00 □□
		4	4	CJX2sF 1000 44 □□
1250	780	-	-	CJX2sF 1250 00 □□
		4	4	CJX2sF 1250 44 □□
1450	870	-	-	CJX2sF 1450 00 □□
		4	4	CJX2sF 1450 44 □□
1700	1000	-	-	CJX2sF 1700 00 □□
		4	4	CJX2sF 1700 44 □□
2100	1250	-	-	CJX2sF 2100 00 □□
		4	4	CJX2sF 2100 44 □□

注：“□□”表示线圈电压代码

线圈电压代码表							
线圈电压（V）	36	110	127	220	380	400	440
50HZ	C	F	S	M	Q	V	X
50/60HZ	-	F7	-	M7	Q7	-	-

产品选型

CJX2sF 大电流交流接触器

CJX2sF 大电流可逆交流接触器

产品名称	额定电流	可逆接触器	线圈电压	线圈频率
CJX2sF	115	N	M	
	115：115A ... 800：800A	N	B: 24V ... X: 440V	缺省 : 50Hz 7: 50/60Hz

AC-3,380/400V		瞬时辅助触头		订货编码
额定电流（A）	额定功率 (KW)			
115	55	-	-	CJX2sF 115N □□
150	75	-	-	CJX2sF 150N □□
185	90	-	-	CJX2sF 185N □□
225	110	-	-	CJX2sF 225N □□
265	132	-	-	CJX2sF 265N □□
330	160	-	-	CJX2sF 330N □□
400	200	-	-	CJX2sF 400N □□
500	250	-	-	CJX2sF 500N □□
630	335	-	-	CJX2sF 630N □□
800	450	-	-	CJX2sF 800N □□

注：“□□”表示线圈电压代码

线圈电压代码表							
线圈电压（V）	36	110	127	220	380	400	440
50HZ	C	F	S	M	Q	V	X
50/60HZ	-	F7	-	M7	Q7	-	-

产品选型

CDC3D 大交流接触器

CDC3D 大交流接触器

产品名称	额定电流	辅助触头	线圈电压	线圈频率
CDC3D	120	22	M	
	120：120A … 630：630A	22：2 开 2 闭	F：110V … Q：380V EHE：48~130V KUE：100~250V URE：250~500V	缺省：50Hz 6：60Hz 7：50/60Hz

AC-3,380/400V		瞬时辅助触头		订货编码
额定电流（A）	额定功率 (KW)			
120	55	2	2	CDC3D-120 22 □□
160	75	2	2	CDC3D-160 22 □□
185	90	2	2	CDC3D-185 22 □□
225	110	2	2	CDC3D-225 22 □□
265	132	2	2	CDC3D-265 22 □□
330	160	2	2	CDC3D-330 22 □□
400	220	2	2	CDC3D-400 22 □□
500	250	2	2	CDC3D-500 22 □□
630	355	2	2	CDC3D-630 22 □□

注：“□□”表示线圈电压代码

线圈电压代码表							
线圈电压（V）	110	127	220	380	48~130	100~250	250~500
50Hz	F	S	M	Q	-	-	-
60Hz	F	S	M	Q	-	-	-
50/60Hz	-	-	-	-	EHE	KUE	URE

产品选型

CDC3D 大交流接触器

CDC3D 大交流可逆接触器

产品名称	额定电流	可逆接触器	线圈电压	线圈频率
CDC3D	120	N	M	
	120：120A … 630：630A	N：可逆型	F：110V … Q：380V EHE：48~130V KUE：100~250V URE：250~500V	缺省：50Hz 6：60Hz 7：50/60Hz

AC-3,380/400V		瞬时辅助触头		订货编码
额定电流（A）	额定功率 (KW)			
120	55	2	4	CDC3D-120N 24 □□
160	75	2	4	CDC3D-160N 24 □□
185	90	2	4	CDC3D-185N 24 □□
225	110	2	4	CDC3D-225N 24 □□
265	132	2	4	CDC3D-265N 24 □□
330	160	2	4	CDC3D-330N 24 □□
400	220	2	4	CDC3D-400N 24 □□
500	250	2	4	CDC3D-500N 24 □□
630	355	2	4	CDC3D-630N 24 □□

注：“□□”表示线圈电压代码

线圈电压代码表							
线圈电压（V）	110	127	220	380	48~130	100~250	250~500
50Hz	F	S	M	Q	-	-	-
60Hz	F	S	M	Q	-	-	-
50/60Hz	-	-	-	-	EHE	KUE	URE

产品选型

JRS1Dsp 热过载继电器

JRS1Dsp 热过载继电器

产品型号	壳架电流	整定电流	安装方式
JRS1Dsp	25	P16	
	25：25A 38：38A 93：93A	P16：0.1~0.16A ... 93：80~93A	缺省：组合安装

注 : P 表示小数点

	整定电流 (A)	配用熔断器规格	配用接触器规格	订货编码
		推荐 RT16	推荐 CJX2s	
25	0.1~0.16	4	-09~38	JRS1Dsp 25 P16
	0.16~0.25	4	-09~38	JRS1Dsp 25 P25
	0.25~0.4	4	-09~38	JRS1Dsp 25 P4
	0.4~0.63	4	-09~38	JRS1Dsp 25 P63
	0.63~1	4	-09~38	JRS1Dsp 25 1
	1~1.6	4	-09~38	JRS1Dsp 25 1P6
	1.6~2.5	6	-09~38	JRS1Dsp 25 2P5
	2.5~4	10	-09~38	JRS1Dsp 25 4
	4~6	16	-09~38	JRS1Dsp 25 6
	5.5~8	20	-09~38	JRS1Dsp 25 8
	7~10	20	-09~38	JRS1Dsp 25 10
	9~13	25	-12~38	JRS1Dsp 25 13
	12~18	35	-18~38	JRS1Dsp 25 18
	17~25	50	-25~38	JRS1Dsp 25 25
38	23~32	63	-25~38	JRS1Dsp 38 32
	30~40	80	-32~38	JRS1Dsp 38 40
93	7~10	20	-40~95	JRS1Dsp 93 10
	9~13	25	-40~95	JRS1Dsp 93 13
	12~18	35	-40~95	JRS1Dsp 93 18
	17~25	50	-40~95	JRS1Dsp 93 25
	23~32	63	-40~95	JRS1Dsp 93 32
	30~40	80	-40~95	JRS1Dsp 93 40
	37~50	100	-50~95	JRS1Dsp 93 50
	48~65	100	-50~95	JRS1Dsp 93 65
	55~70	125	-65~95	JRS1Dsp 93 70
	63~80	125	-80~95	JRS1Dsp 93 80
	80~93	160	-95	JRS1Dsp 93 93

产品选型

JZC4s 接触器式继电器

JZC4s 接触器式继电器

产品型号	辅助触头	线圈电压	线圈频率
JZC4s	22	M	
	22：2NO+2NC 31：3NO+1NC 40：4NO+0NC 13：1NO+3NC 04：0NO+4NC	B：24V ... M：220V/230V ... Q：380V/400V ...	无：50Hz 7：50/60Hz

触头		订货编码
常开 NO	常闭 NC	
2	2	JZC4s 22 *
3	1	JZC4s 31 *
4	0	JZC4s 40 *
1	3	JZC4s 13 *
0	4	JZC4s 04 *

线圈电压代码										
线圈电压（V）	24	36	48	110	127	220/230	240	380/400	415	440
•	B	C	E	F	S	M	U	Q	L	X

注：对于 JZC4s 订货编码中的 *，可由线圈电压代码来表示
线圈频率 50Hz 为常规频率，在型号中不表示。
50Hz 所有的线圈电压，50/60Hz 也都有

产品选型
CDS2s 电磁启动器

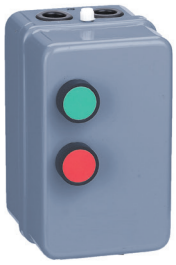

CDS2s 电磁启动器

产品型号	壳架电流	控制方式	整定电流
CDS2s	13	B	P16
	13：13A 32：32A 65：65A 95：95A	B: 带按钮 无：不带按钮	P16：0.16A … 95：80-93A

注：P 表示小数点

壳架电流（A)	整定电流（A)	订货编码	
		带按钮	不带按钮
13	0.1~0.16	CDS2s 13B P16 *	CDS2s 13 P16 *
	0.16~0.25	CDS2s 13B P25 *	CDS2s 13 P25 *
	0.25~0.4	CDS2s 13B P4*	CDS2s 13 P4 *
	0.4~0.63	CDS2s 13B P63 *	CDS2s 13 P63 *
	0.63~1	CDS2s 13B 01 *	CDS2s 13 01 *
	1~1.6	CDS2s 13B 1P6 *	CDS2s 13 1P6 *
	1.6~2.5	CDS2s 13B 2P5 *	CDS2s 13 2P5 *
	2.5~4	CDS2s 13B 04 *	CDS2s 13 04 *
	4~6	CDS2s 13B 06 *	CDS2s 13 06 *
	5.5~8	CDS2s 13B 08 *	CDS2s 13 08 *
	7~10	CDS2s 13B 10 *	CDS2s 13 10 *
	9~13	CDS2s 13B 13 *	CDS2s 13 13 *
32	12~18	CDS2s 32B 18 *	CDS2s 32 18 *
	17~25	CDS2s 32B 25 *	CDS2s 32 25 *
	23~32	CDS2s 32B 32 *	CDS2s 32 32 *
65	30~40	CDS2s 65B 40 *	CDS2s 65 40 *
	37~50	CDS2s 65B 50 *	CDS2s 65 50 *
	48~65	CDS2s 65B 65 *	CDS2s 65 65 *
95	63~80	CDS2s 95B 14 *	CDS2s 95 14 *
	80~93	CDS2s 95B 14 *	CDS2s 95 14 *

线圈电压代码			
线圈电压 (V)	110	220/230	380/400
*	F	M	Q

产品选型

CDV2s 电动机断路器

CDV2s 电动机断路器

产品型号	特殊检测	壳架电流	整定电流
CDV2s		32	P16
	符合 RoHS 检测标准	32：32A	P16: 0.1-0.16A ... 32: 24-32A P 表示小数点

热脱扣	磁脱扣	400/415V，50/60Hz，AC-3 类	推荐配合使用	订货编码
整定电流范围	电流 Id	三相电动机标准额定功率	接触器型号	
0.1-0.16A	1.5A	-	CJX2s-0911	CDV2s 32 P16
1.06-0.25A	2.4A	0.06KW	CJX2s-0911	CDV2s 32 P25
0.25-0.4A	5A	0.09KW	CJX2s-0911	CDV2s 32 P4
0.4-0.63A	8A	0.12KW	CJX2s-0911	CDV2s 32 P63
0.63-1A	13A	0.25KW	CJX2s-0911	CDV2s 32 1
1-1.6A	22.5A	0.37KW	CJX2s-0911	CDV2s 32 1P6
1.6-2.5A	33.5A	0.75KW	CJX2s-0911	CDV2s 32 2P5
2.5-4A	51A	1.5KW	CJX2s-0911	CDV2s 32 4
4-6.3A	78A	2.2KW	CJX2s-0911	CDV2s 32 6P3
6-10A	138A	4KW	CJX2s-0911	CDV2s 32 10
9-14A	170A	5.5KW	CJX2s-1211	CDV2s 32 14
13-18A	223A	7.5KW	CJX2s-1811	CDV2s 32 18
17-23A	327A	9KW	CCJX2s-2511	CDV2s 32 23
20-25A	327A	11KW	CJX2s-2511	CDV2s 32 25
24-32A	416A	15KW	CJX2s-3211	CDV2s 32 32

产品选型
附件

附件

PC 透明防尘盖

安装位置	订货编码	适用产品
顶端	PC38	CJX2s-06-38A CDC3D-120~630A
	PC65	CJX2s-40-65A
	PC95	CJX2s-80~95A

辅助触头

安装位置	极数	组成 NO	组成 NC	触点布局	订货编码	适用产品
顶端	2	0	2	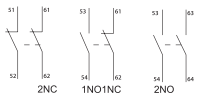	F4 02	CJX2s 06~95 CJX2sF 115~2100 CDC3D 120~630 JZC4s
		1	1		F4 11	
		2	0		F4 20	
	4	0	4	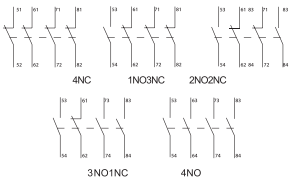	F4 04	
		1	3		F4 13	
		2	2		F4 22	
		3	1		F4 31	
		4	0		F4 40	
侧面	2	0	2	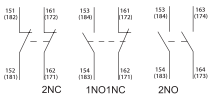	FC6 02	CJX2s 09~95
		1	1		FC6 11	
		2	0		FC6 20	

SK4 空气延时头

安装位置	延时类型	接线示意图	延时范围	订货编码	适用产品
顶端	通电延时		0.1-3 秒	SK4 20	CJX2s 06~95 CJX2sF 115~2100 CDC3D 120~630 JZC4s
			0.1-30 秒	SK4 22	
			10-180 秒	SK4 24	
	断电延时		0.1-3 秒	SK4 30	
			0.1-30 秒	SK4 32	
			10-180 秒	SK4 34	

机械互锁装置

水平安装		
互锁方式	订货编码	适用产品
机械互锁、带电气互锁	FR6 32 H	CJX2s 09~38
	FR6 95 HS	CJX2s 40~95
机械互锁、无电气互锁	FR6 32 HX	CJX2s 09~38
	FR6 95 HXS	CJX2s 40-95

产品选型
附件

附件

机械互锁装置

水平安装		
互锁方式	接触器型号	订货编码
机械互锁 无电气互锁	CJX2sF-115~150	FR6 FF H
	CJX2sF-185~225	FR6 GG H
	CJX2sF-265~330	FR6 HH H
	CJX2sF-400~500	FR6 KK H
	CJX2sF-630	FR6 LL H

水平安装

垂直安装（机械互锁无电气互锁）		
接触器型号		联锁装置型号
底部	顶部	
CJX2sF-115 或 CJX2sF-150	CJX2sF-115	FR6 FF V
	CJX2sF-150	FR6 FF V
	CJX2sF-185	FR6 FG V
	CJX2sF-225	FR6 FG V
	CJX2sF-265	FR6 FH V
	CJX2sF-330	FR6 FH V
	CJX2sF-400	FR6 FH V
	CJX2sF-500	FR6 FH V
	CJX2sF-630	FR6 FL V
CJX2sF-185 或 CJX2sF-225	CJX2sF-185	FR6 GG V
	CJX2sF-225	FR6 GG V
	CJX2sF-265	FR6 GK V
	CJX2sF-330	FR6 GK V
	CJX2sF-400	FR6 GK V
	CJX2sF-500	FR6 GK V
	CJX2sF-630	FR6 GL V
CJX2sF-265 或 CJX2sF-330	CJX2sF-265	FR6 HK V
	CJX2sF-330	FR6 HK V
	CJX2sF-400	FR6 HK V
	CJX2sF-500	FR6 HK V
	CJX2sF-630	FR6 HL V
CJX2sF-400	CJX2sF-400	FR6 HK V
	CJX2sF-500	FR6 HK V
	CJX2sF-630	FR6 HL V
CJX2sF-500	CJX2sF-500	FR6 HK V
	CJX2sF-630	FR6 HL V
CJX2sF-630	CJX2sF-630	FR6 LL V

垂直安装

注：垂直安装的机械互锁装置都不带电气互锁

附件

MC6 主触头

极数	接触器电流规格	订货编码
3 极	115A	MC6 115
	150A	MC6 150
	185A	MC6 185
	225A	MC6 225
	265A	MC6 265
	330A	MC6 330
	400A	MC6 400
	500A	MC6 500
	630A	MC6 630

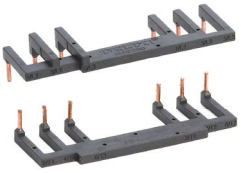

FN 可逆排

安装方式	订货编码	适用产品
安装在接触器的主回路进出线上，分进线排和出线排（可逆排上标 A1 的为进线，A2 的为出线）	FN-18	CJX2s-9~18

FS 浪涌抑制器

安装方式	订货编码	适用产品	控制电路电压范围
连接到接触器 A1、A2 接线端子上	FS061RC	CJX2s-6	24~48V
	FS062RC		110~240V
	FS063RC		380~440V
	FS181RC	CJX2s-9~18	24~48V
	FS182RC		110~240V
	FS183RC		380~440V
	FS381RC	CJX2s-25~38	24~48V
	FS382RC		110~240V
	FS383RC		380~440V
	FS651RC	CJX2s-40~65	24~48V
	FS652RC		110~240V
	FS653RC		380~440V
	FS951RC	CJX2s-80~95	24~48V
	FS952RC		110~240V
	FS953RC		380~440V

产品选型
附件

附件

X2s 线圈

订货编码	线圈电压	适配接触器
X2s18*	24-440V	CJX2s 09-18A
X2s38*		CJX2s 25-38A
X2s65*		CJX2s 40-65A
X2s95*		CJX2s 80-95A

X2H 线圈

订货编码	线圈电压	适配接触器
X2H18*	24-440V	CJX2H 09-18A
X2H38*		CJX2H 25-32A
X2H65*		CJX2H 40-65A
X2H95*		CJX2H 80-95A

线圈电压代码										
线圈电压 (V)	24	36	48	110	127	220/230	240	380/400	415	440
*	B	C	E	F	S	M	U	Q	L	X

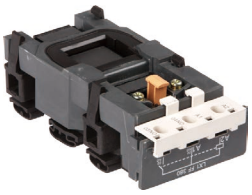

LX1/LX9 线圈

适用于 CJX2sF 电流规格	线圈电压	订货编码
115~150A	220V	LX1FF220
	380V	LX1FF380
	220V	LX9FF220
	380V	LX9FF380
185~225A	220V	LX1FG220
	380V	LX1FG380
	220V	LX9FG220
	380V	LX9FG380
265~330A	220V	LX1FH220
	380V	LX1FH380
400A	220V	LX1FJ220
	380V	LX1FJ380
500A	220V	LX1FK220
	380V	LX1FK380
630~1250A	220V	LX1FL220
	380V	LX1FL380
1450~2100A	220V	LX1FK220*2
	380V	LX1FL380*2

注：1、115~225A LX1 线圈为 50Hz，LX9 为 50-60Hz;
2、265~2100A LX1 线圈为 50-60Hz;
3、1450~2100A 线圈为两个 LX1FK 线圈串联;

线圈电压代码										
线圈电压 (V)	24	36	48	110	127	220/230	240	380/400	415	440
*	B	C	E	F	S	M	U	Q	L	X

产品选型
附件

附件

名称		型号	规格	订货编码	适配产品
欠脱扣器		AUV2s	110-127V	AUV2S110	CDV2s
			220-240V	AUV2S220	
			380-400V	AUV2S380	
			415V	AUV2S415	
分励脱扣器		ASV2s	110-127V	ASV2S110	
			220-240V	ASV2S220	
			380-400V	ASV2S380	
			415V	ASV2S415	
辅助触头	正装	AEV2s	2NO	AEV2S20	
			1NC+1NO	AEV2S11	
	侧装	ANV2s	2NO	ANV2S20	
			1NC+1NO	ANV2S11	
防水外壳		CDV2s-32MC	IP55	CDV2S32MC	

AEV2s 或 AEV2s20 安装

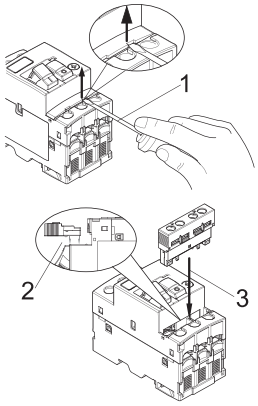

1. 将顶辅助护罩向上撬下；
2. 将顶辅助平整一面贴紧断路器；
3. 对准安装位置向下插入即可。

瞬时辅助触头的基本参数

名称	额定绝缘电压 UI	使用类别	额定工作电压	额定工作电流	约定发热电流
正装 辅助触头	250V	AC-15	24V	2A	2.5A
			48V	1.25A	2.5A
			110V	1A	2.5A
			230V	0.5A	2.5A
		DC-13	24V	1A	2.5A
			48V	0.3A	2.5A
侧装 辅助触头	690V	AC-15	48V	6A	6A
			110V	4.5A	6A
			230V	3.3A	6A
			380V	2.2A	6A
		DC-13	24V	6A	6A
			48V	5A	6A
			220V	0.5A	6A

外形及安装尺寸

CDC19s 切换电容接触器

CDC19s 切换电容接触器

■ CDC19s-25、32、43 外形及安装尺寸

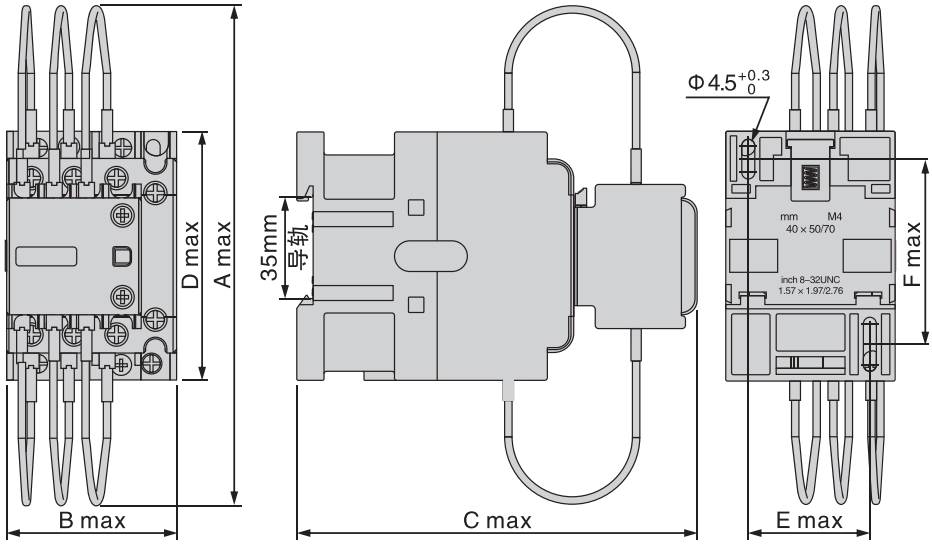

■ CDC19s-63、95、115 外形及安装尺寸

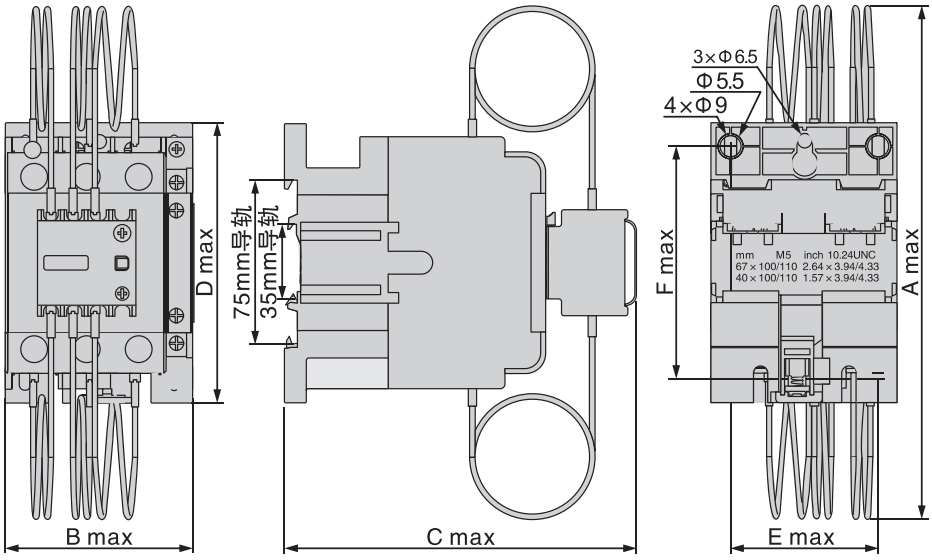

型号	外形尺寸				安装尺寸	
	Amax	Bmax	Cmax	Dmax	Emax	Fmax
CDC19s-25	176	45.5	122	74.5	35	50/60
CDC19s-32	180	56.5	132	83	40	50/60
CDC19s-43	180	56.5	132	83	40	50/60
CDC19s-63	190	74.5	154	127.5	59	100/110
CDC19s-95	190	85.5	160	127.5	67	100/110
CDC19s-115	190	85.5	160	127.5	67	100/110

外形及安装尺寸

CJX2s 交流接触器

CJX2s 交流接触器

■ CJX2s 06~38A

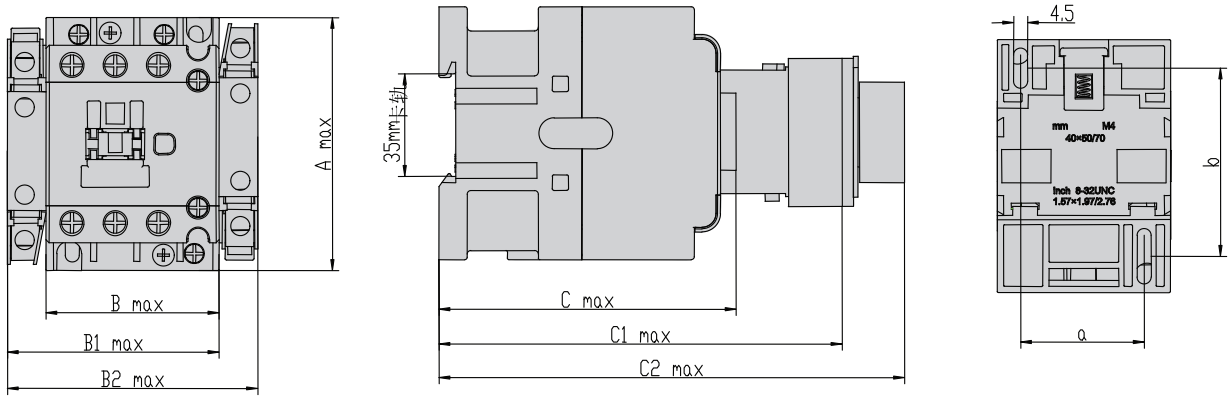

■ CJX2s 40~95A

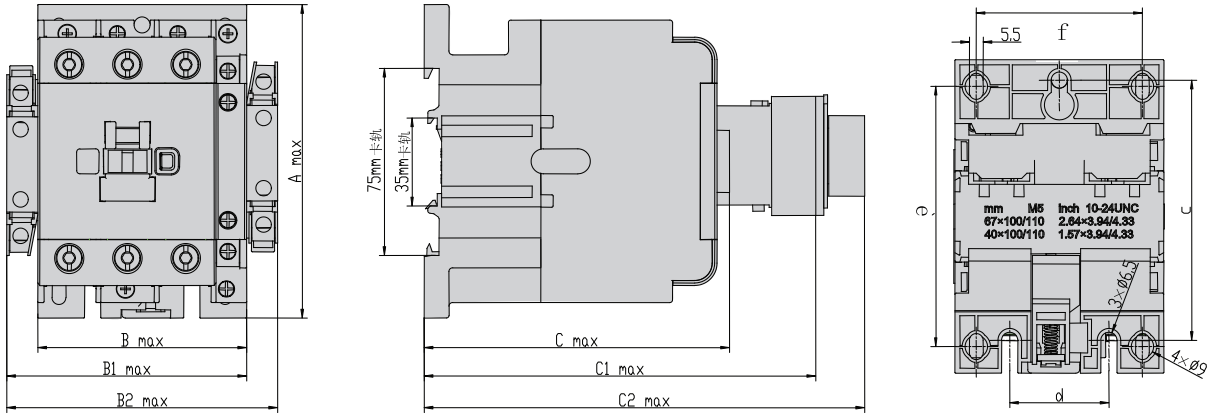

■ CJX2s 06~95A 交流接触器外形尺寸

型号	辅助触头	Amax	Bmax	B1max	B2max	Cmax	C1max	C2max
CJX2s(K)-06	01、10	74.5	45.5	-	-	75	107	132
CJX2s(K)-09、12、18	01、10	74.5	45.5	58	71	82.5	114.5	139.5
	11	74.5	45.5	58	71	85.5	117.5	142.5
CJX2s(K)-25、32、38	01、10、11	83	56.5	69	82	97	129	154
CJX2s(K)-40、50、65	11	127.5	74.5	88	101	117	148.5	173.5
CJX2s(K)-80、95	11	127.5	85.5	99	112	125.5	157	182
注： B1max—接触器 + FC6 B2max—接触器 +2 个 FC6 C1max—接触器 + FD6 C2max—接触器 + FT6								

■ CJX2s 06~95A 交流接触器安装尺寸

型号	辅助触头	a	b	c	d	e	f
CJX2s(K)-06	01、10	35	50/60	-	-	-	-
CJX2s(K)-09、12、18	01、10、11	35	50/60	-	-	-	-
CJX2s(K)-25、32、38	01、10、11	40	50/60	-	-	-	-
CJX2s(K)-40、50、65	11	-	-	105	40	100/110	59
CJX2s(K)-80、95	11	-	-	105	40	100/110	67

外形及安装尺寸

CJX2s-N 可逆交流接触器

CJX2s-N 可逆交流接触器

■ CJX2s-N 09~38A

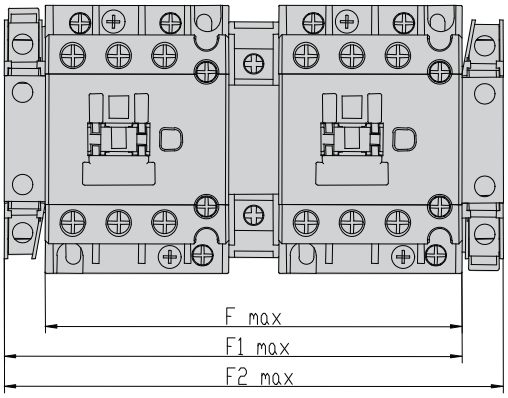

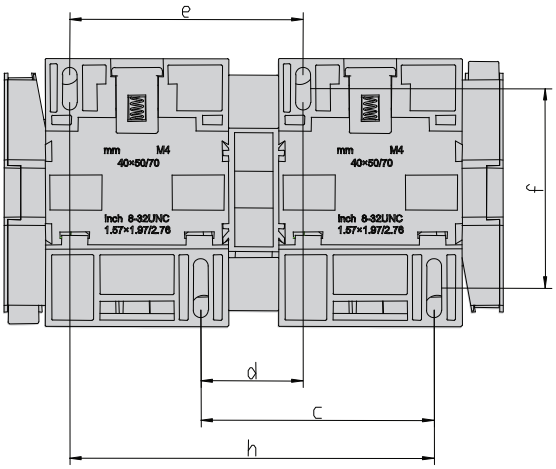

■ CJX2s-N 40~95A

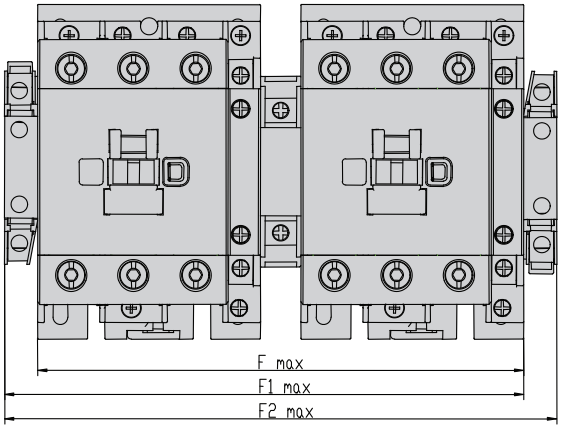

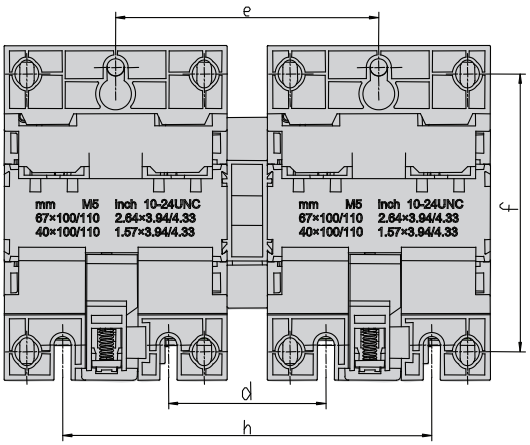

■ CJX2s-N 09~95A 可逆交流接触器外形尺寸

型号	Fmax	F1max	F2max	c	d	e	f	h
CJX2s-09N、12N、18N	107	120	131	60	25	60	50/60	95
CJX2s-25N、32N、38N	129	142	153	71	31.5	71	50/60	111.5
CJX2s-40N、50N、65N	163	180	193	-	50	90	100/110	130
CJX2s-80N、95N	186	202	215	-	60	100	100/110	140

外形及安装尺寸

CJX2sF 大电流交流接触器

CJX2sF 大电流交流接触器

■ CJX2sF-115~330

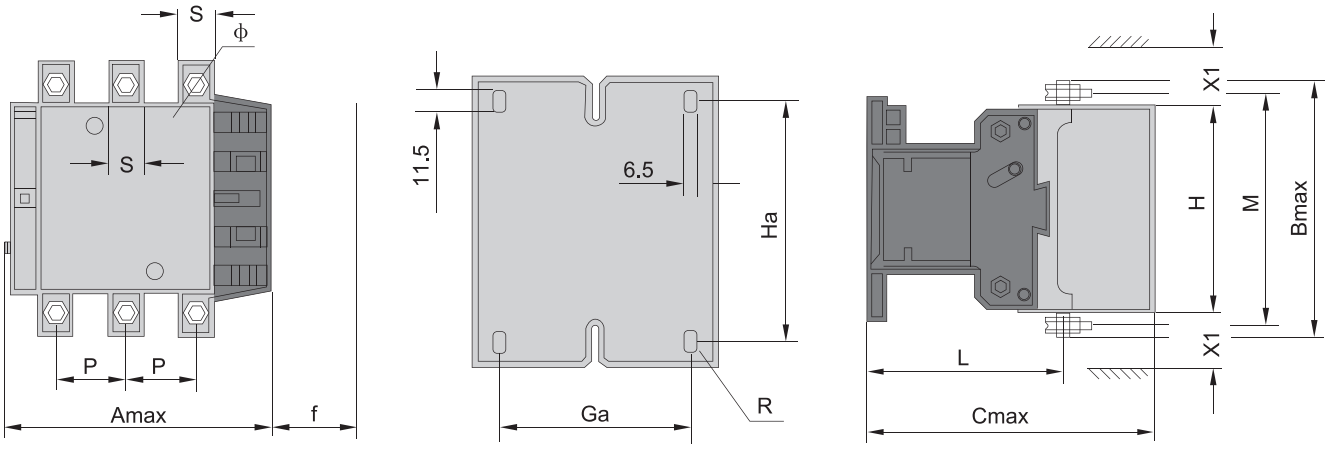

型号	Amax	Bmax	Cmax	P	S	ϕ	f	M	H	L	X1 (200-550V)	X1 (600-1000V)	Ga	Ha
CJX2sF-115	167	163	172	37	20	M6	131	147	124	107	10	15	80	110~120
CJX2sF-150	167	171	172	40	20	M8	131	150	124	107	10	15	80	110~120
CJX2sF-185	171	174	183	40	20	M8	131	154	127	113.5	10	15	80	110~120
CJX2sF-225	171	197	183	48	25	M10	131	172	127	113.5	10	15	80	110~120
CJX2sF-265	203	203	215	48	25	M10	147	178	147	141	10	15	96	110~120
CJX2sF-330	213	206	220	48	25	M10	147	181	158	145	10	15	96	110~120

注：1、f 表示取出线圈所需的最小距离
2、X1 表示根据工作电压和分断能力所确定的飞弧距离

■ CJX2sF-400~500

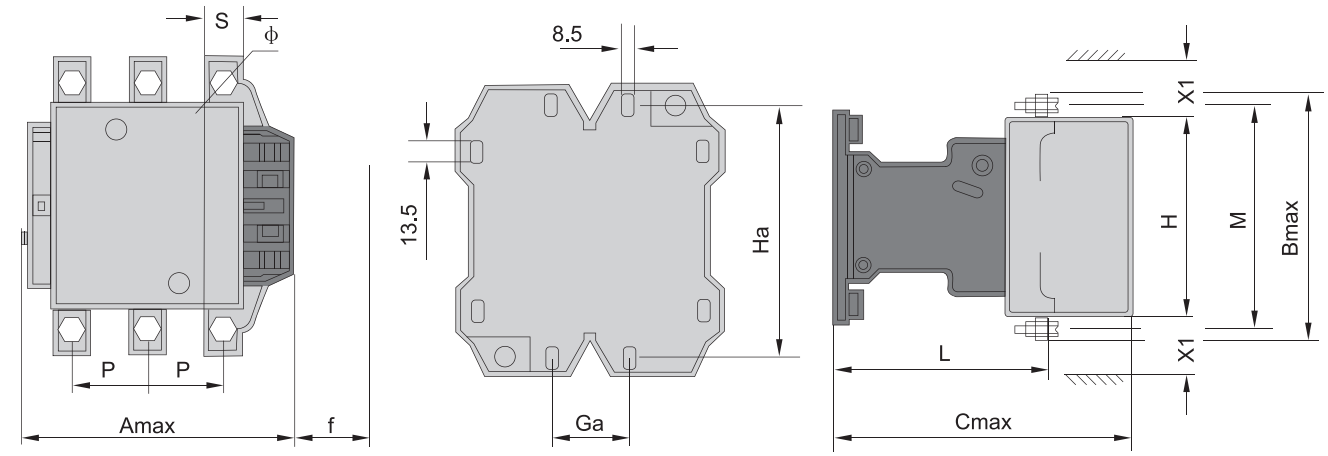

型号	Amax	Bmax	Cmax	P	S	ϕ	f	M	H	L	X1 (200-550V)	X1 (600-1000V)	Ga	Ha
CJX2sF-400	213	206	220	48	25	M10	146	181	158	145	15	20	80	170~180
CJX2sF-500	233	238	233	55	30	M10	150	208	172	146	15	20	80	170~180

外形及安装尺寸

CJX2sF 大电流交流接触器

CJX2sF 大电流交流接触器

■ CJX2sF-630~800

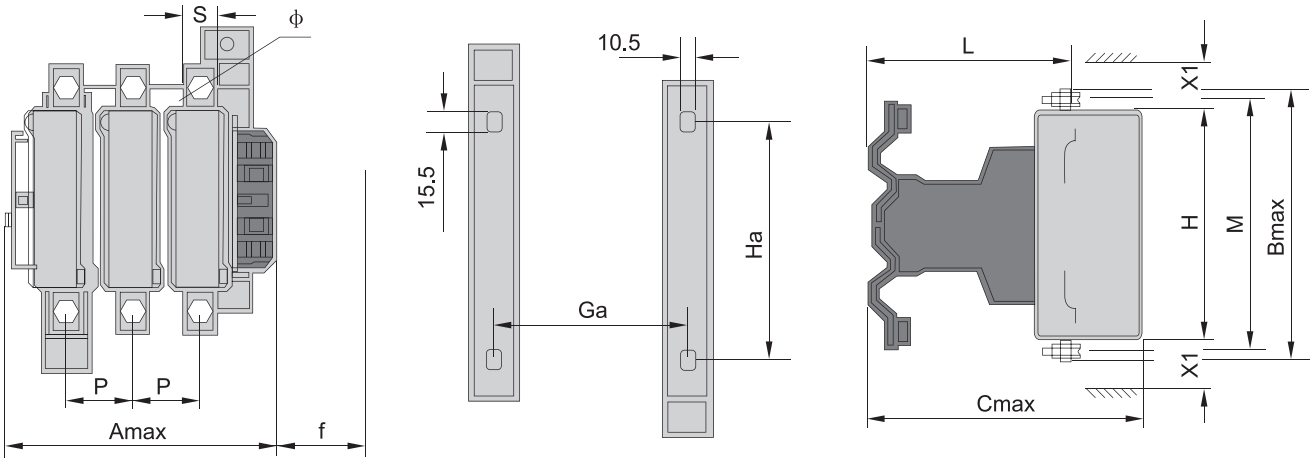

型号	Amax	Bmax	Cmax	P	S	ϕ	f	M	H	L	X1 (200-550V)	X1 (600-1000V)	Ga	Ha
CJX2sF-630	309	304	256	80	40	M12	181	264	202	155	20	30	180	180~190
CJX2sF-800	309	304	256	80	40	M12	181	264	202	155	20	30	180	180~190

■ CJX2sF-1000~2100

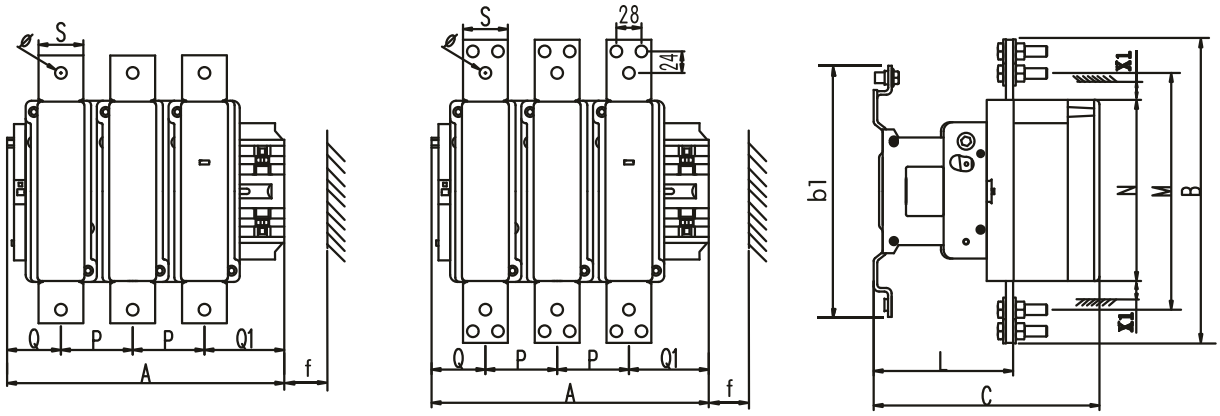

CJX2sF-1000、1250 外形

外形及安装尺寸
CJX2sF 大电流交流接触器

CJX2sF 大电流交流接触器

■ CJX2sF-1000~2100

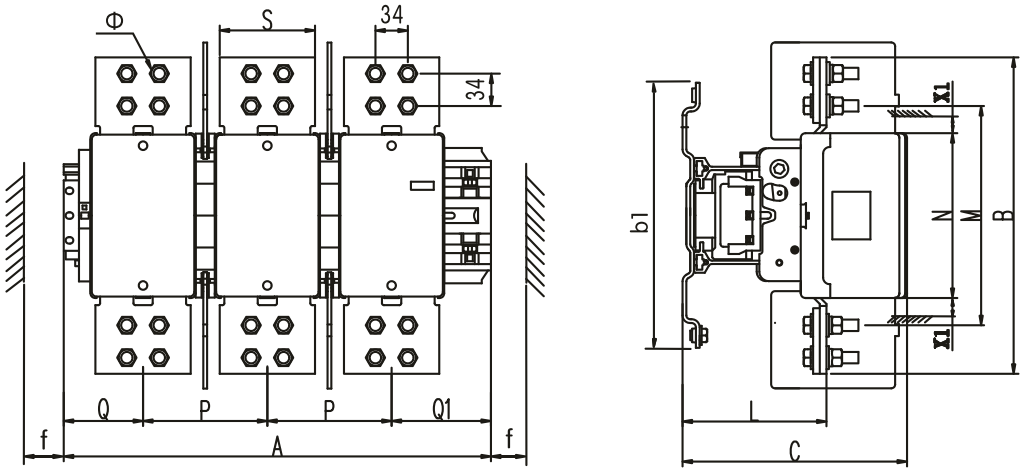

CJX2sF-1450、1700、2100 外形

型号	CJX2sF-				
	1000	1250	1450	1700	2100
A	309	309	448		
P	80	80	130		
Q	60	60	85		
Q1	89	89	104		
S	40	50	100		
Φ	M12	M12	M12		
f	201	201	169		
B	304	338	332		
b1	280	280	278		
M	264	264	230		
N	202	202	172		
C	255	255	238		
I	155	155	151		
X1 ≤500V ≥600V	20 30		90 100		

注：（1）f 表示取出每个线圈所需的最小距离
（2）X1 表示根据工作电压和分断能力确定的飞弧距离

外形及安装尺寸

CJX2sF 大电流交流接触器

CJX2sF-N 大电流可逆型交流接触器

■ CJX2sF-115N~330N（水平安装）

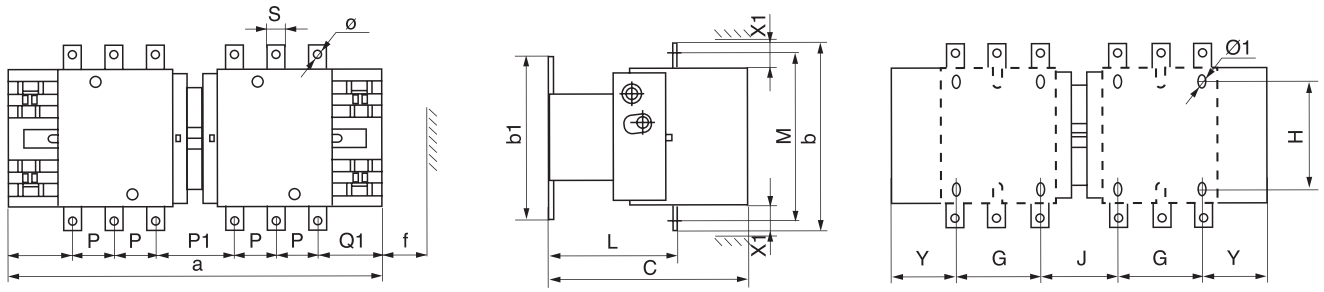

■ CJX2sF-400N~500N（水平安装）

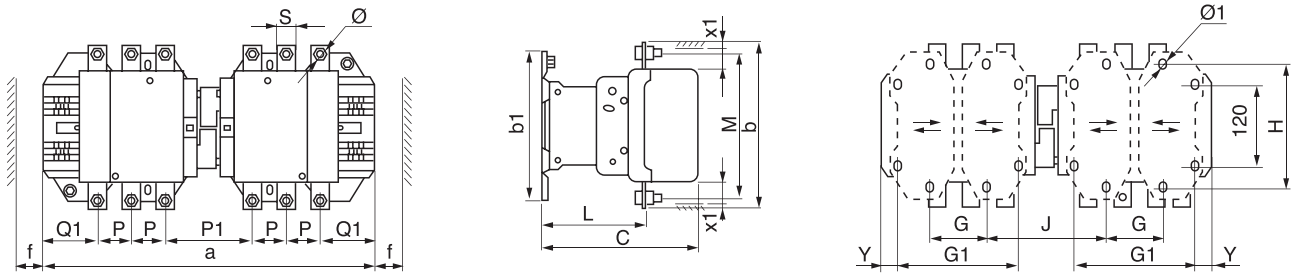

■ CJX2sF-630N/800N（水平安装）

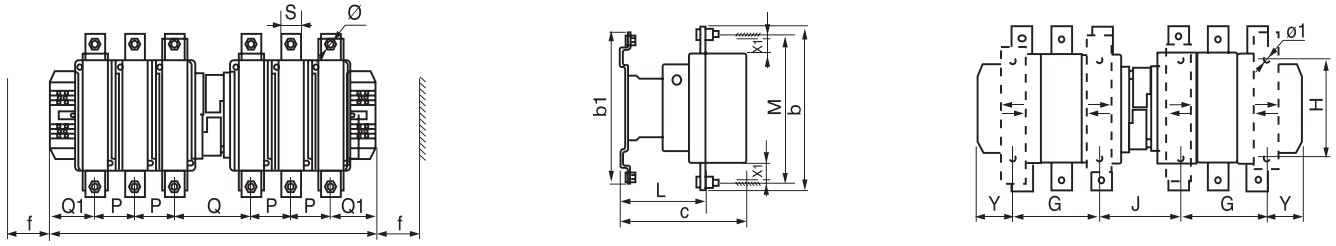

接触器型	a	p	p1	Q1	S	ϕ	f	b	b1	M	c	L	G	J	H	ϕ1	Y
CJX2sF-115N	346	37	78	60	15	M6	109	162	137	147	171	107	80	72	120/106	6.5	57
CJX2sF-150N	346	40	72	57.5	20	M8	109	170	137	150	171	107	80	72	120/106	6.5	57
CJX2sF-185N	357	40	78	59.5	20	M8	117	174	137	154	181	113.5	80	78	120/106	6.5	59.5
CJX2sF-225N	357	48	62	51.5	25	M10	117	197	137	175	181	113.5	80	78	120/106	6.5	59.5
CJX2sF-265N	424	48	99	66.5	25	M10	143	203	145	178	213	141	96	109	120/106	6.5	61.5
CJX2sF-330N	445	48	105	74	25	M10	143	206	145	181	219	145	96	122	120/106	6.5	65.5
CJX2sF-400N	445	48	105	74	25	M10	151	206	209	181	219	145	80	156	170/180	8.5	19.5
CJX2sF-500N	485	55	111	77	30	M10	169	238	209	208	232	146	80	156	170/180	8.5	39.5
CJX2sF-630N	636	80	138	89	40	M12	201	304	280	264	255	155	180	139	180/190	10.5	68.5
CJX2sF-800N	636	80	138	89	40	M12	210	304	280	264	255	155	180	139	180/190	10.5	68.5

外形及安装尺寸
CDC3D 大交流接触器

CDC3D 大交流接触器

■ CDC3D-120~630

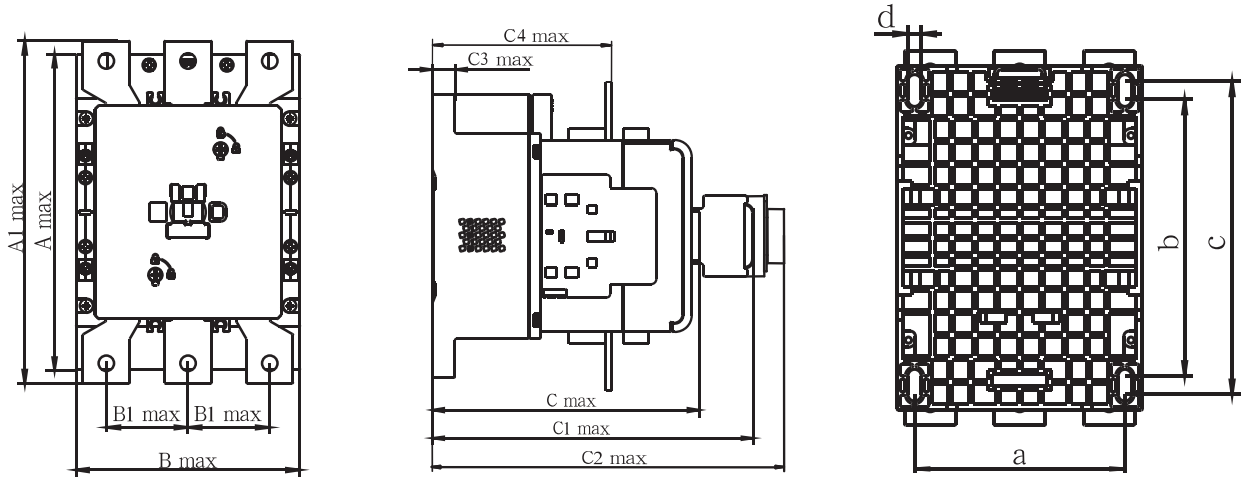

单位：mm

型号	Amax	A1max	Bmax	B1max	Cmax	C1max	C2max	C3max	C4max	a	b	c	d
CDC3D-120（J）	170	185	120	45	161	193	198	13.5	108.5	104.5	136.5	154.5	6.5
CDC3D-160（J）	170	185	120	45	161	193	198	13.5	108.5	104.5	136.5	154.5	6.5
CDC3D-185（J）	170	185	120	45	161	193	198	13.5	108.5	104.5	136.5	154.5	6.5
CDC3D-225（J）	170	185	120	45	161	193	198	13.5	108.5	104.5	136.5	154.5	6.5
CDC3D-265J	211.5	201.5	154	53.5	208	240	245	17	142	129.5	174.7	189.5	9
CDC3D-330J	211.5	201.5	154	53.5	208	240	245	17	142	129.5	174.7	189.5	9
CDC3D-400J	211.5	201.5	154	53.5	208	240	245	17	142	129.5	174.7	189.5	9
CDC3D-500J	216.5	138.5	170.5	62	231.5	263.5	268.5	18	158	131.5	181.5	191.5	10
CDC3D-630J	216.5	138.5	170.5	62	231.5	263.5	268.5	18	158	131.5	181.5	191.5	10

外形及安装尺寸
CDC3D 大交流接触器

CDC3D-N 大交流可逆接触器

■ CDC3D-120N~630N（水平安装）

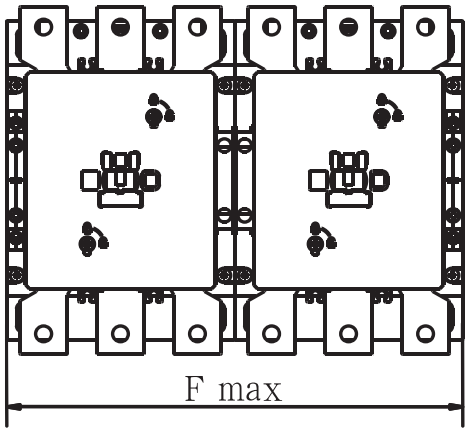

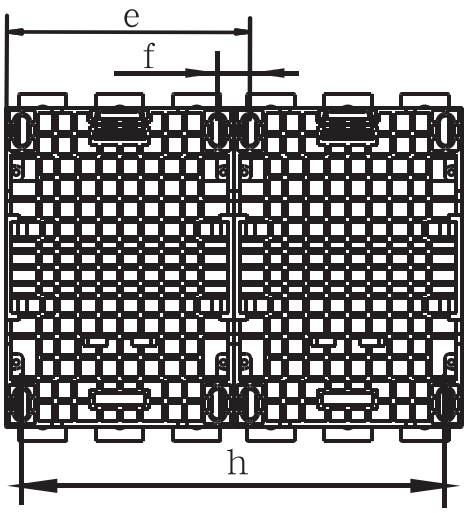

单位：mm

型号	Fmax	e	f	h
CDC3D-120N（J）	241.5	130	18.5	224.5
CDC3D-160N（J）	241.5	130	18.5	224.5
CDC3D-185N（J）	241.5	130	18.5	224.5
CDC3D-225N（J）	241.5	130	18.5	224.5
CDC3D-265NJ	309.5	168.5	27.5	270
CDC3D-330NJ	309.5	168.5	27.5	270
CDC3D-400NJ	309.5	168.5	27.5	270
CDC3D-500NJ	339.5	190	40.5	281
CDC3D-630NJ	339.5	190	40.5	281

注：B1max—接触器相间距　C1max—接触器 +F4　C2max—接触器 +SK4　C3—接触器接线高度　C4—接触器主回路接线高度

外形及安装尺寸

JRS1Dsp 热过载继电器

JDS1Dsp 热过载继电器

■ JRS1Dsp-25 外形及安装尺寸图

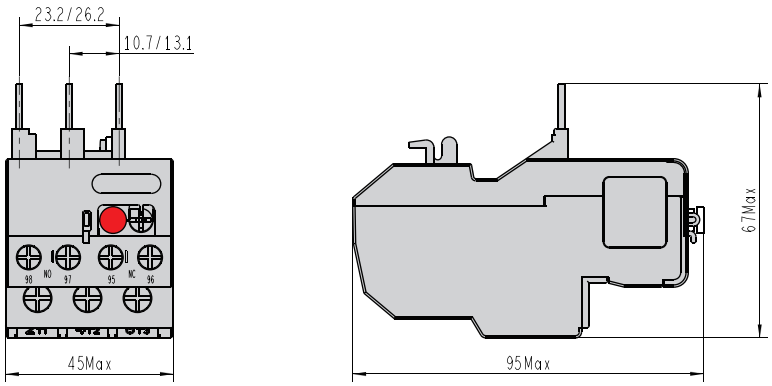

■ JRS1Dsp-38 外形及安装尺寸图

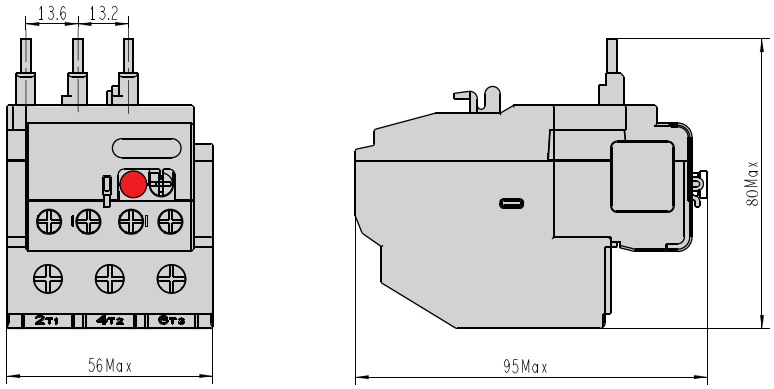

■ JRS1Dsp-93 外形及安装尺寸图

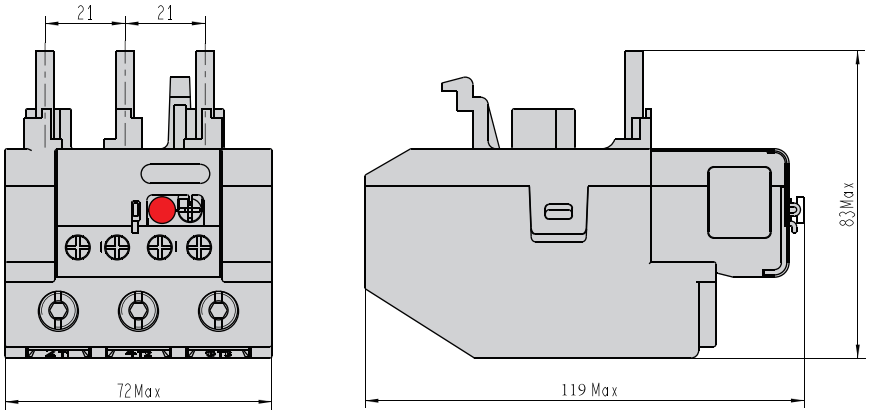

外形及安装尺寸

JZC4s 接触器式继电器

JZC4s 接触器式继电器

■ JZC4s

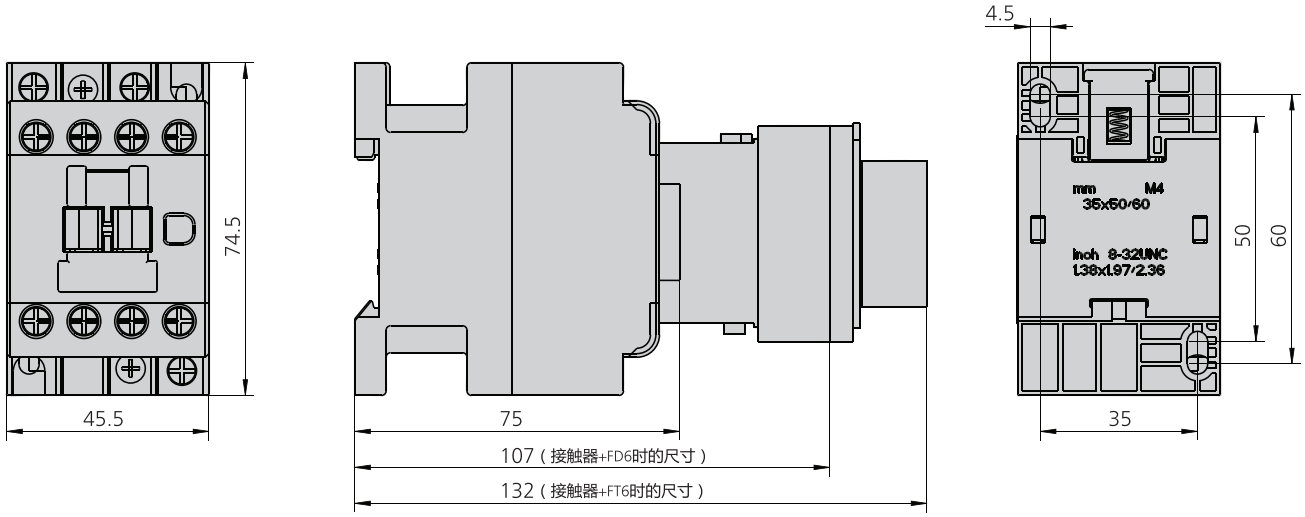

CDS2s 电磁启动器

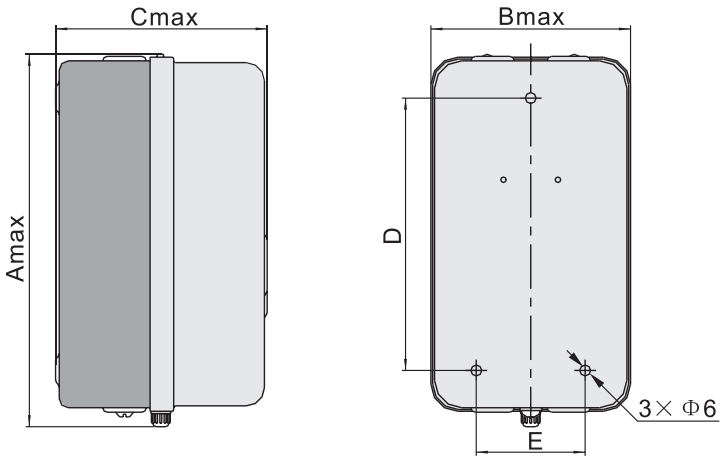

产品型号	外形尺寸（A*B*C. 最大）铁外壳	安装尺寸（D*E)	安装孔
CDS2s-13	180*107*115(126)	140*60	Φ6
CDS2s-32	206*110*120(131)	150*60	Φ6
CDS2s-65	288*149*157(168)	230*100	Φ6
CDS2s-95	288*149*157(168)	230*100	Φ6

注：（）括号内为带按钮壳子高度

外形及安装尺寸
CDV2s 电动机断路器

CDV2s 电动机断路器

■ CDV2s-32

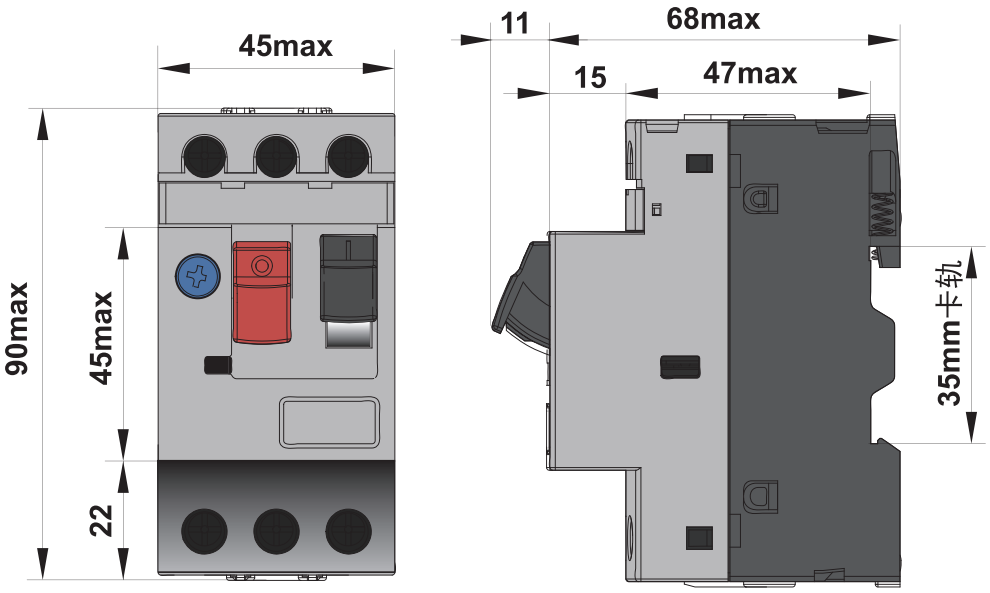

备忘录

备忘录

备忘录

德力西电气有限公司
DELIXI ELECTRIC LTD

浙江省乐清市柳市镇德力西高科技工业园区
电话: (86-577)6177 8888
传真: (86-577)6177 8000
客服热线: 400-826-8008
邮编: 325604

Delixi High-Tech Industry Park, Liushi, Yueqing, Zhejiang, P.R.China
Tel: (86-577)6177 8888
Fax: (86-577)6177 8000
Hotline: 400-826-8008
P/C: 325604

官方网站 www.delixi-electric.com
官方微博 http://e.weibo.com/delixi2008

微信订阅号

若您对我们的**产品**有任何意见或建议， 请致信 de.mkt@delixi-electric.com

北区

北京办事处
地址：北京市丰台区枫竹苑一区（未来假日花园）18-10　邮编：100076
电话：010－87576990　　传真：010－87576991

- 沈阳办公点
  地址：辽宁省沈阳市于洪区细河南路碧桂园银河城钻石郡148-3
  邮编：110000
  电话：024－23342957
  传真：024－23342477
- 太原办公点
  地址：山西太原市万柏林区西矿街70号红星小区五单元1402
  邮编：030024
  电话：0351－6591900
  传真：0351－6591900
- 天津办公点
  地址：天津市西青区凯安道凯信佳园9－3－401
  邮编：300100
  电话：022－87801980
  传真：022－87801980
- 石家庄办公点
  地址：石家庄市裕华区华兴生活小区41－1－102
  邮编：050011
  电话：0311－85378322
  传真：0311－85378322
- 济南办公点
  地址：山东济南天桥区巴黎花园13号楼1002室
  邮编：250000
  电话：0531－85897007
  传真：0531－85897006
- 郑州办公点
  地址：河南郑州金水区青年路145号6号楼17层1706号
  邮编：450000
  电话：0371－68091000
- 黑龙江办公点
  地址：黑龙江省哈尔滨市道外区润达国际D座2单807室
  邮编：150050
- 吉林办公点
  地址：吉林省长春市经开区浦东路与深圳街交汇处虹湾国际A座706室
  邮编：130031
- 合肥办公点
  地址：安徽合肥瑶海工业园12号新时代办公楼
  邮编：230000
- 青岛办公点
  地址：青岛市城阳区正阳路177号15号楼2单元903室
  邮编：214000

中区

西安办事处
地址：陕西西安市莲湖区大庆路三号蔚蓝国际A705　　邮编：710082
电话：029－88611982　　传真：029－88610883

- 武汉办公点
  地址：湖北武汉市江汉区新华路186号福星国际商会大厦2516、2517室
  邮编：430000
  电话：027－85512405
  传真：027－85696016
- 成都办公点
  地址：成都市金牛区人民北路二段118号金牛万达广场甲级C座16楼1603号
  邮编：610000
  电话：028－87711123
  传真：0577－61778197
- 昆明办公点
  地址：昆明市西山区棕树营街道办事处土堆村碧鸡名城C地块9幢2802室
  邮编：650000
  电话：0871－63541918
  传真：0871－63541918
- 重庆办公点
  地址：重庆市九龙坡区渝洲路4号18－9号
  邮编：400039
  电话：023－68882868
  传真：023－68882868
- 温州办公点
  地址：浙江省乐清市柳市镇德力西工业园
  邮编：325604
  电话：0577－61778888－7017
  传真：0577－62721500
- 南京办公点
  地址：江苏省南京市秦淮区洪武路23号1505、1506室
  邮编：210000
  电话：025－84573166
- 新疆办公点
  地址：新疆乌鲁木齐市米东区米东南路红光雅居D区6号楼3单元602室
  邮编：830000
- 贵阳办公点
  地址：贵阳市观山湖区石林东路中天帝景传说B区B4栋1单元1302室
- 杭州办公点
  地址：杭州市江干区蓝桥景苑11幢2单元1002室
  邮编：310016

南区

广州办事处
地址：广州市荔湾区南岸路63号城启大厦1905室　　邮编：510160
电话：020－81272152　　传真：020－81272952

- 南昌办公点
  地址：江西南昌市西湖区广场东路恒茂国际华城23幢2907
  邮编：330002
  电话：0791－86112385
  传真：0791－86112385
- 南宁办公点
  地址：南宁市西乡塘区北大路中梦泽园小区岳阳阁5单元202室
  邮编：530003
  电话：0771－3824681
  传真：0771－3824681
- 深圳办公点
  地址：深圳市龙华新区民丰路1号碧水龙庭7栋4单元14D
  邮编：518109
- 福建办公点
  地址：福州市晋安区东二环泰禾广场7号楼1117单元
  邮编：350024
- 长沙办公点
  地址：湖南长沙月湖大市场C区28栋5单元401室
  邮编：410000

- 辽宁物流
  地址：沈阳市苏家屯区雪莲街188号（雪莲街与四环路交叉口）华翔五金城D1-2德力西
  电话：024－31489425
  传真：024－31489425
- 陕西物流
  地址：陕西省西安市六村堡丰产路西段陕西商储物流园南区B1号德力西仓库
  电话：029－89304470
  传真：029－89304471
- 山东物流
  地址：山东省临沂市经济技术开发区翔宇路23号华派克物流园内
  电话：0539－7702688
  传真：0539－7702988
- 石家庄物流
  地址：河北省石家庄市元氏县殷村石武铁路东国达物流园内
  电话：15511431257
- 重庆物流
  地址：重庆市九龙坡区上游村七社
  电话：023－68048866
  传真：023－68048877
- 广东物流
  地址：广东省佛山市南海区里水镇甘河路（怡和2路银裕木业制品厂）直入100米
  电话：0757－85129821
  传真：0757－85129820
- 温州物流
  地址：浙江省乐清市柳市镇德力西高科技生态工业园
  电话：0577－61778888－8238
- 新疆物流
  地址：乌鲁木齐市友谊路230号（诚通物流院内德力西仓库）
  电话：0991－3725756
  传真：0991－3725796
- 芜湖物流
  地址：安徽省芜湖市芜湖县新芜经济开发区阳光大道2378号
  电话：0553－8717888－5189
- 成都物流
  地址：四川省成都金牛区天回镇高科技产业园区隆回路66号新城储物流园德力西电气中A-1号库房
  电话：028－85257595
- 河南物流
  地址：河南省郑州市经开区国际物流园喜达路与培物流园南排58号
  电话：0371－62030378
  传真：0371－62030378
- 湖北物流
  地址：湖北省武汉市东西湖区临空港大道23号捷利物流园3号库
  电话：027－83088390
  传真：027－83088391
- 芜湖湾沚物流
  地址：安徽省芜湖市芜湖县湾沚镇朝阳东路999号
  电话：0553－8717888－5224

2019年8月第七版　　DENCPCJX2SYB1901