Kinghelm®

尺寸范围	未注公差值
0~3	±0.1
3~6	±0.15
6~9	±0.2
9~12	±0.25
12~15	±0.3

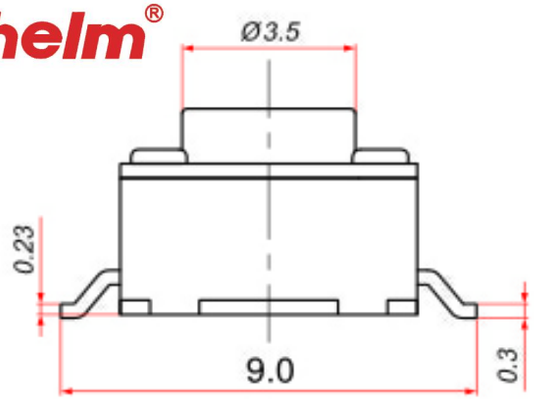

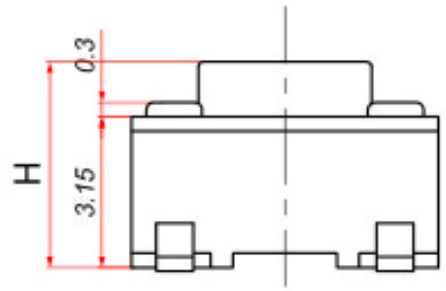

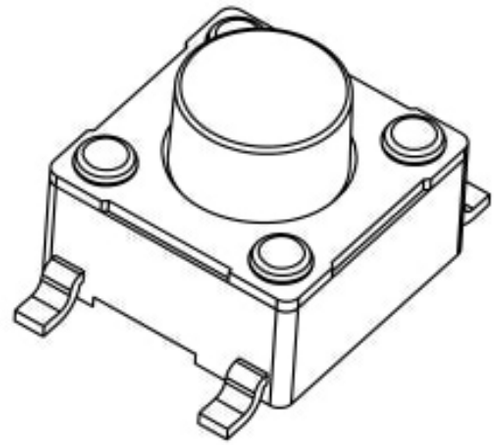

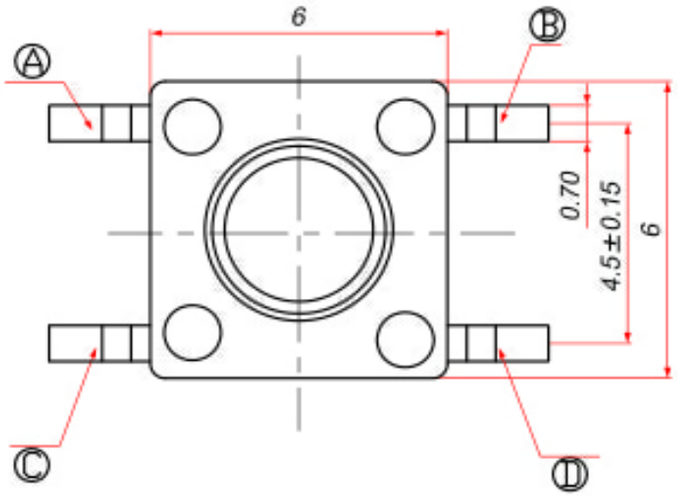

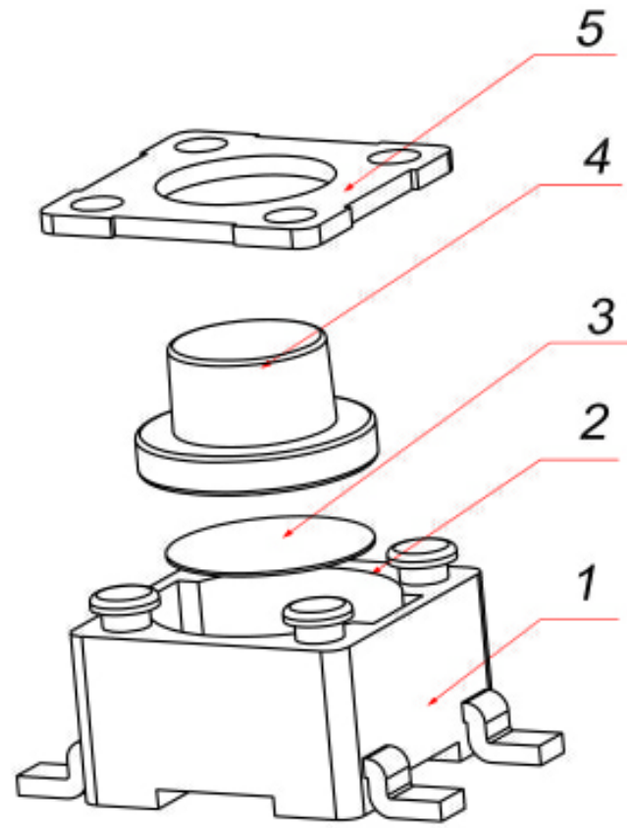

1.Rating:DC12V 50mA.
2.Travel:0.3±0.1mm.
3.Operating Force:250/180±30gf
4.Contact Resistance:50mΩMax.
5.Life:80,000 Cycles Min.

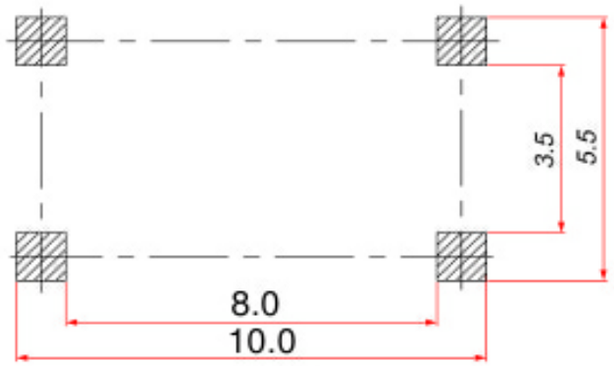

印制线路板
Recommended P.C.B layout

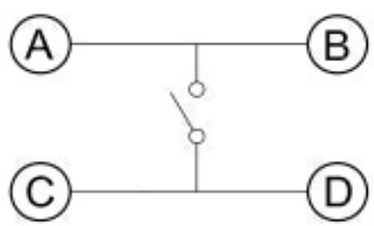

电路简图
SCHEMATIC

序号 NO.	名称 DESCRIPTION	材料 MATERIAL	颜色 COLOR	备注 REMARK
5	盖板	铁	——	镀铜锡
4	按钮	PPA	黑/白	
3	弹片	覆银铜	——	进口
2	基座	PPA	黑	
1	嵌件	黄铜	——	镀银

深圳市金航标电子有限公司	WWW.BDS666.COM
KH-6X6X5H-STM	0755-83044319

CUSTOMER COPY — 名稱 TITLE: 6*6 贴片轻触开关

型號 TYPE NO.	RS6647WA-LF
料號 PART NO.(OLD)	
圖號 DRAWING NO.	A 試驗碼
SCALE 5:1	UNIT mm A4

DRAW	繪圖員	
DESIGN	設計	
CHECH	校閱	
APPRO.	承認	

工程變更通知單 ECN(DCN) NO.	版次 REV	日期 DATE	說明 DESCRIPTION	改變 CHANGE	承認 APPRO.
	PA	07/12/29			

GENERAL TOLERANCE UNLESS OTHERWISE NOTED