| 环保物料 | 物料明细表 Material list |
|---|---|

TEL:0769-82001899

| 序号 NO. | 部件 PARTS | 线材、端子、(部件) 胶壳 Cable, Terminal (Part) Housing | 数量 Quantity |
|---|---|---|---|
| ① | 胶壳 | P2553-04 XFCN 兴飞 | 2PCS |
| ② | 端子 | T2553BS-2 XFCN 兴飞 | 8PCS |
| ③ | 线材 | UL1007 24AWG 红 | 1PCS |
| ④ | 线材 | UL1007 24AWG 黑 | 1PCS |
| ⑤ | 线材 | UL1007 24AWG 黄 | 1PCS |
| ⑥ | 线材 | UL1007 24AWG 白 | 1PCS |

技术要求:

1.1.端子铆接牢固，无松动，脱落现象;

1.2.线材印字清晰，无破损划伤;

2.外观要求按品质管理部检验标准执行

3.包装要求按包装作业指引或者客户制定包装要求

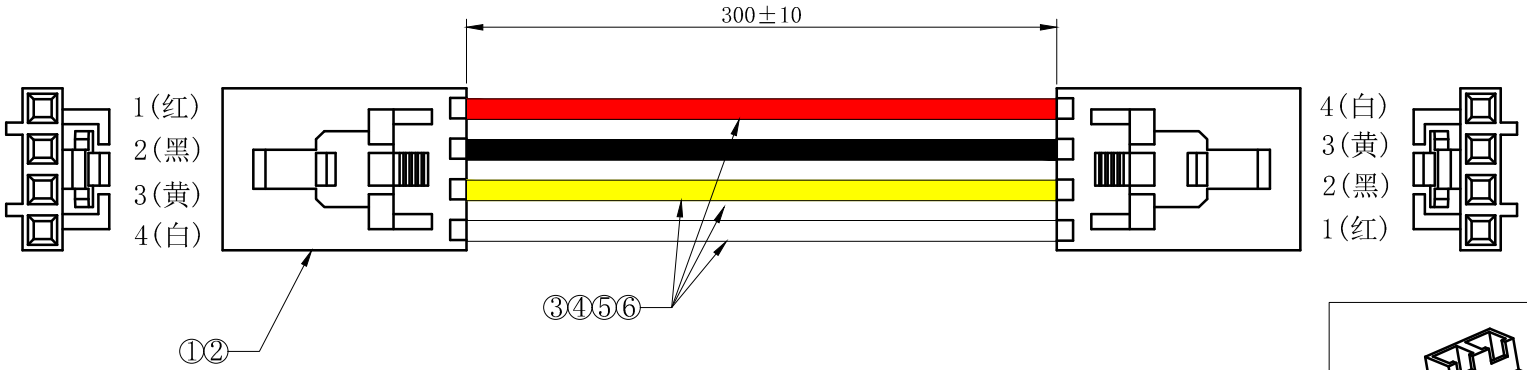


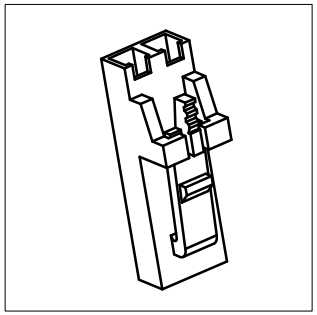

| | | | | | | | | | | | |
|---|---|---|---|---|---|---|---|---|---|---|---|
| | | | | TOLERANCE UNLESS OTHERWISE | | DRAWN | CK tan | XFCN 兴飞连接器有限公司 XFCN CONNECTORS CO.,LTD. | | SHEEI | 1/1 |
| | | | | X. ±0.3 | X° ±5° | CHKD | | | | DATE | 2022.8.10 |
| | | | | .X ±0.20 | .X° ±2° | APPD | | PRODUCT NAME | Mx2.54mm带扣端子线UL1007 24# 双头同向 L=300mm 4P | UNITS | mm |
| A0 | | | | .XX ±0.08 | .XX° ±1° | | | | | SCALE | |
| AVR | MODIFICATION | DRAW | DATE | .XXX ±0.03 | .XXX° ±0.5° | VIEW | | PART. NO. | XF-P00055 | DWG NO. | |