环保物料	物料明细表 Material list		
序号 NO.	部件 PARTS	线材、端子、(部件) 胶壳 Cable, Terminal (Part) Housing	数量 Quantity
①	胶壳	P2501L-08 XFCN 兴飞	1PCS
②	端子	T2501PS-2 XFCN 兴飞	8PCS
③	线材	红白排线2468 26AWG,2P	1PCS

TEL:0769-82001899

技术要求:

1.1.端子铆接牢固，无松动，脱落现象;

1.2.线材印字清晰，无破损划伤;

2.外观要求按品质管理部检验标准执行

3.包装要求按包装作业指引或者客户制定包装要求

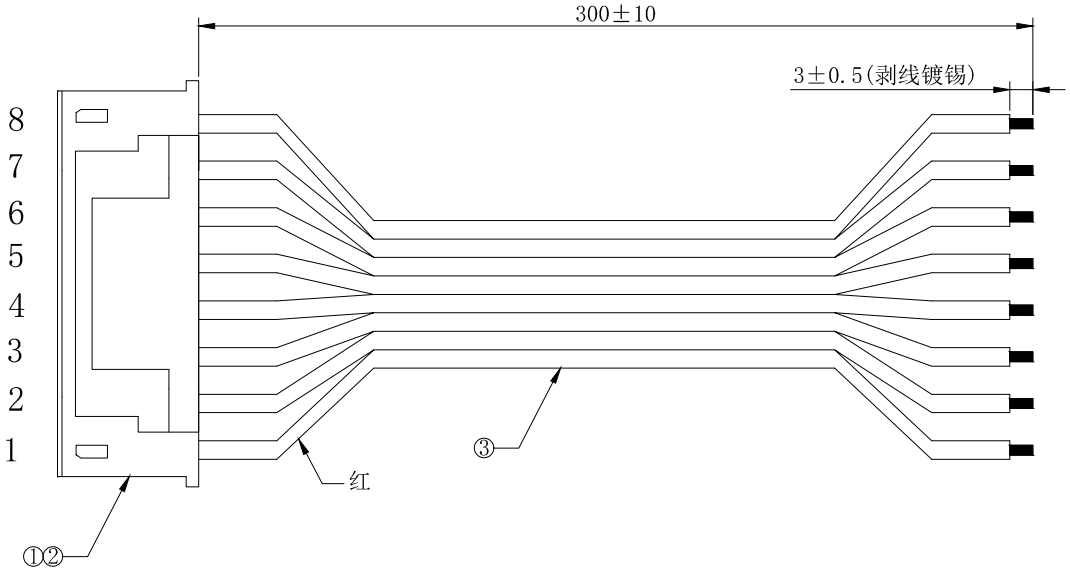

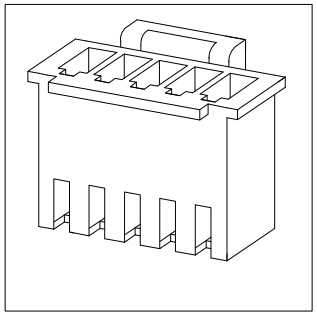

				TOLERANCE UNLESS OTHERWISE		DRAWN	CK tan	XFCN 兴飞连接器有限公司 XFCN CONNECTORS CO.,LTD.		SHEEI	1/1
				X. ±0.3	X° ±5°	CHKD				DATE	2022.8.10
				.X ±0.20	.X° ±2°	APPD		PRODUCT NAME	XH2.5mm带扣端子线UL2468 26# 单头镀锡 L=300mm 8P	UNITS	mm
A0				.XX ±0.08	.XX° ±1°	VIEW				SCALE	
AVR	MODIFICATION	DRAW	DATE	.XXX ±0.03	.XXX° ±0.5°			PART. NO.	XF-P00049	DWG NO.	