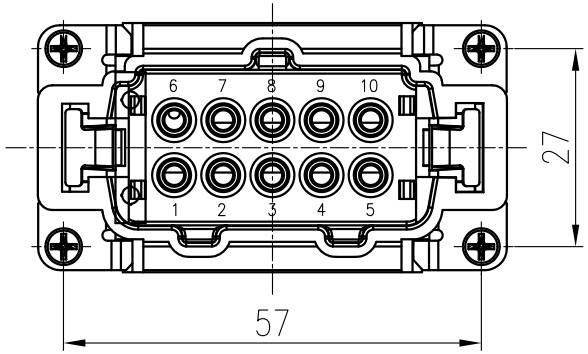

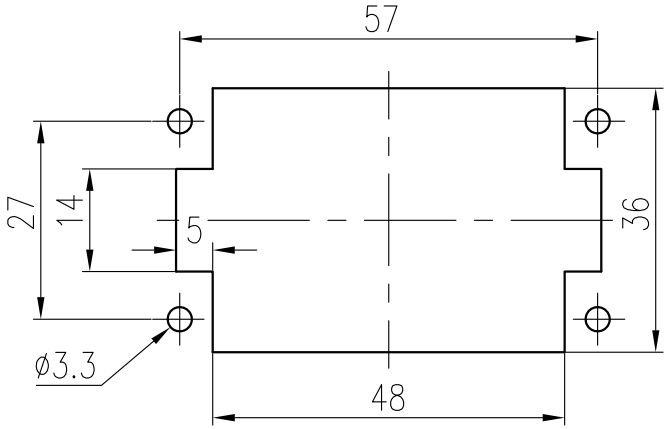

面板安装开孔图
Panel cut out

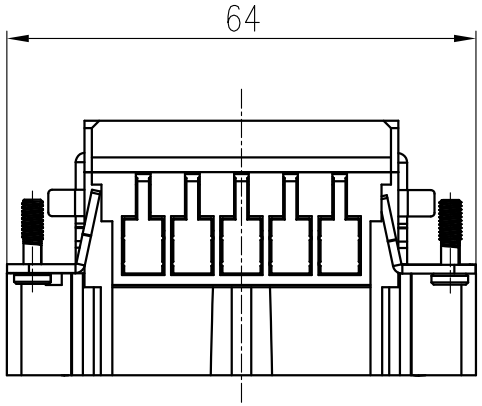

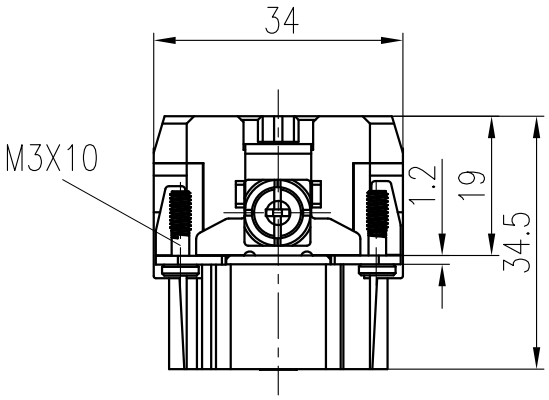

技术参数:
插芯:
- 插针数: 10+PE
- 额定电流: 16A
- 额定电压: 500V
- 额定脉冲电压: 6kV
- 污染等级: 3
- 依据UL/CSA的额定电压: 600V
- 绝缘阻抗: ≥$10^{10}\Omega$
- 材料: 聚碳酸酯
- 颜色: RAL 7032（浅灰色）
- 温度范围: −40℃ − +125℃
- 依据UL 94的阻燃等级: V0
- 可插拔次数: ≥500

插针:
- 接线方式: 弹片连接
- 材料: 铜合金
- 表面处理: 银金
- 接触电阻: ≤1mΩ
- 线径范围: 0.14−2.5mm²(26−14 AWG)
- 剥线长度: 7−9mm

Technical specification:
Insters:
- No. of contact: 10+PE
- Rated current: 16A
- Rated voltage: 500V
- Rated impulse voltage: 6kV
- Pollution degree: 3
- Rated voltage acc.to UL/CSA: 600V
- Insulation resistance: ≥$10^{10}\Omega$
- Material: polycarbonate
- Colour: RAL 7032(light grey)
- Temperature range: −40℃ − +125℃
- Flammability acc.to UL 94: V0
- Mating cycles: ≥500

Contacts:
- Terminal: spring terminal
- Material: copper alloy
- Surface: hard-silver plated
- Contact resistance: ≤1mΩ
- Wire gauge: 0.14−2.5mm²(26−14 AWG)
- Stripping length: 7−9mm

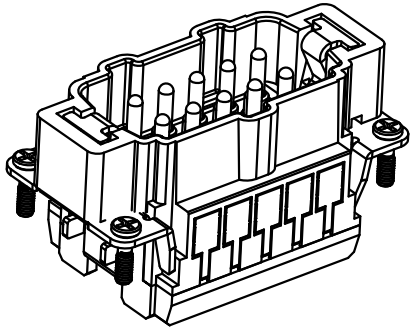

标记 Mark	处数 Number	变更描述/Description			签名 Signature	日期 Date
	姓名/Name	日期/Date			姓名/Name	日期/Date
绘图 Drawn	BQ LUO	18.10.2010		标准化 Stand.	−	−
审核 Checked	P RAO	18.10.2010				
工艺 Process	−	−		批准 Approved	YY LIN	18.10.2010

表面处理 Finish	−		
材料 Material	−		
比例 Scale	版本 REV.	重量 Weight	数量 Qty.
1:1	V1.0	61.8g	−
	All Dimensions in mm Original Size DIN A 4		

图号 Drawing No.	−
产品代号 Part Code	HE−010−MS B
产品料号 Part No.	1220100120101
产品名称 Part Name	−

厦门唯恩电气有限公司
XIAMEN WAIN ELECTRICAL CO.LTD

日期/Date
档案员 Filing Clerk