# 产品规格承认书

Product specifications acknowledgment

承认厂商：

**(Recognized manufacturers)**

制造厂商：深圳市蝙蝠无线技术有限公司

（**Manufacturer**）

产品名称：IPEX 天线座子

（**Description**）

## 产品选型表：

（**Product Type**）

| 型号 | 说明 | 备注 |
|---|---|---|
| BWIPEX-002E | 一代板端座子 | 4pin 版 |
| | | |
| | | |

| 供应商承认签栏 | | |
|---|---|---|
| **制表者** | **审核者** | **核准者** |
| | | |

| 客户承认栏 | |
|---|---|
| **审核者** | **核准者** |
| | |

# 1.Mechanical Specification

## 1.1 Assembly Drawing

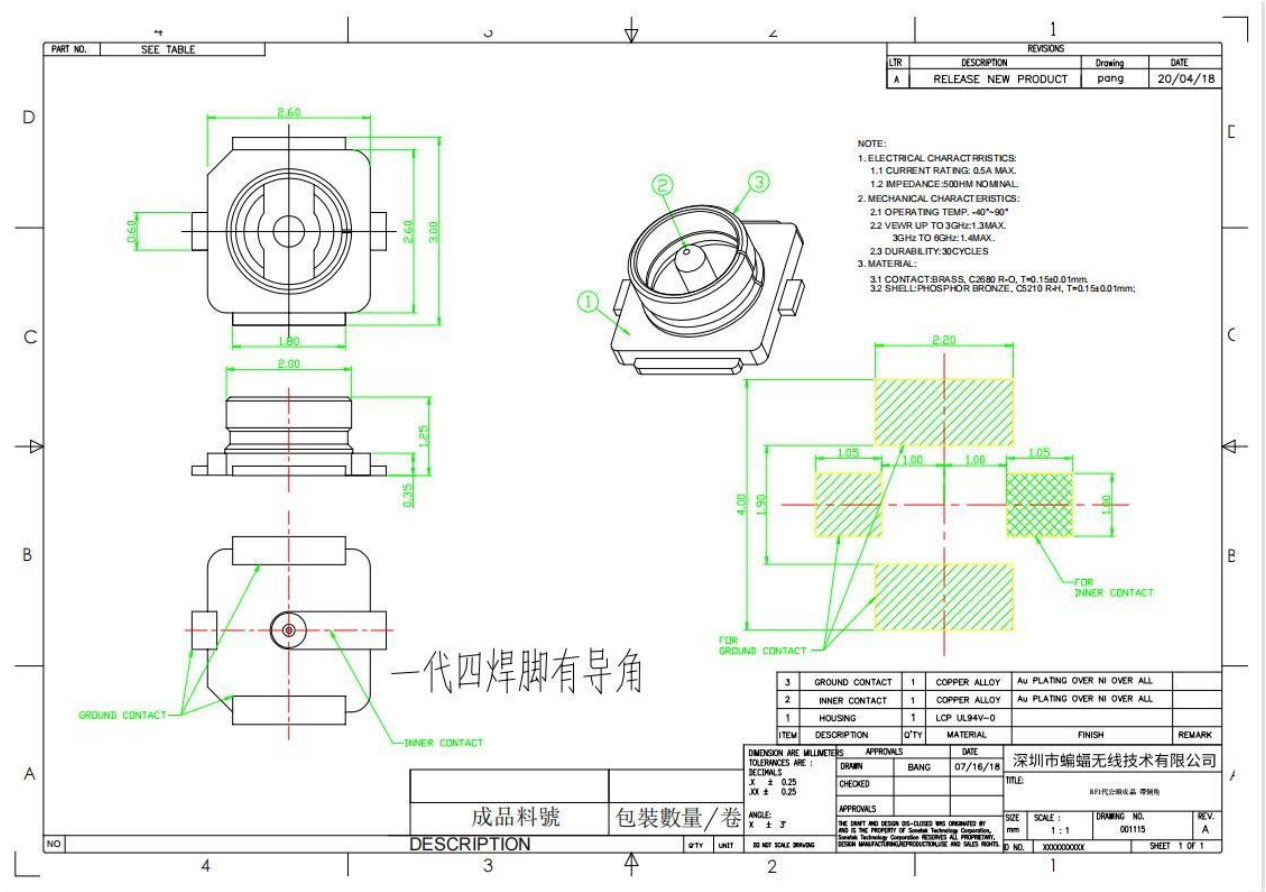


# 2.免责声明(Disclaimer)：

本着为用户提供更好服务的原则，深圳市蝙蝠无线技术限公司（下称“蝙蝠无线”）在本手册中将尽可能地为用户呈现详实、准确的产品信息。但介于本手册的内容具有一定的时效性，蝙蝠无线不能完全保证该文档在任何时段的时效性与适用性。蝙蝠无线有权在没有通知的情况下对本手册上的内容进行更新，恕不另行通知。为了得到最新版本的信息，请尊敬的用户定时访问蝙蝠无线官方网站或者与蝙蝠无线工作人员联系。感谢您的包容与支持！

In order to provide our users with better service, Shenzhen Bat Wireless Technology Co.,Ltd (hereinafter referred to as Bat Wireless) will try to present as detailed and accurate product information as possible in this manual. However, due to the timeliness of the manual content, Bat Wireless shall not absolutely guarantee the unlimited timeliness and applicability of the file. Bat Wireless has the right to update the manual content without further notice. To get the latest edition information, pls visit the official website of Bat Wireless or contact our customer service staff. Thanks for your trust and support!