环保物料	物料明细表 Material list

TEL:0769-82001899

序号 NO.	部件 PARTS	线材、端子、(部件) 胶壳 Cable, Terminal (Part) Housing	数量 Quantity
①	胶壳	P3025-2x08-BK XFCN 兴飞	1PCS
②	端子	T3025PS-2 XFCN 兴飞	16PCS
③	线材	UL1007 22AWG 黑	8PCS
④	线材	UL1007 22AWG 红	8PCS

技术要求:

1.1.端子铆接牢固，无松动，脱落现象;

1.2.线材印字清晰，无破损划伤;

2.外观要求按品质管理部检验标准执行

3.包装要求按包装作业指引或者客户制定包装要求

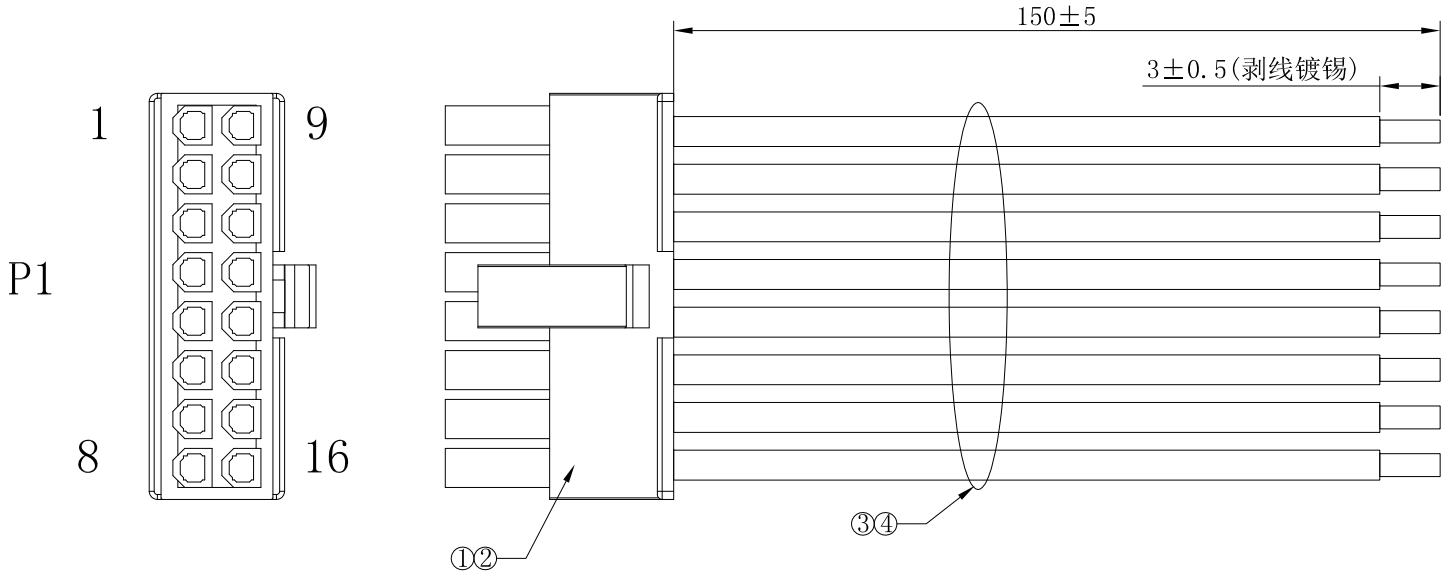

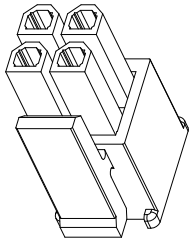

接线表																
P1	1	2	3	4	5	6	7	8	9	10	11	12	13	14	15	16
颜色	黑	黑	黑	黑	黑	黑	黑	黑	红	红	红	红	红	红	红	红

A0			
AVR	MODIFICATION	DRAW	DATE

TOLERANCE UNLESS OTHERWISE

X.	±0.3	X°	±5°
.X	±0.20	.X°	±2°
.XX	±0.08	.XX°	±1°
.XXX	±0.03	.XXX°	±0.5°

DRAWN	CK tan
CHKD	
APPD	
VIEW	

XFCN 兴飞连接器有限公司 XFCN CONNECTORS CO.,LTD.

PRODUCT NAME	3.0mm端子线 16P 双排公壳 红/黑 单头 线长150mm
PART.NO.	XF-P000225

SHEEI	1/1
DATE	2023.4.9
UNITS	mm
SCALE	
DWG NO.	