环保物料	物料明细表 Material list

TEL:0769-82001899

序号 NO.	部件 PARTS	线材、端子、(部件) 胶壳 Cable, Terminal (Part) Housing	数量 Quantity
①	胶壳	P3025-1x06-BK XFCN 兴飞	1PCS
②	端子	T3025PS-2 XFCN 兴飞	6PCS
③	线材	UL1007 22AWG 黄	6PCS

技术要求:

1.1.端子铆接牢固，无松动，脱落现象;

1.2.线材印字清晰，无破损划伤;

2.外观要求按品质管理部检验标准执行

3.包装要求按包装作业指引或者客户制定包装要求

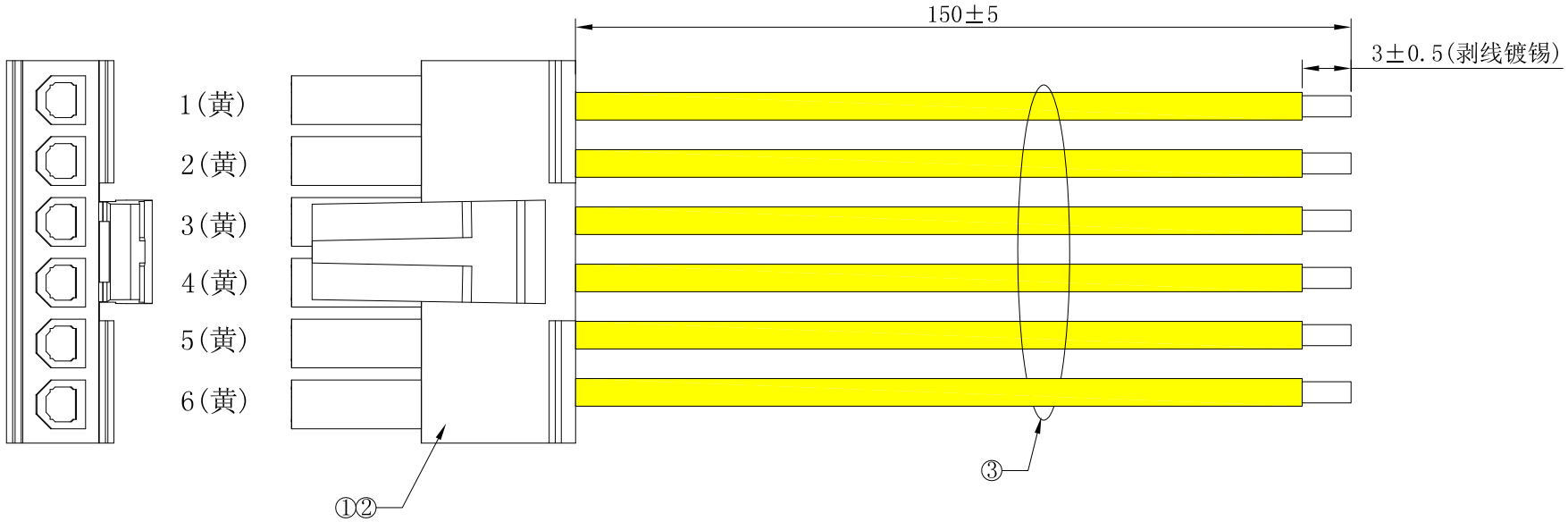

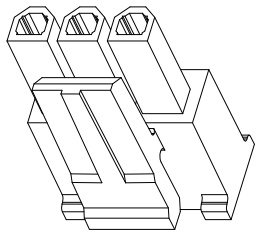

				TOLERANCE UNLESS OTHERWISE	DRAWN	CK tan	XFCN 兴飞连接器有限公司 XFCN CONNECTORS CO.,LTD.	SHEEI	1/1
				X. ±0.3 X° ±5°	CHKD			DATE	2023.4.9
				.X ±0.20 .X° ±2°	APPD		PRODUCT NAME 3.0mm端子线 6P 单排公壳 黄 单头 线长150mm	UNITS	mm
A0				.XX ±0.08 .XX° ±1°				SCALE	
AVR	MODIFICATION	DRAW	DATE	.XXX ±0.03 .XXX° ±0.5°	VIEW		PART.NO. XF-P000212	DWG NO.	