文件名称:规格书	客户： 立创商城	机型：连接线	型号： ZX-IDC20P-5128190	单机用量：
文件编号:	收文部门： 采购部,品质部,工程部	确认栏：	日期： 20230424	

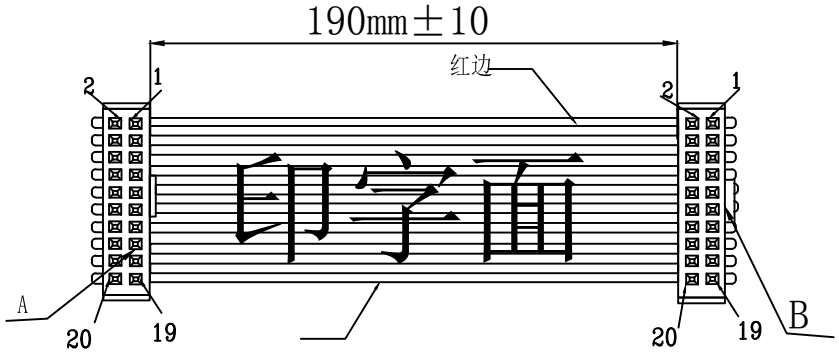

材 料 表

序号	材料名称	材料规格（符合ROHS）	用量	单位
A	线材	2651 #28 7/0.12TS 灰排 1.27间距 20P	222	mm
B	胶壳	2.54MM间距 IDC-20P 三件式 黑色	2	pcs
C				
D				
E				
F				

技术要求

1. 裁线长度：见材料表，裁线公差±2mm;
2. 打端剥皮:
3. 按照图中线序方向打端和插壳，端子与胶壳连接要到位，不可脱落;
4. 端子与线材拉力值：;
5. 线材两端100%导通，无短/断路.

兆星精密电子（深圳）有限公司
TEL：13714271325

审核	批准	制定
蒋才林	宋雪娇	周思慧
日期:20230424	日期:20230424	日期:20230424