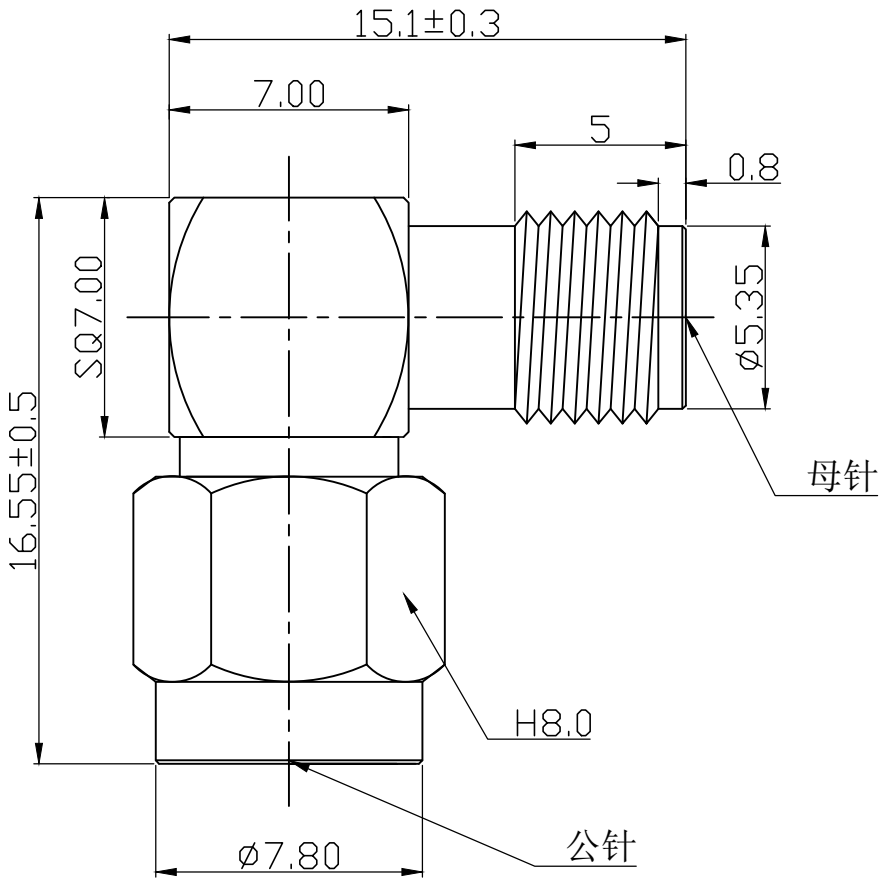


明細表

| 部件序號 | 部件品名 規格 | 材料 | 外觀 | 零件料號 | 用量 |
|---|---|---|---|---|---|
| 1 | 六角外殼 | 黃銅 | 鍍金 | | 1 |
| 2 | 内置本體 | 黃銅 | 鍍金 | | 1 |
| 3 | 絕緣體 | 鐵弗龍 | 白色 | | 1 |
| 4 | PIN针 | 黃 銅 | 鍍金 | | 1 |
| 5 | C型環 | 不锈鋼 | 本色 | | 1 |
| 6 | 硅膠圈 | 硅膠 | 紅色 | | 1 |
| 7 | 螺牙本體 | 黃銅 | 鍍金 | | 1 |
| 8 | 絕緣體 | 鐵弗龍 | 白色 | | 1 |

| 版號 Rev. | 日期 Date. | 變更單號 ECN No. | 變更者 | Description.内容 |
|---|---|---|---|---|
| | | | | |
| | | | | |
| | | | | |

Tolerance
未標注公差:
.X ±0.3
.XX ±0.2
.XXX ±0.1
未標注角度公差:±1°

HJ-Tech 东莞市皇捷通讯科技有限公司
手机：15015262131 手机：13714786106

| | | | | |
|---|---|---|---|---|
| C/U NO.客戶編號 | D004 | PartName.品名/規格 | 90度SMA公头公针转SMA母头母针 | |
| 材質 | | C/U Part No.客戶料號 | | |
| 處理 | | Part No. 料號 | HJ-SMA329 | |
| 比例 | 4:1 | Draw .繪圖 | Check.校對 | App.核准 |
| 版本 次 | A/0 | GYL 17.07.25 | | |
| 單位 | mm | | | |