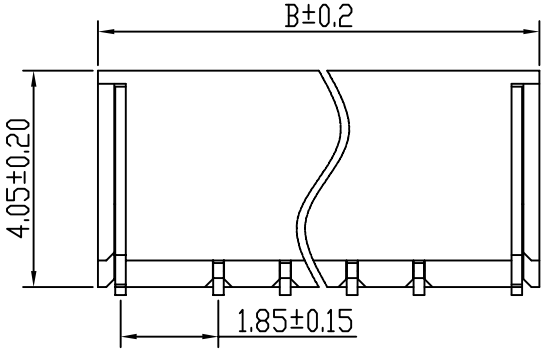

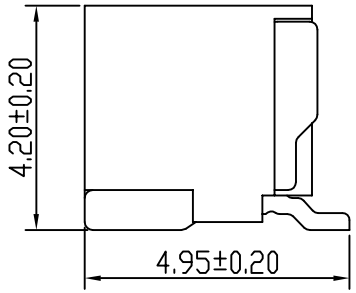

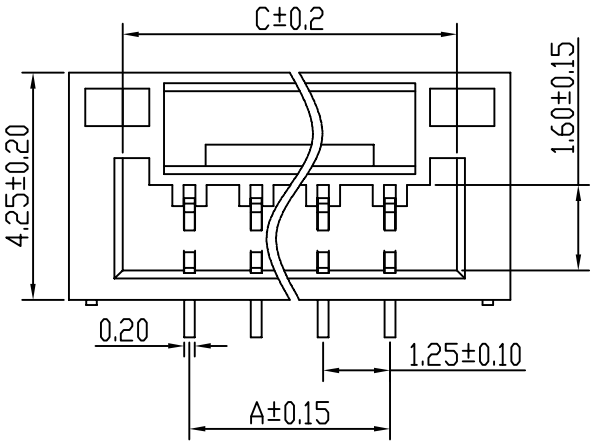

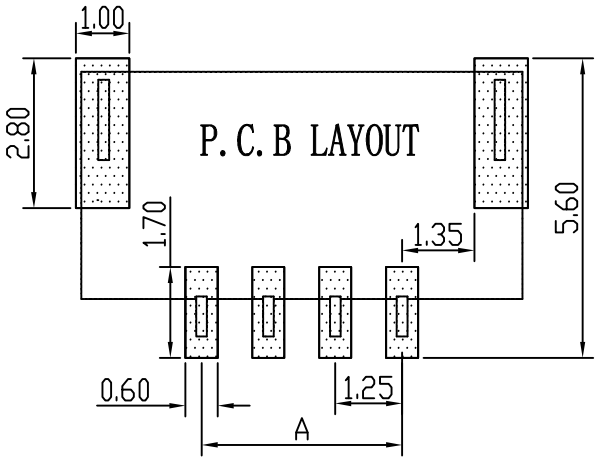

Pin	A	B	C
2	1.25	5.75	3.75
3	2.50	7.00	5.00
4	3.75	8.25	6.25
5	5.00	9.50	7.50
6	6.25	10.75	8.75
7	7.50	12.00	10.00
8	8.75	13.25	11.25
9	10.00	14.50	12.50
10	11.25	15.75	13.75
11	12.50	17.00	15.00
12	13.75	18.25	16.25
13	15.00	19.50	17.50
14	16.25	20.75	18.75
15	17.50	22.00	20.00
16	18.75	23.25	21.25

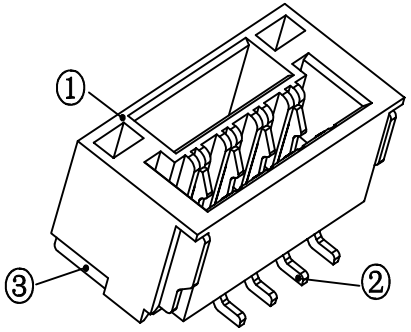

技术参数

间　　距：1.25
温度范围：-25~+85℃
额定电压：125V AC,DC
额定电流：1.0A AC,DC
接触电阻：20mΩ
绝缘电阻：100MΩ
耐　　压：500V AC/minute

线性公差 / General Tolerance
X. ±0.2
X.X ±0.1
X.XX ±0.05
角度公差 / Angle Tolerance
X° ±5.0°
X.X° ±3.0°
X.XX° ±1.0°

视角 / Projection

标记	变 更 内 容			签名	年月日
绘图	Lin L	230509			
审核	Lin R	230509			
工艺			批准	Lin R	230509

材料 / Material

①塑　　座：LCP 本色
②接 触 针：磷铜（镀锡）
③焊　　片：磷铜（镀锡）

单位（Units）	版本	比例
mm	2.0	1:1
共 1 张	第 1 张	

兆星精密电子（深圳）有限公司

品名 / ProduceName

GH1.25 立贴 7P

型号 / Model

ZX-BX-GH1.25-LT7P