Rating:
7A 125V AC UL cUL
2.5A 250V AC VDE 3C KC
Insert And Extract Force: 1.36kgf~6.8kgf
Terminal Strength: >60N
Operating Life: >6000 cycles
Withstand Voltage: Between all terminals:2500VAC(50-60Hz)1min
Terminals to Base:3750V AC(50-60Hz)1min
Leakage Current:1mA
Insulation Resistance:>100MΩ 500V DC
Body Materil: NYLON 66 94V-2~0

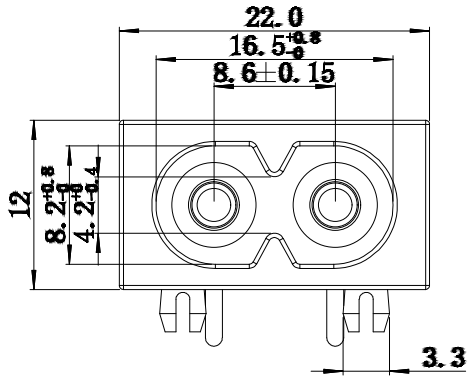


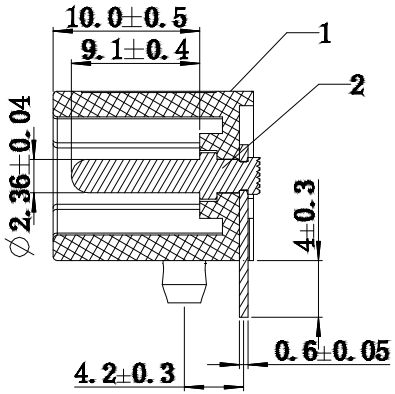


剖面 A-A

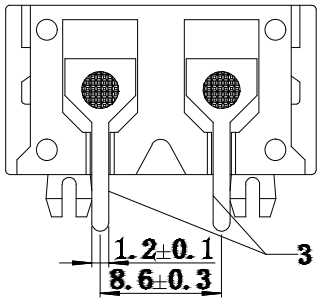


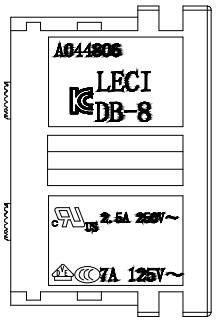


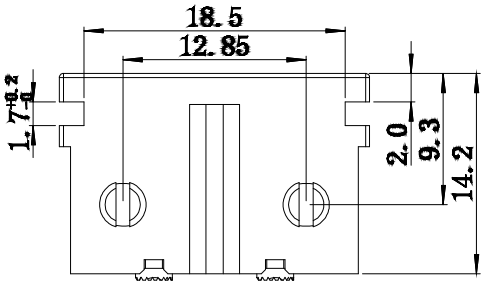


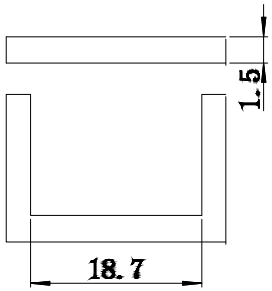


PENEL CUT-OUT

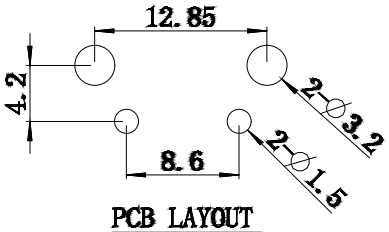


PCB LAYOUT

| 序号 | 名称 | 材料 | 处理 | 数量 | 备注 |
|---|---|---|---|---|---|
| 1 | DB-8-5D 塑料件 | 环阻 PA66 | 黑色 | 1 | |
| 2 | DB-8-1DX 短插梢 | 黄铜 | 镀镍 | 2 | |
| 3 | DB-8-P9 端子 | 黄铜 | 镀锡 | 2 | |

| 序号 No. | 变更内容 MODIFY CONTENT | 日期 MODIFY DATE |
|---|---|---|
| 1 | 初版发行 | |

GENERL TOLERANCE

| DIM | TOL |
|---|---|
| UP TO 5 | ±0.20 |
| ABOVE 5 TO 30 | ±0.30 |
| ABOVE 30 | ±0.50 |
| Angle | ±5° |

制图 DRAWING
审核 CHECK
批准 APPROVAL
比例 SCALE
投影 Projection

深圳市华灿天禄电子有限公司
ShenzhenhuacantianluELECTRONICS CO.,LTD

| | | | |
|---|---|---|---|
| 产品名称 TITLE | Ac Inlet C8型 | 版本 REV. | A |
| 产品料号 PART NO. | DB-8-5DP9 | 单位 UNITS | mm |
| 材料 MATERIAL | | 页次 SHEET | 1/1 |