标记 MARK	更改内容 MODIFICATION	日期 DATE	修改 DRAW	核准 APPROVE

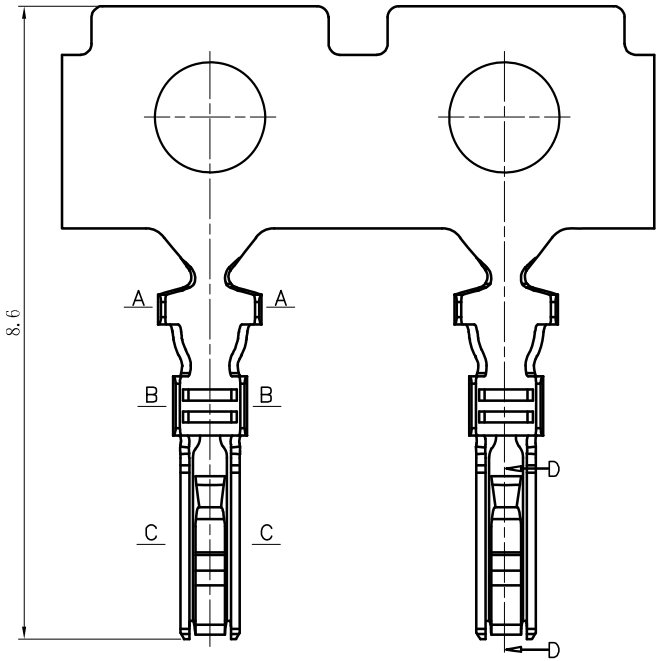

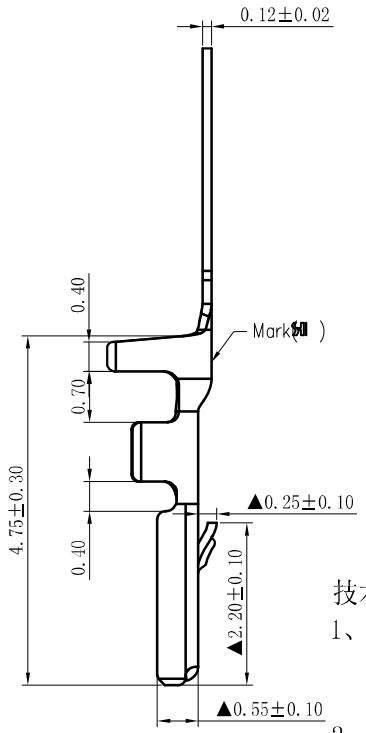

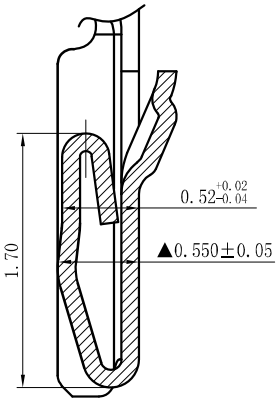

SECTION D-D

2:1

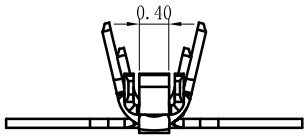

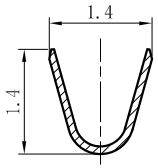

SECTION A-A

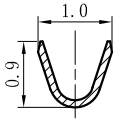

SECTION B-B

SECTION C-C

技术要求Specification：

1、材质：磷青銅,表面镀锡，

Material:Phos.Bronze Tin-Plated

镀层：Sn≥2.50μm，Ni≥0.50μm

2、零件外观不得有有害毛刺、尖角、锐边和机械损伤;表面镀层应均匀、光亮、无雾斑、剥层等缺陷；

Parts may not have the appearance of harmful burrs,sharp corners,sharp edges and mechanical damage,surface coating should be uniform, bright,no fog spots,delamination and other defects.

3、适用线号：AWG#32-#28；

Wirerange：AWG#32-#28；

TOLERANCE UNLESS OTHERWISE SPECIFIED		*: Inspection Item		兆星精密电子（深圳）有限公司			
.X±0.20	X.° ±1°	NO.	:Cp/Cpk and SPC Control Item				
.XX±0.15	.X° ±	材料 MATERIAL	磷青铜 (Qsn6.5-0.1)	名称 TITLE	GH1.25端子		
.XXX±0.10	.XX° ±						
制图 DRAWIN		料厚 THICK	0.12 mm	编号 DWG NO.	ZX-GH1.25-DZ	单位 UNIT	mm
审核 CHECKED		料宽 WIDE		比例 SCALE	1:1	版本 REV.	A1
批准 APPROVE		日期 DATE		角法 PROJ.		规格书	