版次	变更摘要	日期
0		

序号	品名	材质
①	MX3.0双排直针WTB胶芯	PA66 UL94V-0 黑色
②	MX3.0双排直针WTB端子	铜合金/表面镀锡

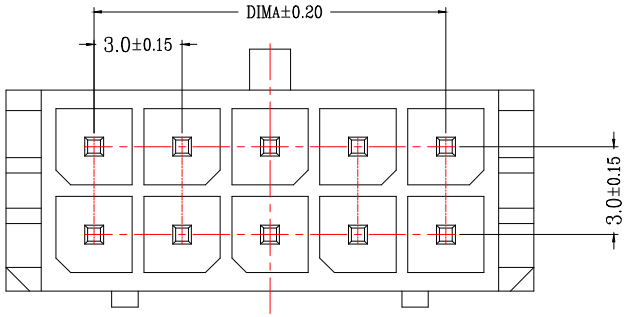

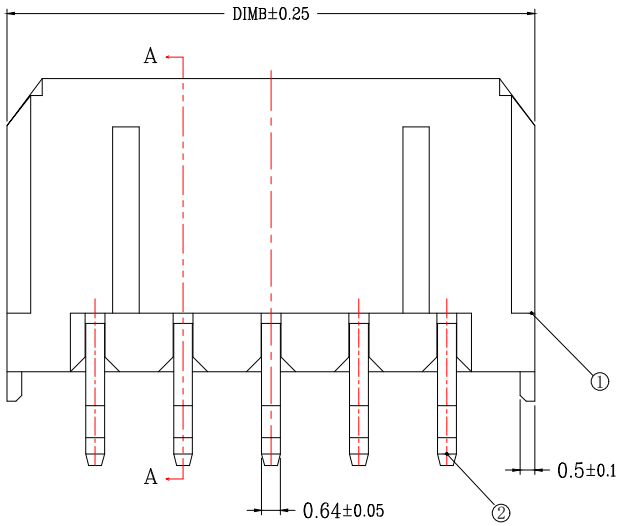

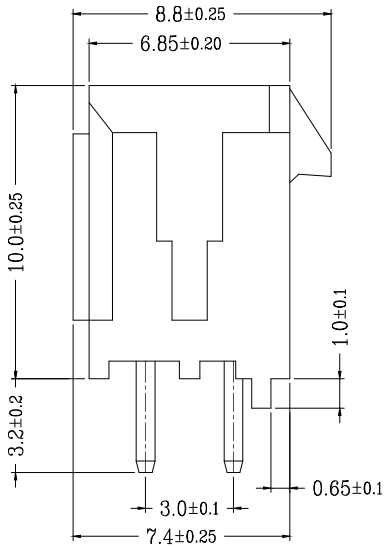

TYPE 1(无K脚)

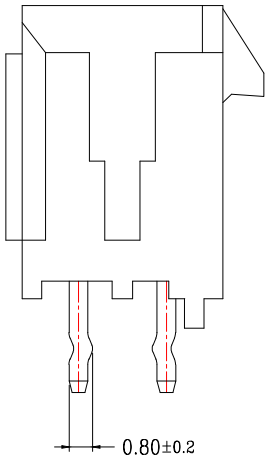

TYPE 2(打K脚)

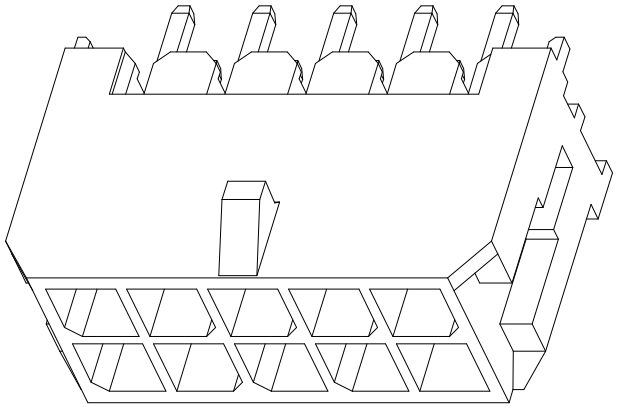

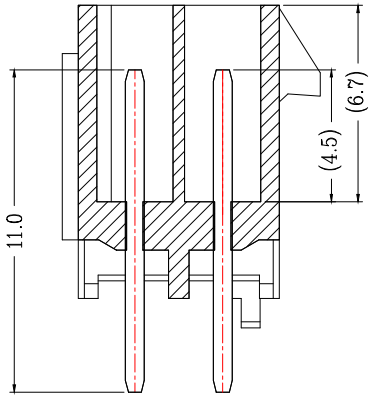

SECTION A-A

CKT	A	B
2*1		6.00
2*2	3.0	9.00
2*3	6.0	12.00
2*4	9.0	15.00
2*5	12.0	18.00
2*6	15.0	21.00
2*7	18.0	24.00
2*8	21.0	27.00
2*9	24.0	30.00
2*10	27.0	33.00
2*11	30.0	36.00
2*12	33.0	39.00

技术指标(Technical Index):

1. 温度范围(Temperature range): -25° C～+85° C.
2. 额定电压(Rated voltage): 600V, AC,DC.
3. 额定电流(Rated current): 5.0A AC,DC.
4. 接触电阻(Contact resistance): ≤20mΩ .
5. 耐压值(Withstanding voltage): 1500V AC/minute.
6. 绝缘电阻(Insulation resistance):≥1000MΩ.

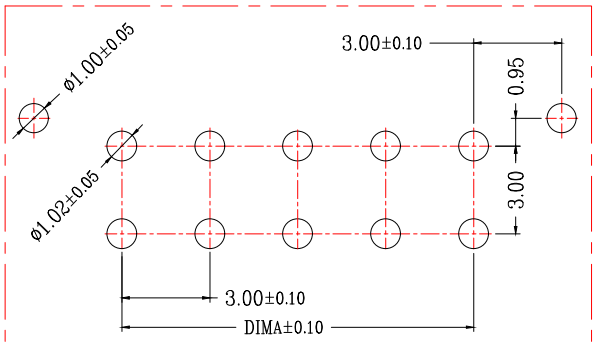

适用线路板(PCB LAYOUT)

RoHS

一般公差(TOLERANCE)
X. ±.50 .XX ±.10
.X ±.20 .XXX ±.05
ANGLES ±1°

兆星精密电子（深圳）有限公司

品名 (TITLE) MX3.0双排直针WTB		制图 (DR)	
		校对 (CHKD)	
料号 (DWG.NO) ZX-MX3.0-2-10PZZ		审核 (APPD)	
比例 (SCALE) 1:1	单位 (UNITS) mm	张数 (SHEET) 1 OF 1	SIZE A4 / REV A