变更版次	提出人	工程变更单号	基本描述	时间	修订	核准

符合RoHS环保要求

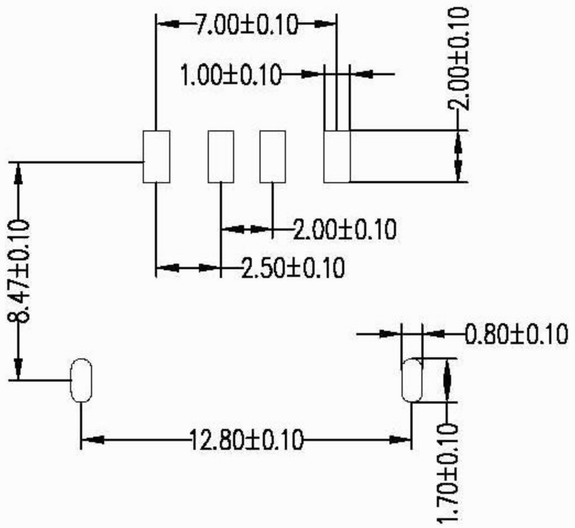

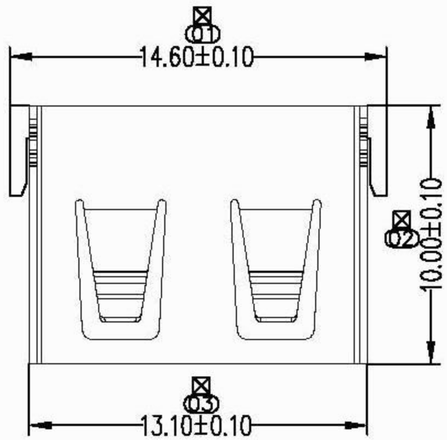

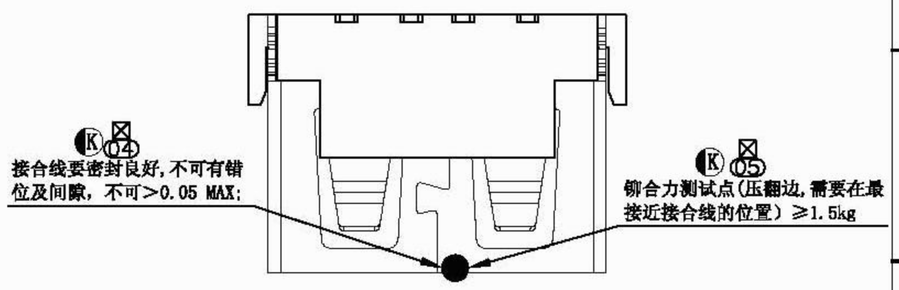

备注:

1. 材质:
   外壳：SPCC细麻；
   端子：C2680-EH；
   塑胶：LCP环保（白胶、黑胶）
2. 电镀规格：
   外壳：全部区域镀亮镍120μ"Min.电镀符合"RoHS"标准；
   端子：先镀80~100u"镍打底，再在接触区域镀金,在焊接区域镀亮锡120u"Min.
3. 外观：
   不可有脏污、模痕、压伤、错位等不良现象；
4. 盐雾试验要求：
   试验测试24H，腐蚀等级达到9.8级以上；
5. 胶芯破坏测试要大于2.0Kgf;胶芯过高温260° ±5°,一分钟；
6. 端子保持力每PIN要>8N：
   在没有焊PCB板时外壳与胶芯的止退力要>2Kgf；
K 铆合力要求：≥1.5Kgf,需要在最接近结合线的位置；
7. 有"⊠"标志的尺寸为QIP检验尺寸；
8. 有"XX"标志的尺寸为FAI全检尺寸；
9. 电气性能：
   A. 耐压：AC500V/1MIN.
   B. 绝缘阻抗：1000MΩ/MIN.
   C. 接触阻抗：30mΩ/Max.
10. 机械性能：
   初始插拔力：
   A. 插入力：3.57Kgf Max
   B. 拔出力：0.70Kgf Min

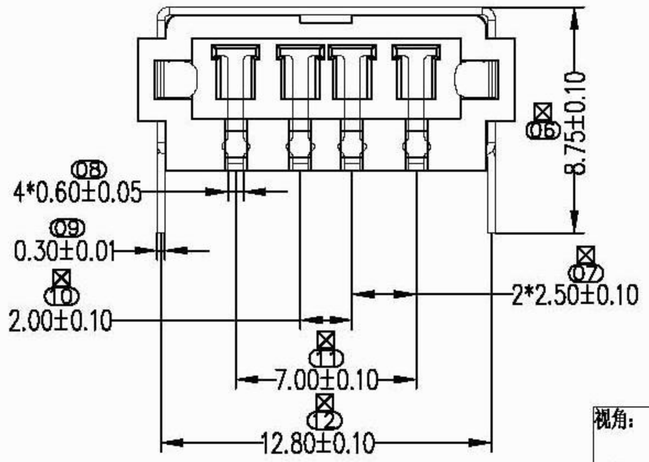

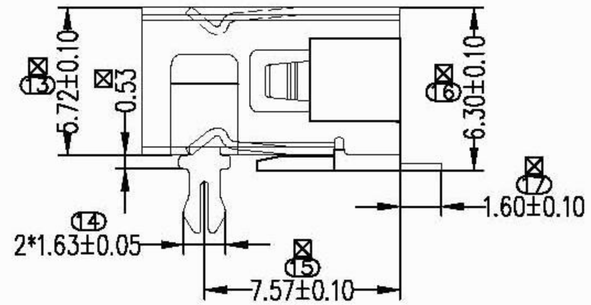

视角:

未注公差:
.000 ±0.05
.00 ±0.10
.0 ±0.15
角度 ±2°

深圳市连欣科技有限公司

品　名	USB-A/F10.0成品（6.3前两脚无边贴板）	绘　制		页码	1/1
料　号	XUBF-012-0401	设　计		版本	A
客户料号		审　核		比例	1:1
图纸类型	成品图	核　准		单位	mm