NO	PART NO	DIMENSION(mm)		
	Top entry type	A	B	C
2	CS-1120-02	3.96	8.0	5.25
3	CS-1120-03	7.92	11.90	9.60
4	CS-1120-04	11.88	15.90	13.25
5	CS-1120-05	15.84	19.90	17.25
6	CS-1120-06	19.80	23.90	21.25
7	CS-1120-07	23.76	27.90	25.25
8	CS-1120-08	27.72	31.90	29.25
9	CS-1120-09	31.68	35.90	33.25
10	CS-1120-10	35.64	39.90	37.25
11	CS-1120-11	39.60	43.90	41.25
12	CS-1120-12	43.56	48.00	45.25

■ SPECIFICATIONS

- Voltage rating: 250V AC,DC
- Current rating: 7A,AC,DC
- Withstanding Voltage:1500V AC/minute
- Insulation resistance:1000MΩmin
- Temperature range:-40° C - +105° C
- Contact resistance:20mΩ

■ WADER

- Part No:CS-1120(Straight)
- Part No:2-12
- Material:PA66 UL94V-0.
- PIN:H65,Tin 100u″ OVER Ni 50u″ plated.
- Q'TY: 500/1000 pcs/Bag

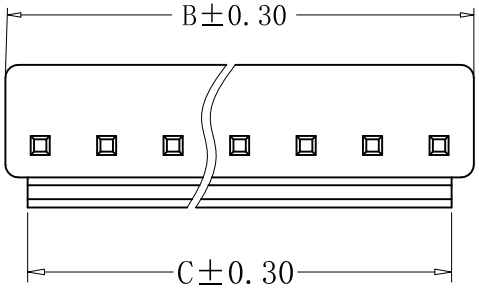

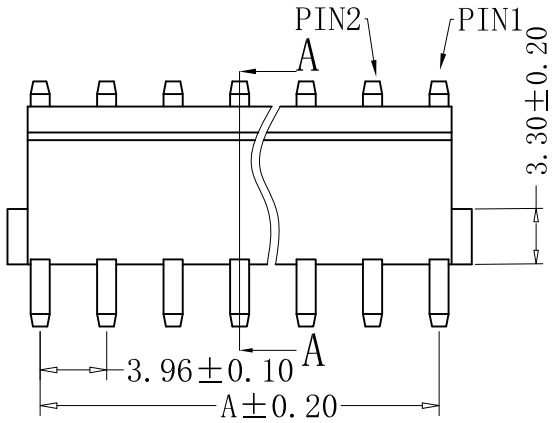

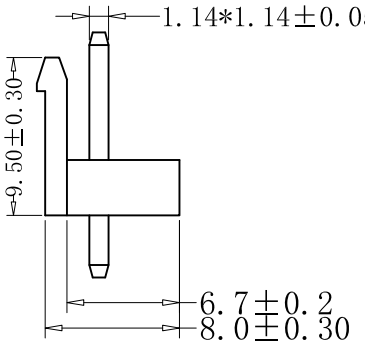

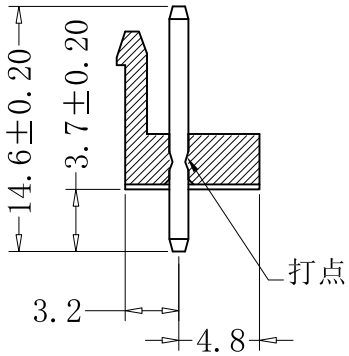

A-A

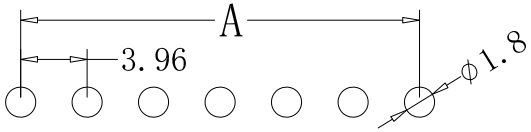

Recommand PCB Layout

注：未标注尺寸可见公差对照表

RoHS2.0

本圖紙知識產權及版權归深圳市永丰盈电子有限公司所有,未經書面許可不准擅自傳閲、复制和修改.本公司保留法律追究的权力。

类 别	WAFER	品 名	CS-1120-XX	X.	±0.50			单 位	mm	SHEET 1 OF 1		
版 本	B/0	设 计	李文畅	X.X	±0.20	颜 色		比 例		1	修改内容	修改日期
制定部门	工程部	绘 制	李文畅	X.XX	±0.10	画 法		数 量		1		
工程图号	CST-1120	审 核	姚培柱	X.XXX	±0.05	CST 深圳市永丰盈电子有限公司				2		
制定日期	2022-06-01	核 准	周中湖	X.XXXX	±0.02	ShenZhenYongFengYing ELEECTRONICS CO.,LTD.				3		