图面产品均符合ROHS标准 "*"为重点尺寸

序号	日期	ECN	变更内容	变更者

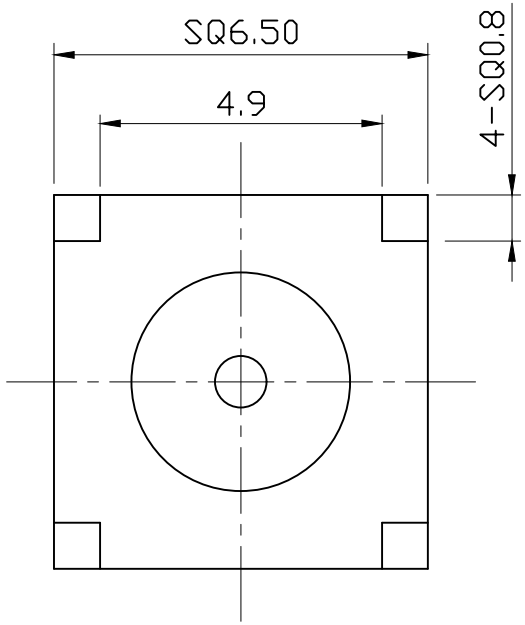

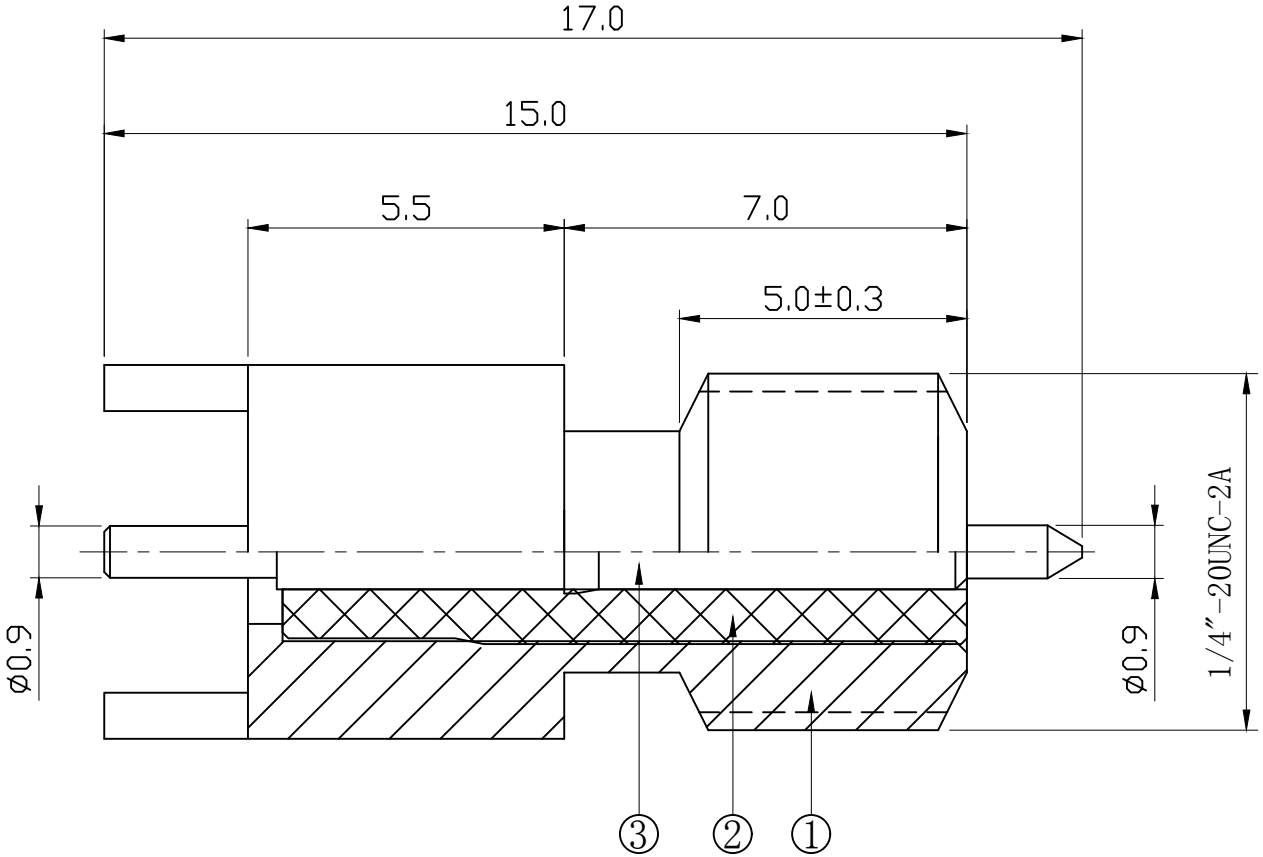

技术要求:

1) 标准阻抗: 50 OHM;
2) 频率范围: 0~6 GHz;
3) 电压驻波比: 1.5 MAX;

BOM表

序号	名 称	料 号	物料描述	单位	数量
3	中芯针	2E01-0030G	ø1.45*17.00 C3604 镀1-3U"金	PCS	1
2	绝缘体	2D01-0079	ø4.15*11.80*ø1.30 白色铁弗龙	PCS	1
1	四脚主体	2A01-0025N	SQ6.50*15.0*ø3.8 C3604 镀80-120U"镍	PCS	1

HJ-Tech 东莞市皇捷通讯科技有限公司
手机：15015262131 手机：13714786106

公 差	x. ±0.30 x.x ±0.20 x.xx ±0.10 ANGULAR ±5°			品名规格: SMA Female S/T FOR P.C.B			
视 图				设 计	W H	料 号	HJ-5RSMA-RF-490
				审 核		日 期	2017-03-09
单 位	mm	比 例	1:1	核 准		版 本 A/0	页 码 1/1