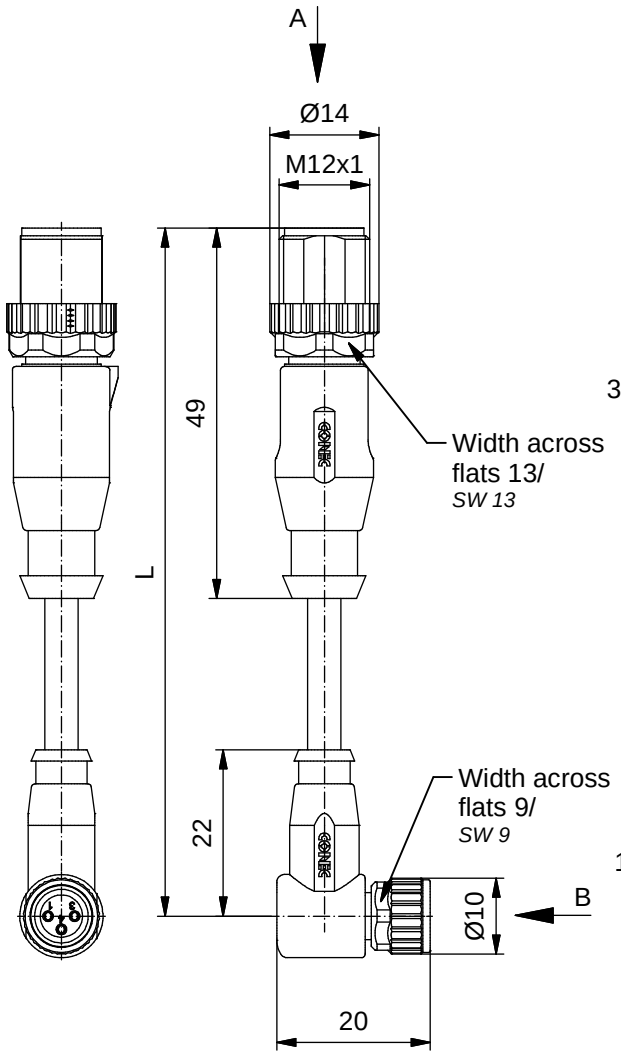

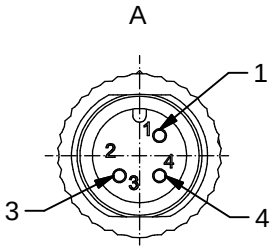

Contact assignment/
Kontaktbelegung:

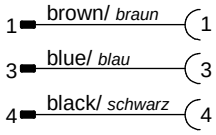

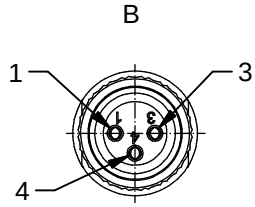

Technical specification/
Technische Daten:

Rated Voltage/ *Bemessungsspannung:* IEC 61076-2-104	48 V AC / 60 V DC
Current rating/ *Strombelastbarkeit:* IEC 61076-2-104	3 A at/ *bei* 40 °C
Insulation resistance/ *Isolationswiderstand:* IEC 60512	>=100 MΩ
Pollution degree/ *Verschmutzungsgrad:* IEC 60664-1	3/2
Degree of protection/ *Schutzart:* IEC 60529	IP 67, in mated condition/ *im verschraubten Zustand*
Temperature range/ *Umgebungstemperatur:*	-30 °C ... +80 °C
Mating cycles/ *Steckzyklen:* IEC 60512-9a	>=100

Cable specification/
Kabeleigenschaften:

Temperatur range/ *Umgebungstemperatur:*	
static/*fest verlegt*	-40 °C ... +80 °C
flexible/*bewegt*	-25 °C ... +80 °C

Materials/
Werkstoffe:

Contact/ *Kontakt:*	CuZn, Ni b / Au 0,2 gal.
Contact carrier/ *Kontaktträger:*	PA, UL 94 V-0
Coupling nut/ screw/ *Überwurfmutter/ -schraube:*	GD-Zn, Ni
Sealing/ *Dichtung:*	FPM
Moulding body/ *Griffkörper:*	TPU, UL 94 HB, grey/ *grau*

Installation specification/ **M12x1 / M8x1**
Montagedaten:

Recommended torque/ *empfohlenes Drehmoment:*	0,6 Nm / 0,4 Nm
Conec Installation tool/ *Montagewerkzeug:*	Torque wrench/ *Drehmomentschlüssel:* 36-000200 Insert across flats 13/ *Steckeinsatz SW 13*: 36-000220 Insert across flats 9/ *Steckeinsatz SW 9*: 36-000210

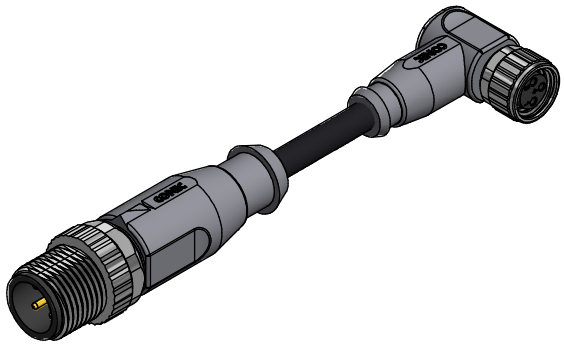

Conec part no/ *Conec Art.-Nr.:*	Description/ *Bezeichnung:*	Length L/ *Länge L:*	Cable/ *Kabel:*
43-11458	SAL - 12 - RS3 - 8 - RKW3 - 0,3 / K1	0,3 m	TPE-U, UL 20549, black/ *schwarz,* 3x0,25 mm², Li9Y11Y Cable/*Kabel*: 781- K12300
43-11459	SAL - 12 - RS3 - 8 - RKW3 - 0,6 / K1	0,6 m	
43-11460	SAL - 12 - RS3 - 8 - RKW3 - 1,5 / K1	1,5 m	
43-11461	SAL - 12 - RS3 - 8 - RKW3 - 3 / K1	3 m	
43-xxxxx	SAL - 12 - RS3 - 8 - RKW3 - ... / K1	x	

tolerance of cable/ *Kabeltoleranz*: L <= 4 m: L + 40 mm; L > 4 m: L + 1%

general tolerance/ *Allgemeintoleranz:* 0 ± 0,50 mm; 0,0 ± 0,25 mm; 0,00 ± 0,10 mm; ∡ ± 5°

dim. in mm

	Date/*Datum*	Name
drawn/ *gez.*	03.01.08	Franz
appd./ *gepr.*	03.01.08	Mankopf

Connecting cable, male connector M12x1 axial - female connector M8x1 angled

Verbindungsleitung, Stecker M12x1 axial - Stecker M8x1 gewinkelt

Index: b Ä22-0530 24.10.2022 RJU

scale/*Maßstab:*

RoHS compliant/ *konform*

CONEC®

dwg no / *Z.-nr.:* 43K1A589

DIN-A4

1 / 1

The reproduction, distribution and utilization of this document as well as the communication of its contents to others without express authorization is prohibited. Offenders will be held liable for the payment of damages. All rights are reserved in the event of the grant of a patent or the registration of a utility model or design.
Weitergabe sowie Vervielfältigung dieses Dokuments, Verwertung und Mitteilung seines Inhalts sind verboten, soweit nicht ausdrücklich gestattet. Zuwiderhandlungen verpflichten zu Schadenersatz. Alle Rechte für den Fall der Patent-, Gebrauchsmuster- oder Geschmacksmustereintragung vorbehalten.