图面产品均符合ROHS标准 "*"为重点尺寸

序号	日期	ECN	变更内容	变更者

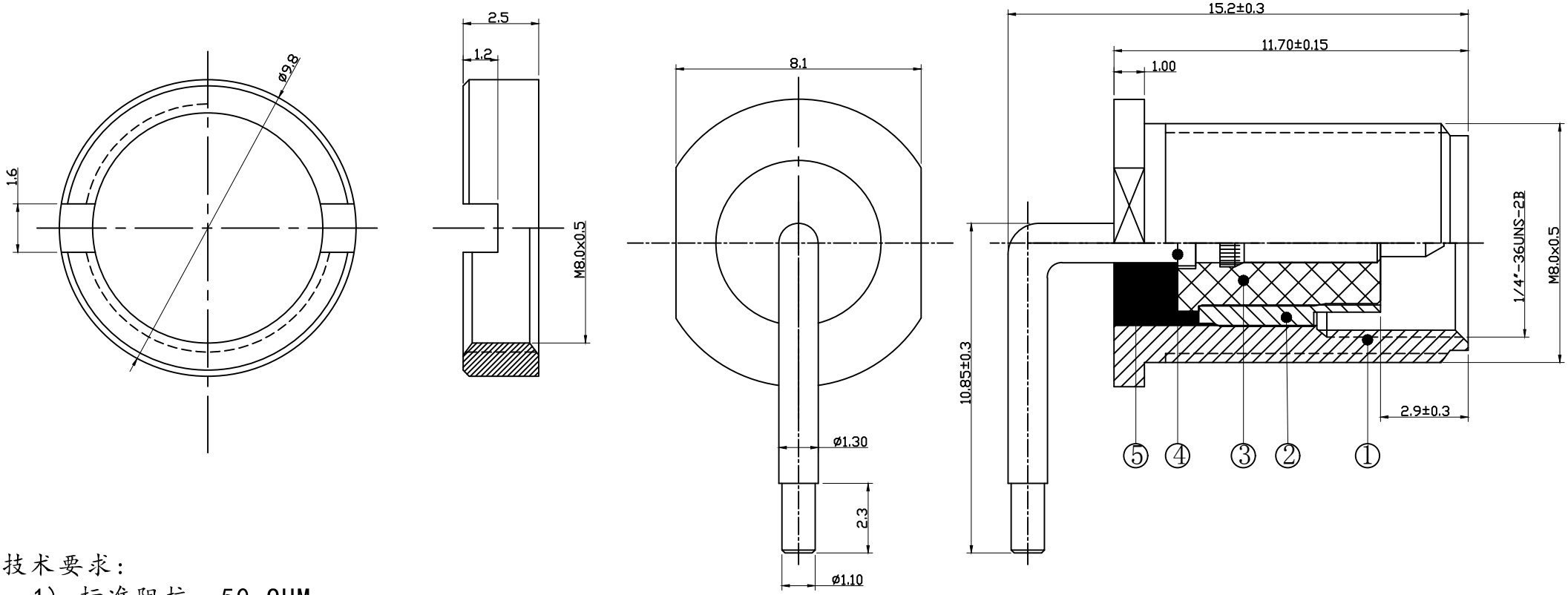

技术要求:

1) 标准阻抗: 50 OHM;
2) 频率范围: 0-6 GHz;
3) 电压驻波比: 1.5 MAX;

BOM表

序号	名 称	料 号	物 料 描 述	单位	数量
6	螺 母	2K01-0022G	ø9.80*2.50一字槽 C3604 镀1U"金	PCS	1
5	胶 水	6002-0003	AB胶水	瓶	适量
4	弯 公 针	2E05-0016G	ø1.45*14.40*10.90 C3604 镀1-3U"金	PCS	1
3	绝 缘 体	2D01-0022	ø4.40*6.60*ø1.30 白色铁弗龙	PCS	1
2	胶芯主体	2A05-0038G	ø5.50*6.00*ø4.10 C3604 镀1U"金	PCS	1
1	铜 外 壳	2B02-0050G	ø9.50*11.7*ø5.45 C3604 镀1U"金	PCS	1

公 差	x. ±0.30 x.x ±0.20 x.xx ±0.10 ANGULAR ±5°		
视 图			
单 位	mm	比 例	1:1

HJ-Tech 东莞市皇捷通讯科技有限公司

手机: 15015262131 手机: 13714786106

品名规格: SMA 180度/无扭力/公头公针接头

设 计	L H M	料 号	HJ-9ABL5-016		
审 核		日 期	2020-11-27		
核 准		版 本	A/0	页 码	1/1