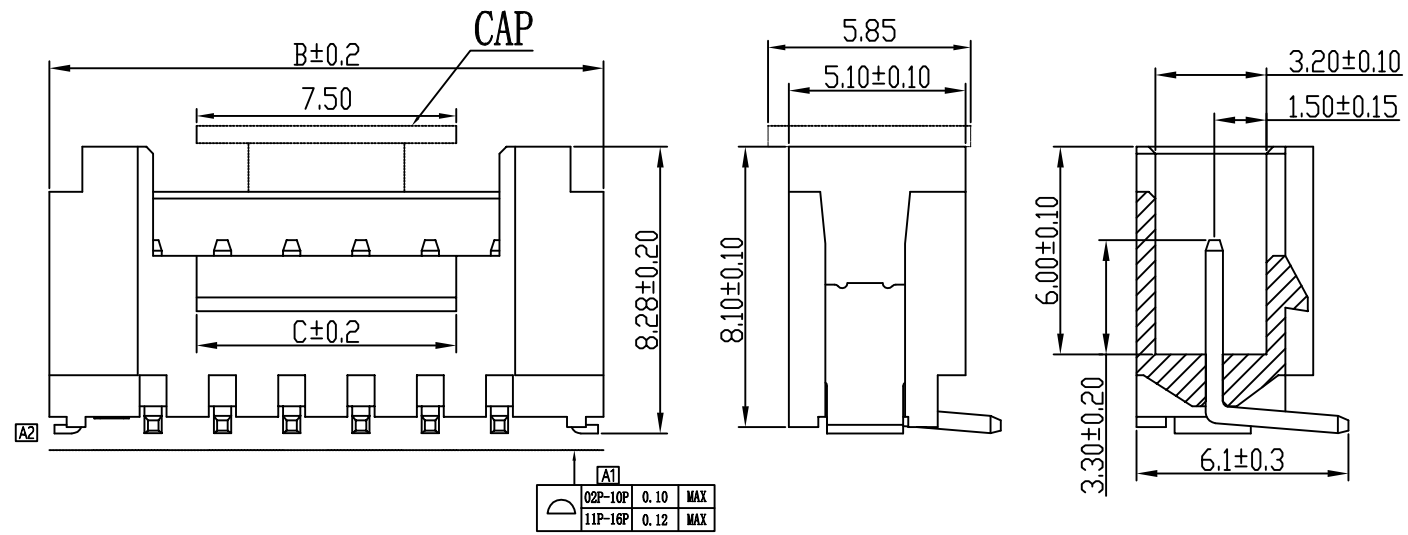

Pin	A	B	C	D
2	2.00	8.00	2.50	4.90
3	4.00	10.00	2.50	6.90
4	6.00	12.00	5.00	8.90
5	8.00	14.00	7.00	10.90
6	10.00	16.00	9.00	12.90
7	12.00	18.00	11.00	14.90
8	14.00	20.00	13.00	16.90
9	16.00	22.00	15.00	18.90
10	18.00	24.00	17.00	20.90
11	20.00	26.00	19.00	22.90
12	22.00	28.00	21.00	24.90
13	24.00	30.00	23.00	26.90
14	26.00	32.00	25.00	28.90
15	28.00	34.00	27.00	30.90
16	30.00	36.00	29.00	32.90

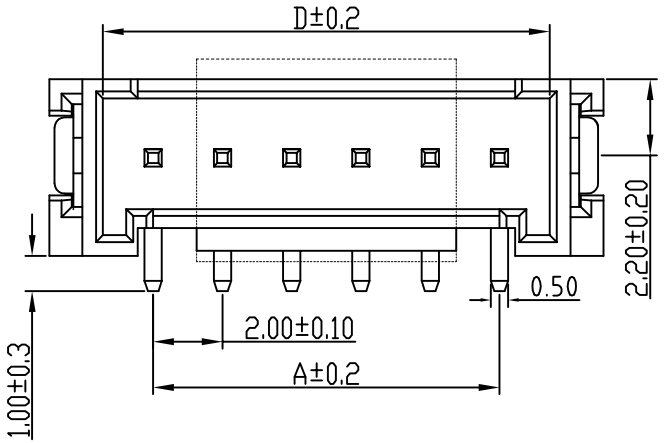

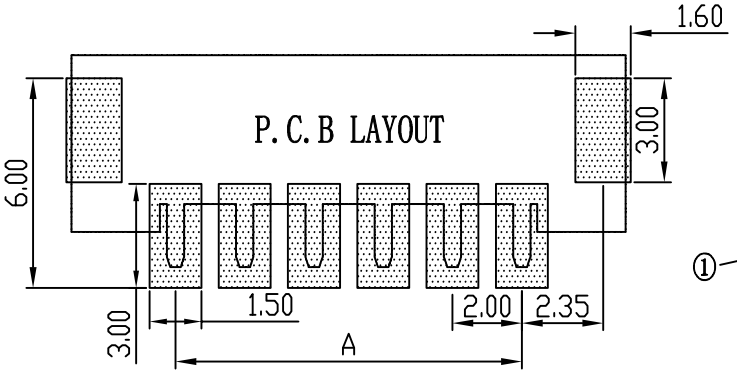

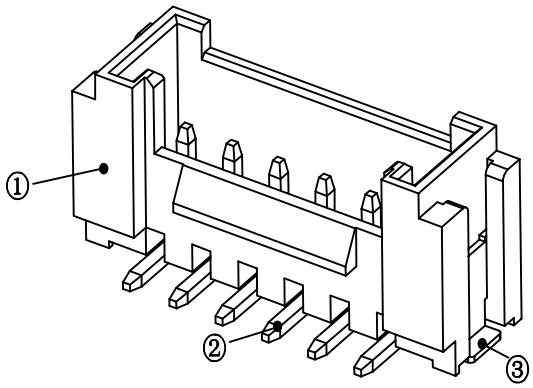

技术参数

间　　距：2.0
温度范围：-25~+85℃
额定电压：250V AC,DC
额定电流：2.0A AC,DC
接触电阻：20mΩ
绝缘电阻：800MΩ
耐　　压：500V AC/minute

线性公差 / General Tolerance
X. ±0.2
X.X ±0.1
X.XX ±0.05
角度公差 / Angle Tolerance
X° ±5.0°
X.X° ±3.0°
X.XX° ±1.0°

视角 / Projection

A2	提高检验效率和质量			
A1	调 整 平 面 度			
标记	变 更 内 容	签名	年月日	

绘图			
审核			
工艺		批准	

材料 / Material

①塑　　座：LCP 本色
②接 触 针：黄铜（镀锡）
③焊　　片：黄铜（镀锡）

单位（Units）	版本	比例
mm	2.0	1:1
共 1 张	第 1 张	

Bossie（博锡）

品名 / ProduceName
HY2.0 立贴 3P

型号 / Model
BX-HY2.0-3PLT