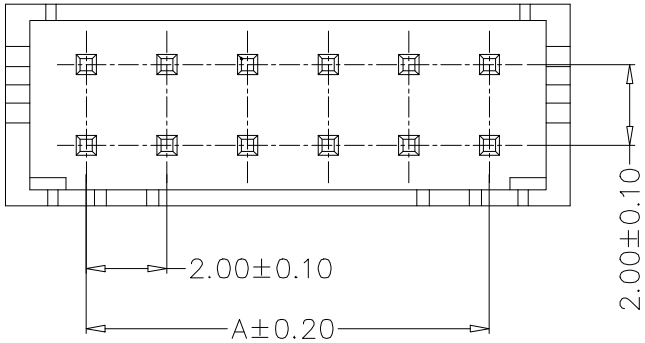

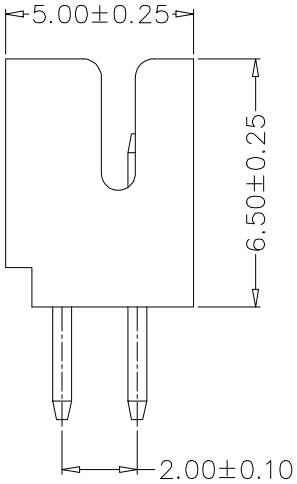

SPECIFICATIONS

1、Current Rating: 3A AC, DC
2、Voltage Rating: 250V AC, DC
3、Temperatuer Range: -25℃~ +85℃
4、Contact Resistance: 20mΩ Max
5、Insulation Resistance: 1000mΩ Min
6、Withstanding Voltang: 800V AC/minute
7、Material: Wafer Nylon66 UL94-VO
Pin Brass Tin-plated

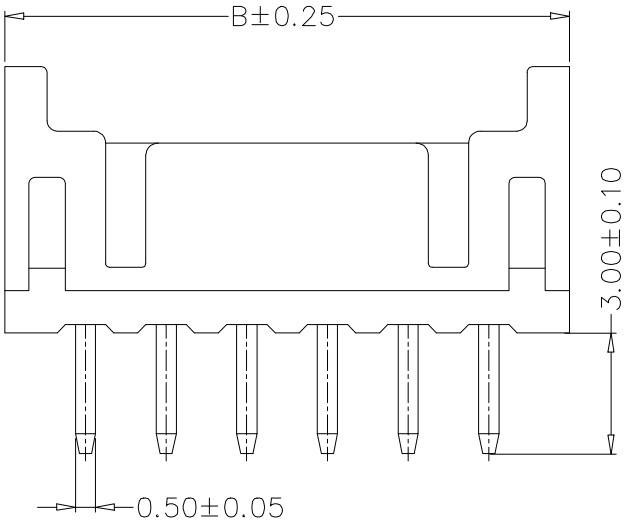

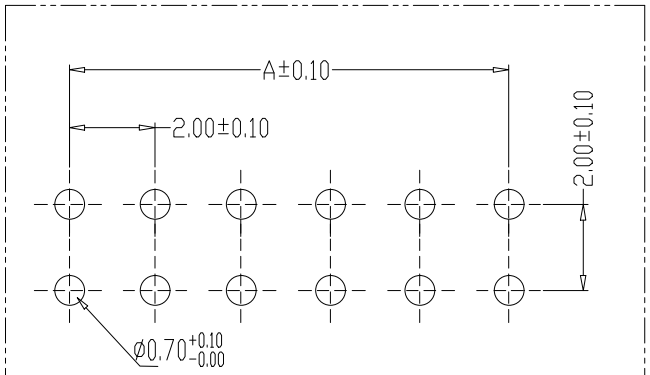

PCB LAYOUT

Circuit	Part NO.	Dimensions mm	
		A	B
2	XD-PHD-2x2A-X-XX	2.00	6.00
3	XD-PHD-2x3A-X-XX	4.00	8.00
4	XD-PHD-2x4A-X-XX	6.00	10.00
5	XD-PHD-2x5A-X-XX	8.00	12.00
6	XD-PHD-2x6A-X-XX	10.00	14.00
7	XD-PHD-2x7A-X-XX	12.00	16.00
8	XD-PHD-2x8A-X-XX	14.00	18.00
9	XD-PHD-2x9A-X-XX	16.00	20.00
10	XD-PHD-2x10A-X-XX	18.00	22.00
11	XD-PHD-2x11A-X-XX	20.00	24.00
12	XD-PHD-2x12A-X-XX	22.00	26.00
13	XD-PHD-2x13A-X-XX	24.00	28.00
14	XD-PHD-2x14A-X-XX	26.00	30.00
15	XD-PHD-2x15A-X-XX	28.00	32.00
16	XD-PHD-2x16A-X-XX	30.00	34.00
17	XD-PHD-2x17A-X-XX	32.00	36.00
18	XD-PHD-2x18A-X-XX	34.00	38.00
19	XD-PHD-2x19A-X-XX	36.00	40.00
20	XD-PHD-2x20A-X-XX	38.00	42.00

Ordering Information

XD - PHD - N *** - * - **

Pin
Type
Y=孔直
A=直针
AW=弯针
ALT=立弯
AWT=卧弯
Colour
默认=本色
R=红色
L=蓝色
B=黑色
Y=黄色
P=紫色
V=绿色
Contact Plating
默认: Tin
G1:1u' Gold
G2:2u' Gold
G3:3u' Gold
G4:4u' Gold
G5:5u' Gold

			GENERL TOLERANCE	制 图 DRAWING	02	深圳讯答科技有限公司 ShenzhenXunDaTechnology Co.,Ltd			
			DIM TOL	审 核 CHECK					
			X.X ±0.30	批 准 APPROVAL		产品名称 TITLE	PHD (2.00) 双排 直针	版 本 REV.	A
1	初版发行		X.XX ±0.20	比 例 SCALE		产品料号 PART NO.	XD-PHD-2xNA-X-XX	单 位 UNITS	mm
序号 No.	变更内容 MODIFY CONTENT	日 期 MODIFY DATE	X.XXX ±0.10 Angle ±3.0°	投 影 Projection		材 料 MATERIAL		页 次 SHEET	1/1