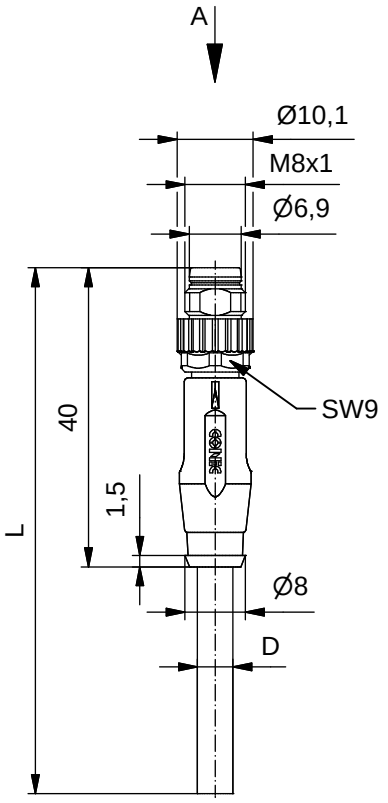

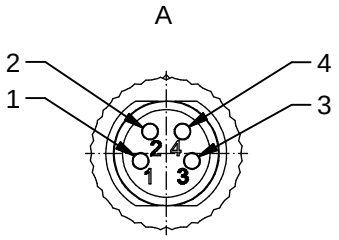

Technische Daten:

Bemessungsspannung: IEC 61076-2-104	30 V
Strombelastbarkeit: IEC 61076-2-104	3 A bei 40℃
Isolationswiderstand: IEC 60512	>=100 MΩ
Verschmutzungsgrad: IEC 60664-1	3/2
Schutzart: IEC 60529	IP 67, im verschraubten Zustand
Umgebungstemperatur: IEC 60664-1	-30℃ ... +80℃
Steckzyklen: IEC 60512-9a	>=100

Werkstoffe:

Kontaktmaterial:	CuZn
Kontaktoberfläche:	Ni, Au gal.
Kontaktträger:	TPU GF, UL 94
Überwurfschraube:	GD-Zn, Ni
Griffkörper:	TPU, UL 94, grau

Montagedaten:

empfohlenes Drehmoment:	0,4 Nm
Conec Montagewerkzeug:	Drehmomentschlüssel: 36-000200 Steckeinsatz SW9: 36-000210

Kontaktbelegung:

1 braun
2 weiß
3 blau
4 schwarz

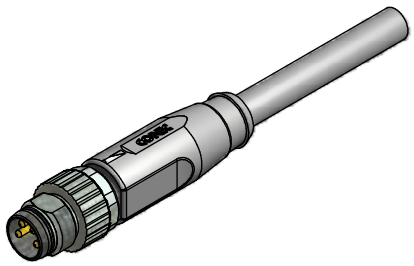

Art.-Nr.:	Bezeichnung:	Länge L:	Kabel:
42-10104	SAL - 8 - RSU4 - 2 / A1	2m	PVC, grau, 4x0,25mm², LiYY Kabel: 781-A12400
42-10105	SAL - 8 - RSU4 - 3 / A1	3m	
42-10106	SAL - 8 - RSU4 - 5 / A1	5m	
42-10107	SAL - 8 - RSU4 - 10 / A1	10m	
42-xxxxx	SAL - 8 - RSU4 - ... / A1	x	

D siehe Datenblatt Kabel

CAD-Unterlage nicht manuell ändern

Directive 2002/95/EC RoHS compliant

Index: a 17.03.2011 VF Ä3945
Überwurfschraube geändert, Schlüsselflächen hinzu, Datenblatt angepasst

Kabeltoleranz: L <= 4m: L + 40mm
L > 4m: L + 1%

Diese Zeichnung darf ohne unsere ausdrückliche, schriftliche Genehmigung weder vervielfältigt noch dritten Personen ausgehändigt werden.
Eigentums- und Urheberrecht vorbehalten

dim. in mm

	Datum	Name
gez.	09.10.07	Franz
gepr.	09.10.07	Mankopf

CONEC®

Benennung:
Stecker M8x1 axial schraubbar/ schnappbar

Zeichnungsnr.:
42K1A022

Artikelnr.: siehe Tabelle