序号	名称	料号	数量	规格
1	PVC线	45000-03-BL-N	1*183mm	6 183 18 22AWG 蓝色 UL1015
⚠1 2	PVC线	45000-03-W-N	1*110mm	6 110 18 22AWG 白色 UL1015
3	PVC线	45000-03-B-N	1*120mm	6 120 8 22AWG 黑色 UL1015
4	二极管	EDS**BIN5408-N	2	IN5408 3A 800V
5	旋转开关	24000-01DXS019018N	1	MFR01-A1M05L5S-R
6	PVC线	45000-03-R-N	1*45mm	8 45 8 22AWG 红色 UL1015
⚠1 7	PVC线	45000-03-R-N	1*110mm	8 110 18 22AWG 红色 UL1015
8	扎线带	19107-18-H-N	1	尼龙扎带

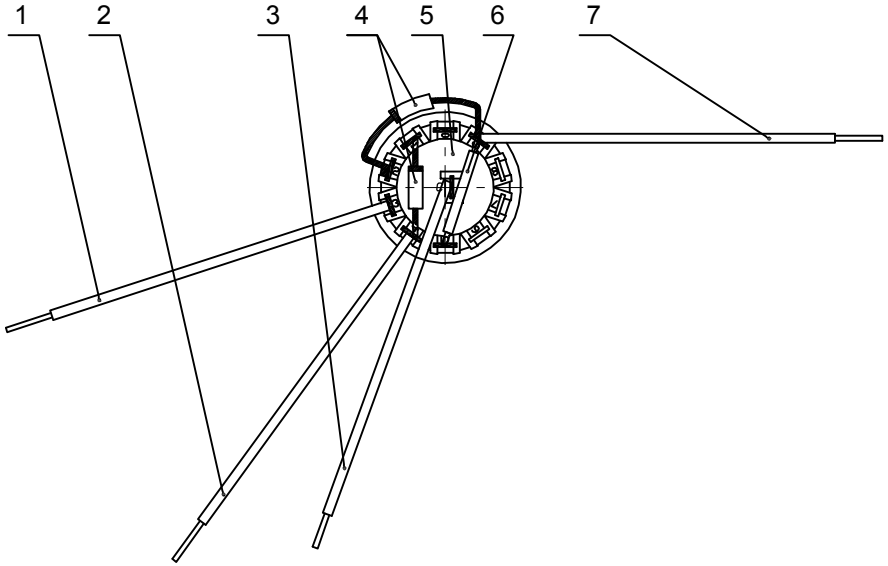

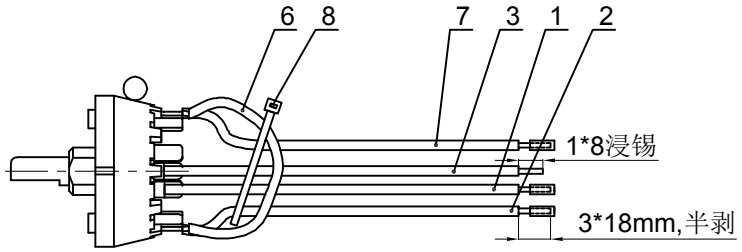

技术要求：

1.尼龙扎带需扎紧；

2.配线焊接不可贴焊，以防发生虚焊、假焊的现象；

3.焊锡强度要求：焊锡拉力测试>5KG不脱落.

4.焊锡方式：穿焊，不能搭焊

5.客户品名：244A6-01B-1-N

NO	DESCRIPTION
5	→
4	→
3	→
2	→
1	2#与7#线长95修改为110

NO	DESCRIPTION
10	→
9	→
8	→
7	→
6	→

DIMENSIONAL TOLERANCES	
RANGE	TOLERANCE
X	±0.30
X.X	±0.20
X.XX	±0.10
ANGLES	±1°

APPROVED	CHECKED	DESIGN	DRAWN
			LMC 2019.12.10

LEGION ELECTRONIC & HARDWARE CO., LTD.

ALL SIZE ARE IN	MM
SCALE	NO
MAT'L	***
MATERIAL NO.	MFR01-A1M05L5SB-R配线图
DRAWING NO.	WIF119161
REV.	A1