RoHS
REACH

A	H（高度）
ø3.0	2.5
ø3.0	2.7
ø3.0	3.1
ø3.0	3.4
ø2.9	3.7
ø2.9	4.3
ø2.9	5
ø2.9	5.5

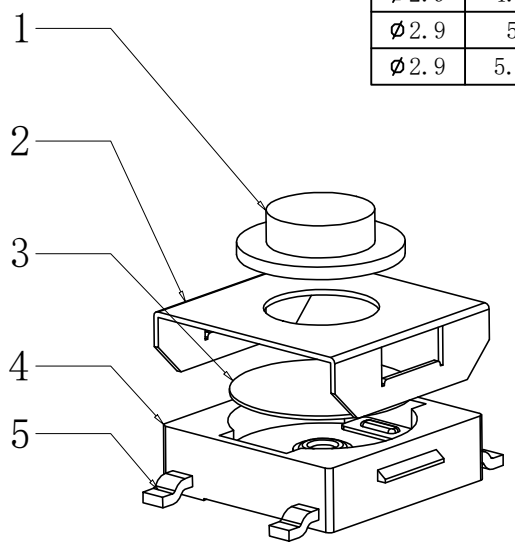

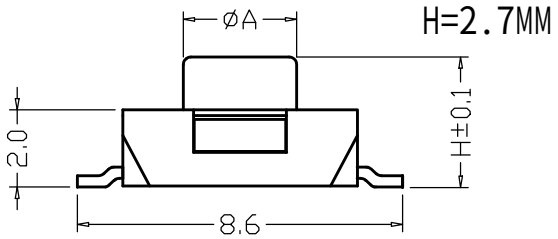

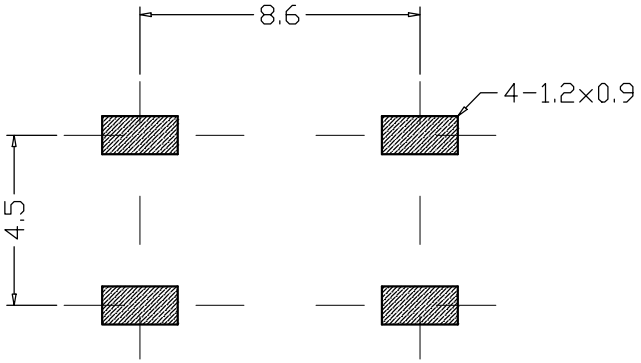

PCB线路板图

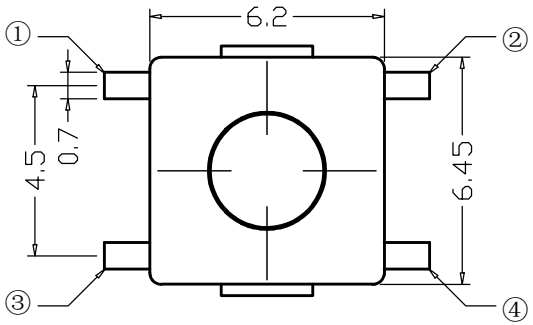

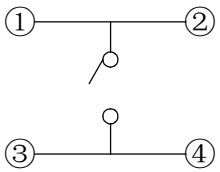

电路图

序号	产品名称	材料规格	表面处理 颜色	数量
1	按 钮	PPA		1
2	盖 板	不锈钢		1
3	簧 片	高精铜	复 银	1
3	簧 片	不锈钢		1
4	底 座	PPA		1
5	接线片	铜	镀 银	1

性能	
额定规格	DC12V/50mA
接触电阻	≤100mΩ
绝缘电阻	≥100MΩ
耐 电 压	AC250V/min
动 作 力	250±50gf

未注尺寸公差（mm）	
.X	±0.20
.XX	±0.10
.XXX	±0.01

设 计	吴宏伟	图面	A4
审 核	郑程磊	单位	MM
标准化	胡文阳	比例	
批 准	张旭敏	重量	
		页码	1/1
		版次	A/0

产品名称：轻触开关 6*6*2.7mm 平座四脚 红柄

产品规格：6*6平座四脚贴片

东莞市康深电子科技有限公司