版次	变更摘要	日期
0	新产品发行	2018/09/16

序号	品名	材质
①	2.0-A型双排卧式DIP型WTB胶芯 2.0 Pitch T/H R/A Wire To Board Housing(H=8.0)	PA46 米色
②	2.0-A型双排卧式DIP型WTB长端子 2.0 Pitch T/H R/A Wire To Board Long Terminal(H=8.0)	铜合金/表面镀锡 Copper Alloy/ Tin Plating
③	2.0-A型双排卧式DIP型WTB短端子 2.0 Pitch T/H R/A Wire To Board Short Terminal(H=8.0)	铜合金/表面镀锡 Copper Alloy/ Tin Plating

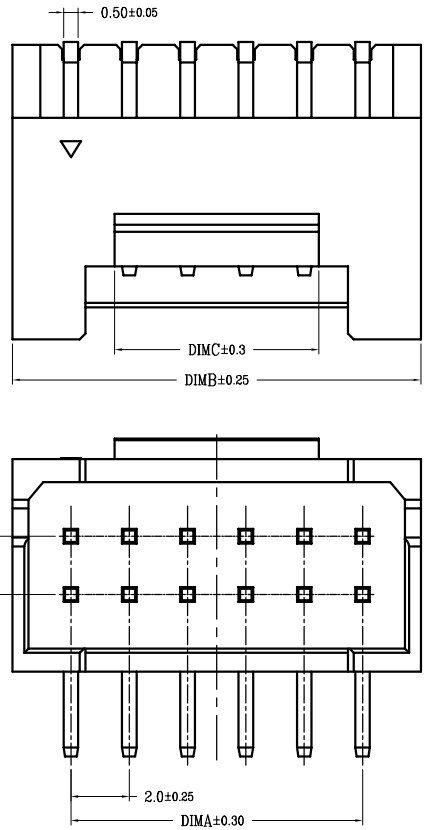

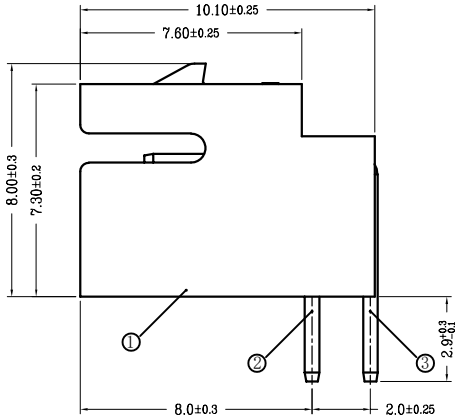

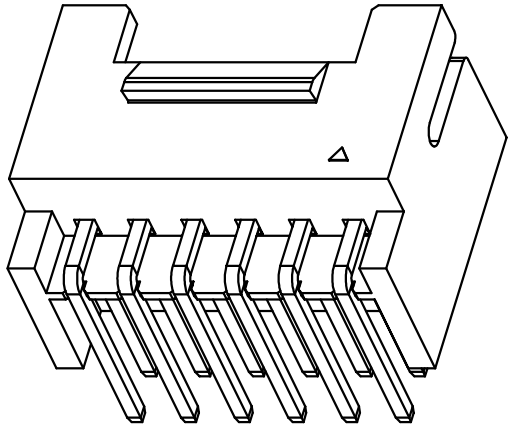

技术指标:

1. 塑件表面应光洁、无毛边、无明显收缩、缺陷、裂纹等现象.
2. 工作温度：-25° C～85° C.
3. 额定电压：250V DC/AC(rms).
4. 额定电流：3.0A AC,DC.
5. 接触电阻：≤20mΩ.
6. 耐压值：800V AC/minute.
7. 绝缘电阻:≥1000MΩ.
8. 产品料号:

WB200AW—** * *—DP

NO OF CKT(产品PIN数)

Plating(电镀方式)
4:端子全亮锡

Packing(包装方式)
T:管装
P:袋装

DP DIP型无LOGO

CKT	DIM A	DIM B	DIM C
2*2	2.0	6.0	3.0
2*3	4.0	8.0	3.0
2*4	6.0	10.0	3.0
2*5	8.0	12.0	5.0
2*6	10.0	14.0	7.0
2*7	12.0	16.0	9.0
2*8	14.0	18.0	11.0
2*9	16.0	20.0	13.0
2*10	18.0	22.0	15.0
2*11	20.0	24.0	17.0
2*12	22.0	26.0	19.0
2*13	24.0	28.0	21.0
2*14	26.0	30.0	23.0
2*15	28.0	32.0	25.0
2*16	30.0	34.0	27.0
2*17	32.0	36.0	29.0
2*18	34.0	38.0	31.0
2*19	36.0	40.0	33.0
2*20	38.0	42.0	35.0
2*21	40.0	44.0	37.0
2*22	42.0	46.0	39.0

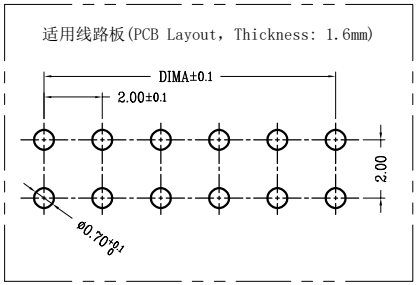

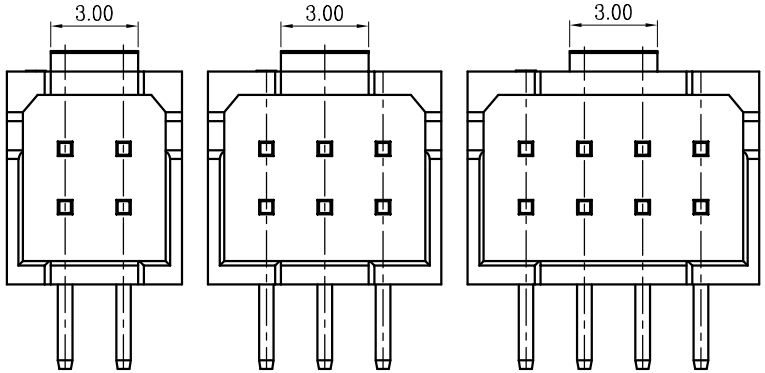

2～3P结构(2～3Pin Structure)　　4P 结构(4 Pin Structure)

一般公差(TOLERANCE)
X. ±.50　.XX ±.10
.X ±.20　.XXX ±.05
ANGLES　±1°

深圳市虹成电子有限公司

品名 (TITLE) 2.0 Pitch A型双排弯插WTB		制图 (DR)	ANLAN
		校对 (CHKD)	李绍宗
料号 (DWG.NO) HC-PHB2.0-2x6AW		审核 (APPD)	黄志明
比例 (SCALE) 1:1	单位 (UNITS) mm	张数 (SHEET) 1 OF 1	SIZE A4 / REV A