PUSH BUTTON SWITCH MODEL NO. MPS11-IS18O-R
(SOLDERING TYPE, SHORT TERMINAL)

RATING:16A 125VAC/10A 250VAC(UL,CSA)
TV-5(UL,CSA)
5/80A 250V~ μT85(VDE,ENEC10;CQC)

※ ALL MATERIALS ARE RoHS COMPLIANT

TEL：0769-82310511-867

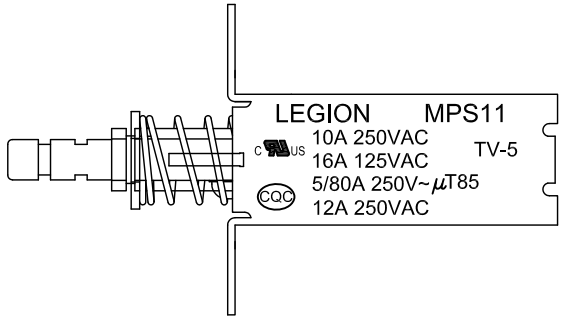

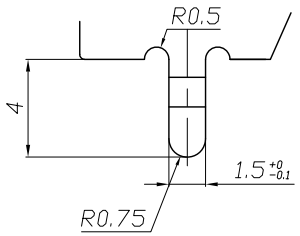

DETAIL A

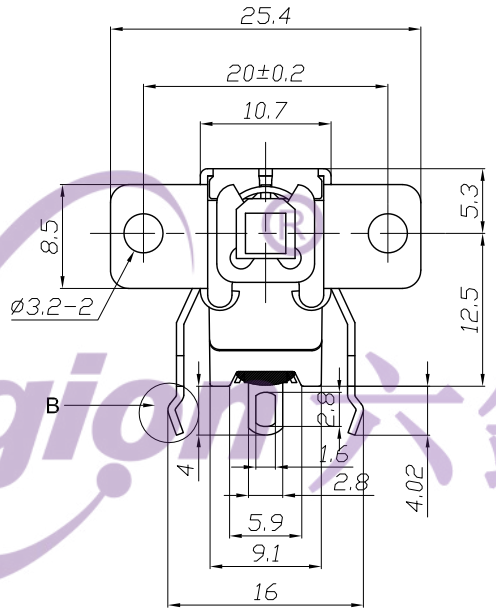

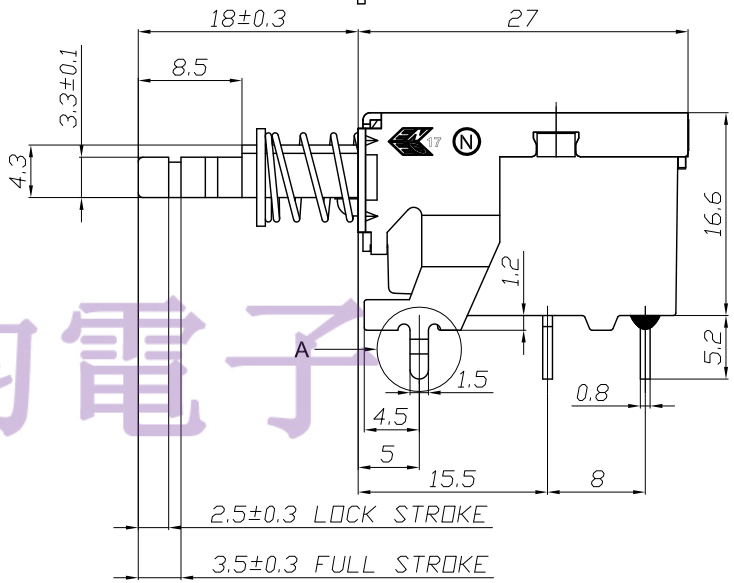

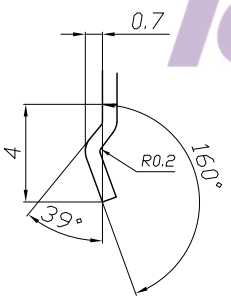

DETAIL B

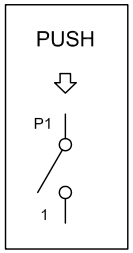

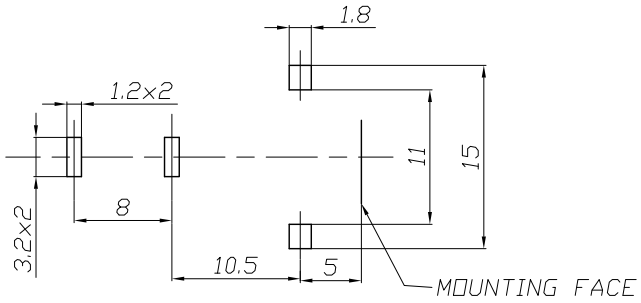

P.C.BOARD MOUNTING HOLE DIMENSIONS

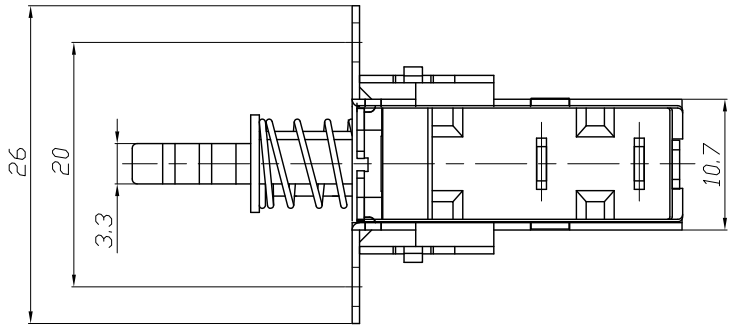

legion 六鈞電子

修正 REVISION	說明 DESCRIPTION	修订者 REVISED BY	SPECIFICATION				公差 TOLERANCES	TOLERANCES UNLESS OTHERWISE SPEC.±0.5/0.02,ANG.±3°		
4			製 圖 DRAWN BY	設 計 DESIGNED BY	校 對 CHECKED BY	核 准 APPROVED BY	單 位 UNIT	mm	機種名稱 MODEL NAME	PUSH SWITCH	機種編號 MODEL NO.	MPS11-IS180-R
3			六鈞電子五金有限公司 研發部 05-MAR-2012 唐彪	六鈞電子五金有限公司 研發部 05-MAR-2012 唐雙軍	六鈞電子五金有限公司 研發部 05-MAR-2012 唐雙軍	六鈞電子五金有限公司 研發部 05-MAR-2012 吉慶玉	比 例 SCALE	5/3	六 鈞 電 子 五 金 有 限 公 司			
2							日 期 DATE	2012.03.05	LEGION ELECTRONIC & HARDWARE CO., LTD.			
1												