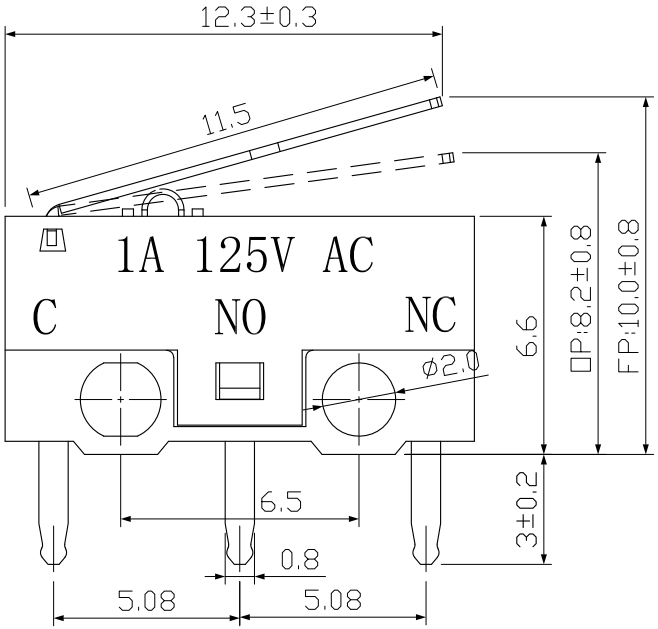

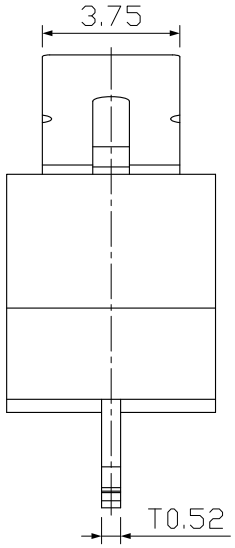

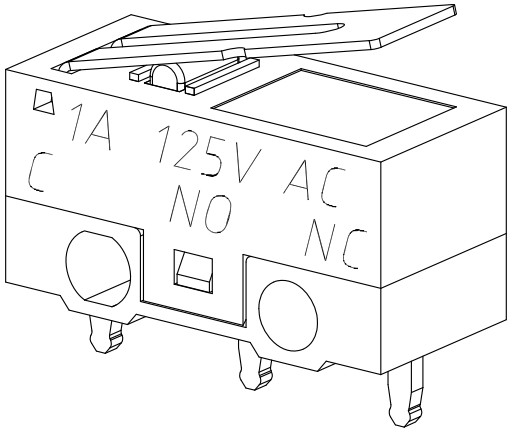

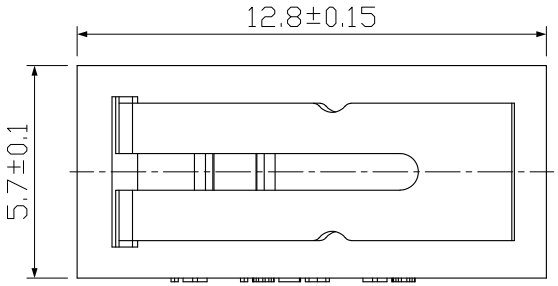

1、工作电压 Working Voltage：30V DC；
2、工作电流 Working Current：0.05A；
3、接触电阻 Contact Resistance：≤100mΩ；
4、绝缘电阻 Insnlation Resistance：≥100MΩ；
5、动作力 Press Force：30±15gf；
6、寿命 Life：>1,000,000次。

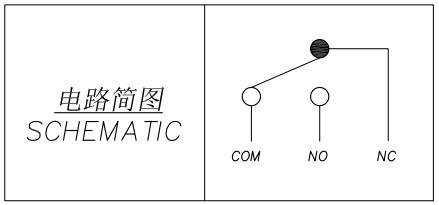

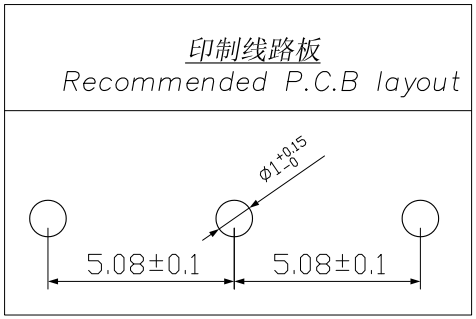

NO.	DESCRIPTION	MATERIAL	COLOR	REMARK
7	铁 条	SUS	------	------
6	盖 板	PBT	黑 色	------
5	按 柄	POM	红 色	------
4	簧 片	磷铜	------	------
3	触 点	铜银	------	------
2	基 座	PPA	白 色	------
1	端 子	H62Y	------	表面镀银

————		new		2015/5/3	A	瀚源
ECN BO.		DESCRIPTION.		DATE.	REV.	
DESIGNED	CHECKED	APPROVAL	DRAWING NUMBER		SCALT: 1/2	SCALE: 3:1
Mikey	Tom	Jerry	PART NAME	DM-1A-115P-Z	UNLESS OTHERWISE SPECIFIED,TOLERANCE:	X. ±0.25 X.x ±0.20 X.xx ±0.15 ANGULAR ±3°
			MODEL NAME	DM-1A-115P-Z		
			3RD ANGLE PROJ	HanElectricity Co.,LTD		FILE.NO.