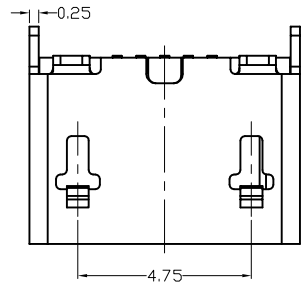

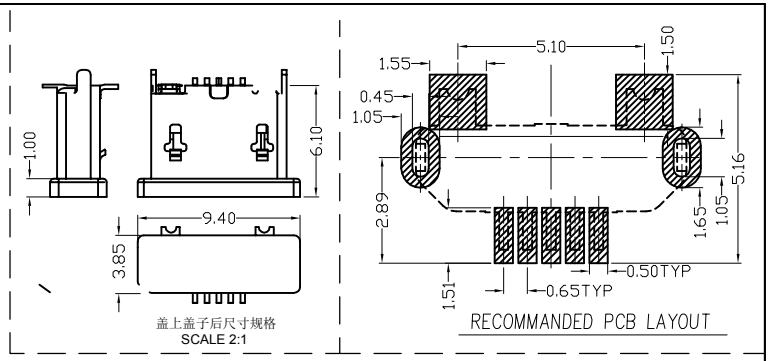

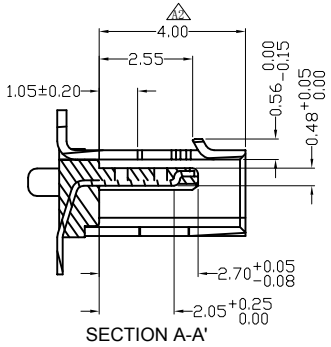

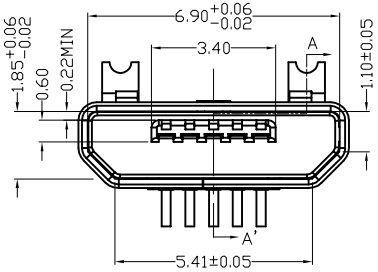

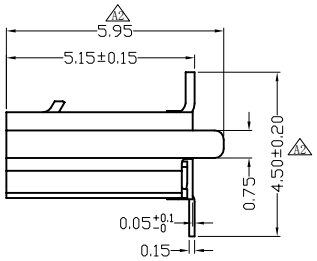

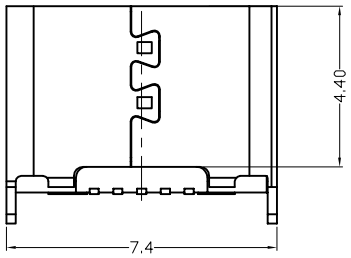

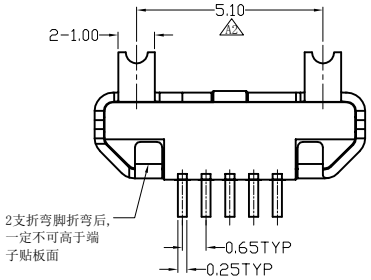

技术规格：

1:电性能

1.1额定电流：1.8A

1.2接触阻抗：30mΩ MAX

1.3绝缘阻抗：1000MΩ MIN 500V DC

1.4耐压测试: 500V AC

2:机械性能

2.1插入力：3.57kgf MAX

2.2拔出力:1.00kgf MIN

2.3使用寿命：5000次

3:材质及表面处理:

3.1胶芯：LCP 黑色 UL130i

3.2端子：C5191,镍底50μ，镀金1.0μ"

3.3外壳：SUS304，表面镀镍60μ"

3.4符合ROHS的要求

05XX-4BH61-F

1:AU 1U"
6:AU 30U"

T:TIN
N:NICKEL

S:Scrolls F:Flat

———		new		2015/5/3	A	瀚源
ECN BO.		DESCRIPTION.		DATE.	REV.	
DESIGNED	CHECKED	APPROVAL	DRAWING NUMBER		SCALT: 1/2	SCALE: 3:1
Mikey	Tom	Jerry	PART NAME	05XX-4BH61-F	UNLESS OTHERWISE SPECIFIED,TOLERANCE:	X. ±0.25 X.x ±0.20 X.xx ±0.15 ANGULAIR ±3
			MODEL NAME	05XX-4BH61-F		
			3RD ANGLE PROJ	HanElectricity Co.,LTD		FILE.NO.