CT6.1.689

1.材料和电镀\Materials and Finishes:
外　壳\Body - 黄铜\Brass,镀三元合金\Tri-metal plating
内导体\Contact - 磷青铜\Phosphor copper,镀金\Gold plating
绝缘体\Insulator - 聚四氟乙烯\PTFE,本色\natural
密封圈\Gasket - 硅橡胶\Silicone rubber（red）
2.电气性能\Electrical:
A.特性阻抗\Impedance:50 Ohm
B.使用频率\Frequency range:DC - 6GHz
C.介质耐压\Breakdown voltage:1200V rms
D.绝缘电阻\Insulation resistance:5000 MΩ
3.机械性能\Mechanical:
A.使用寿命\Durability:500 cycles

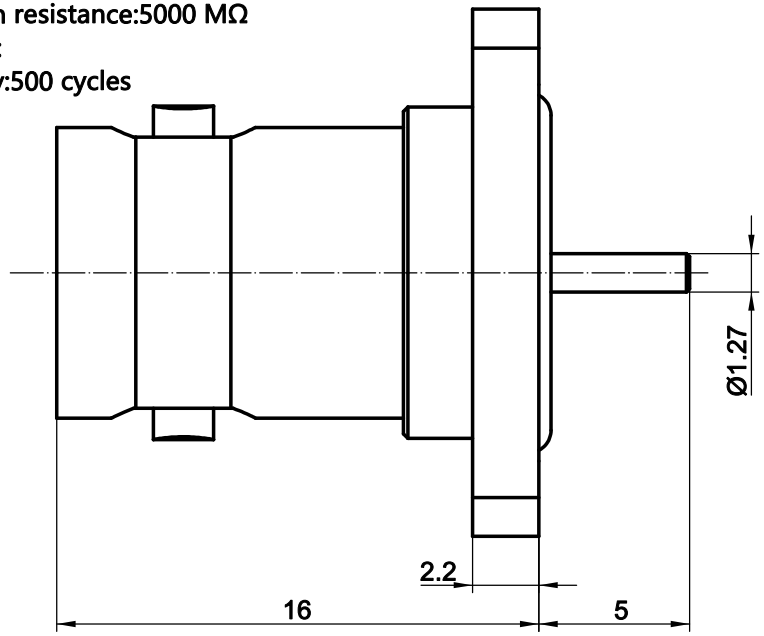

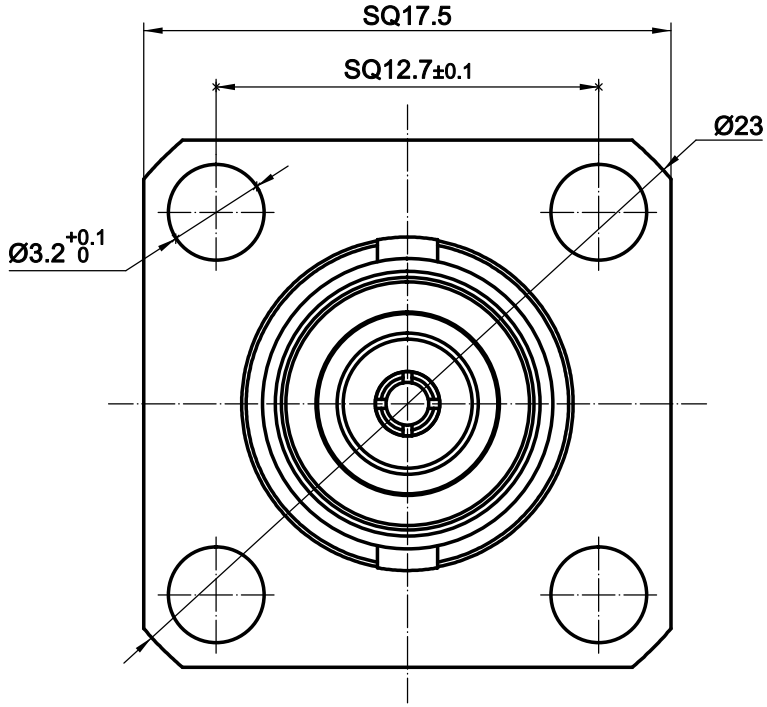

客户信息	料号		
	规格		
设　计	JAT	2022.04.24	
审　核	DF	2022.04.24	
批　准	DF	2022.04.24	

版次		比 例	4:1
第一角法			

1.未注公差按ISO2768-1(m)
2.去尽毛刺C0.1max
3.各圆同轴度Ø0.1max
4.*尺寸为重要尺寸

*尺寸为重要尺寸　单位　mm

料 号	CT6.1.689
规 格	BNC-KFD (SQ17.5)
名 称	BNC母头 SQ17.5法兰焊板

cntitle
www.cntitle.net