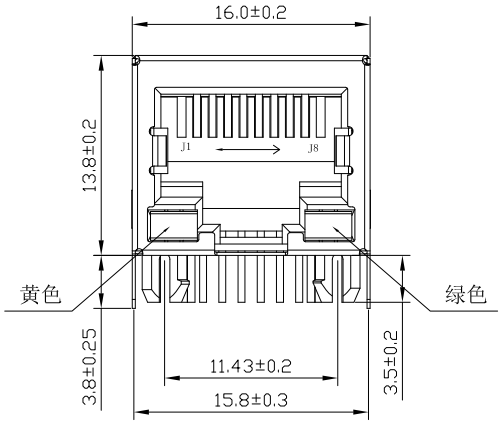

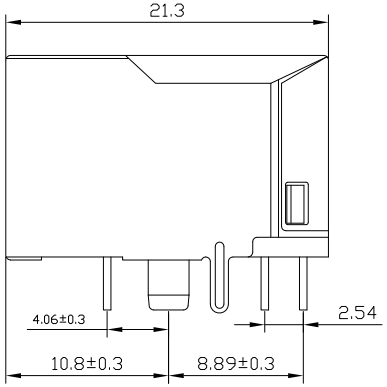

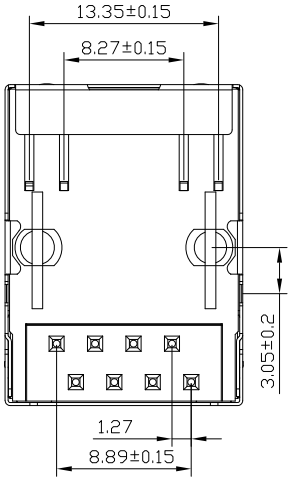

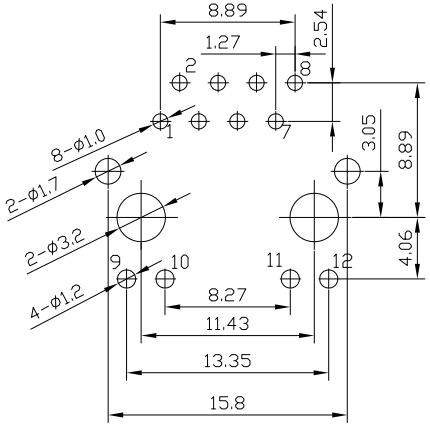

P.C.B参考图

主要参数：

1. 额度电压、电流:125V/1.5A max
2. 接触电阻:40mΩ Max
   初始态:100mΩ Max 最终态
3. 绝缘电阻:500MΩMin
4. 试验条件:DC500V/10.0mA for 1 minute
5. 盐雾测试:8±0.5H
6. 焊接温度:260±5℃ 3±0.5s

其他要求

1. 产品应无错装。漏装零件等现象；
2. 零件表面应无裂纹、缺料、飞边等现象，表面镀层应光亮美观
3. 未注尺寸公差为±0.15mm

序号	名称	材料	电镀	备注
5	1ED灯	铁针	黄/绿	
4	信号针	磷铜	镀金	
3	后盖	PA66	黑（环保）	
2	塑座	PA66	黑（环保）	
1	屏蔽	黄铜	镀铜锡	

发放部门	
行政部	
业务部	
采购部	
工程部	
品保部	
生产部	

标记	处数		更改文件号	签字	日期

深圳市富港科技有限公司

视图

网络插座

设计	李攀进	日期	13.04.22	标准化		日期		图样标记		重量	比例
校对		日期		审定		日期					
工艺		日期									
审核	罗观彬	日期	13.04.22					共 页		第 页	

RJ-059-1-2