| REV. | DESCRIPTION | ECN NO. | NAME | DATE |
|---|---|---|---|---|
| | | | | |

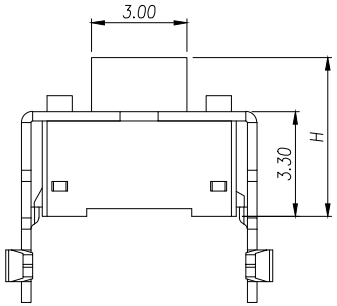


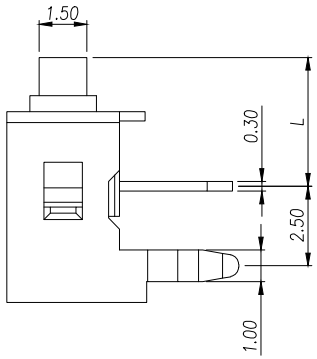


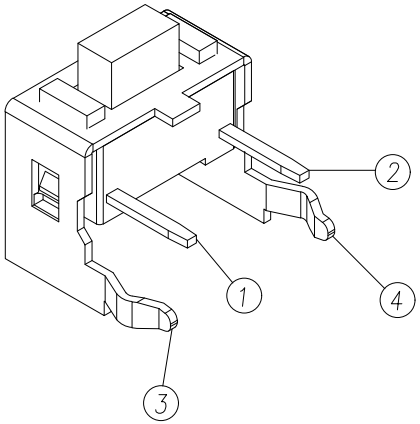


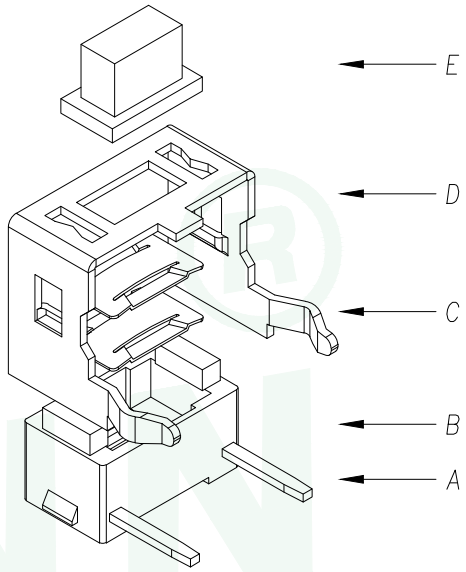


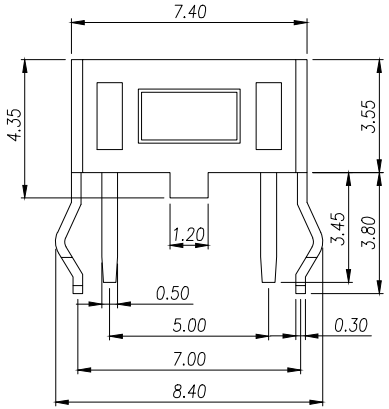


| H | L |
|---|---|
| 4.3 | 3.35 |
| 4.5 | 3.55 |
| 4.8 | 3.85 |
| 5.0 | 4.05 |
| 5.3 | 4.35 |
| 5.5 | 4.55 |

T S 1 3 0 4 – □ □ □ □ H □ □

安装方式:
T:贴片
C:插件
B:沉板
J:包脚

定位柱:
D:带柱
Z:不带柱

高度:
35:3.5H
38:3.8H
43:4.3H
.....

力度:
A:160g
B:260g

包装方式:
M:盘装
S:袋装

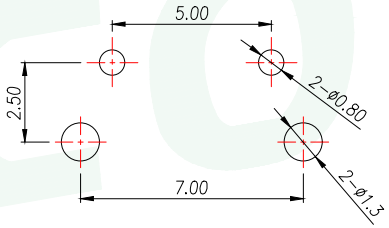


PCB.焊接图

PCB.WELDING DRAWING

## 主要技术参数、性能

The Main Thchnology Performance

| | |
|---|---|
| 额定电流、电压<br>Rate voltage.current | 50mA DC12V |
| 接触电阻<br>Contact resistance | ≤100mΩ |
| 按力<br>Operating force | ±50gf |
| 行程<br>travel | 0.2±0.1mm |
| 绝缘电阻<br>Insulated resistance | ≥100MΩ |
| 介电强度<br>Dielectric strength | ≥250VAC/1min |

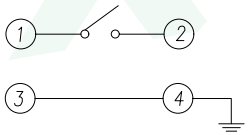


电路图

CIRCUIT DIAGRAM

| | | | | |
|---|---|---|---|---|
| E | 按钮 | PPA | 1 | 白色 |
| D | 盖板 | 铁盖板 | 1 | 镀铜锡 |
| C | 弹片 | 不锈钢 | 1 | 镀银 |
| B | 本体 | PPA | 1 | 白色 |
| A | 卡件 | 黄铜 | 1 | 镀银 |
| 项目<br>ITEM | 名称<br>DESCRIPTION | 材质<br>MATERIAL | 数量<br>QTY | 表面处理/颜色<br>FINSH/COLOR |

GENERAL TOLERANCE

| DIM. | TOL. |
|---|---|
| X | |
| X.X | ±0.30 |
| X.XX | ±0.25 |
| X.XXX | ±0.15 |
| GENERAL ANGLE: | ±3° |

DONGGUAN BAOXUN PRECISION TECHNOLOGY CO., LTD

BXCONN®

TITLE: TACT SWITCH

DWG. NO.: TS1304-CZXXHXS

DRAWN: MAX

PART NO.: TS1304-CZXXHXS

CHECKED: ELLA

| UNIT: | SCALE: | SHEET: | DWG. SIZE: | LAYER: |
|---|---|---|---|---|
| mm | none | 1 of 1 | A4 | bxconn |

APPROVED: WILL