本图纸由深圳市雄和远景科技发展有限公司发布，版权归深圳市雄和远景科技发展有限公司所有，未经深圳市雄和远景科技发展有限公司同意，不得复制转载或披露任何内容给任何第三方。

RoHS2.0
Compliant

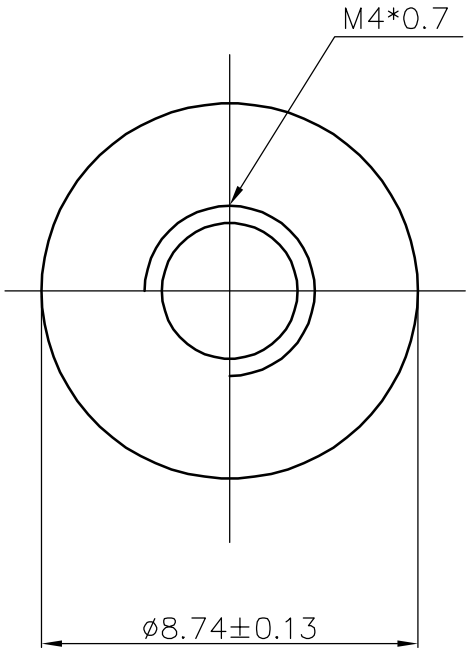

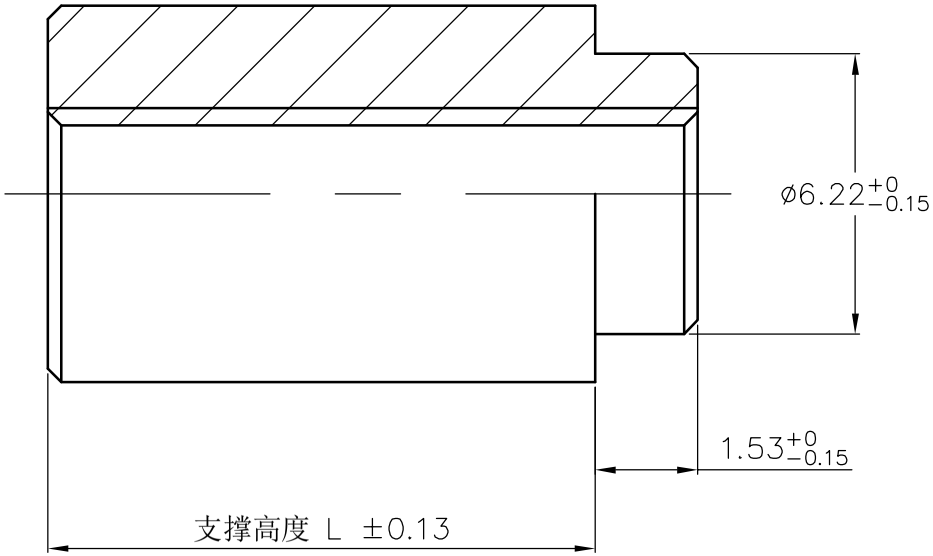

REVISION RECORD			
DATE	NEW REVISION	REVISION PERSON	REVISION DETAILED
/	/	/	/

SCOPE			
X.	±0.20	X.°	±4°
.X	±0.10	.X°	±2°
.XX	±0.05	.XX°	±1°

Package Type: 编带卷装

Quantity: pcs

Unit: mm

Material: 黄铜/铁可选

Finish: 电镀锡

Sinhoo 深圳市雄和远景科技发展有限公司 Shenzhen Sinhoo Science Technology Development Co.,LTD

Custom Confirm:	DATE:	雄和	PART NUMBER: SMTSO-M4通孔 / DESCRIPTION: M4*8.74*L+1.53 — REVISION A
APPD: Alan Wu	DATE: 2019/12/17		
DRAMN: Leon Wang	DATE: 2019/12/17	客户	PART NUMBER: / / DESCRIPTION: / — REVISION A
BASED ON: SMTSO			
STANDARD REFER: CUSTOM DWG		SCALE: /	SHEEER: 1 OF 1