客户确认	

客户料号：立创C4650

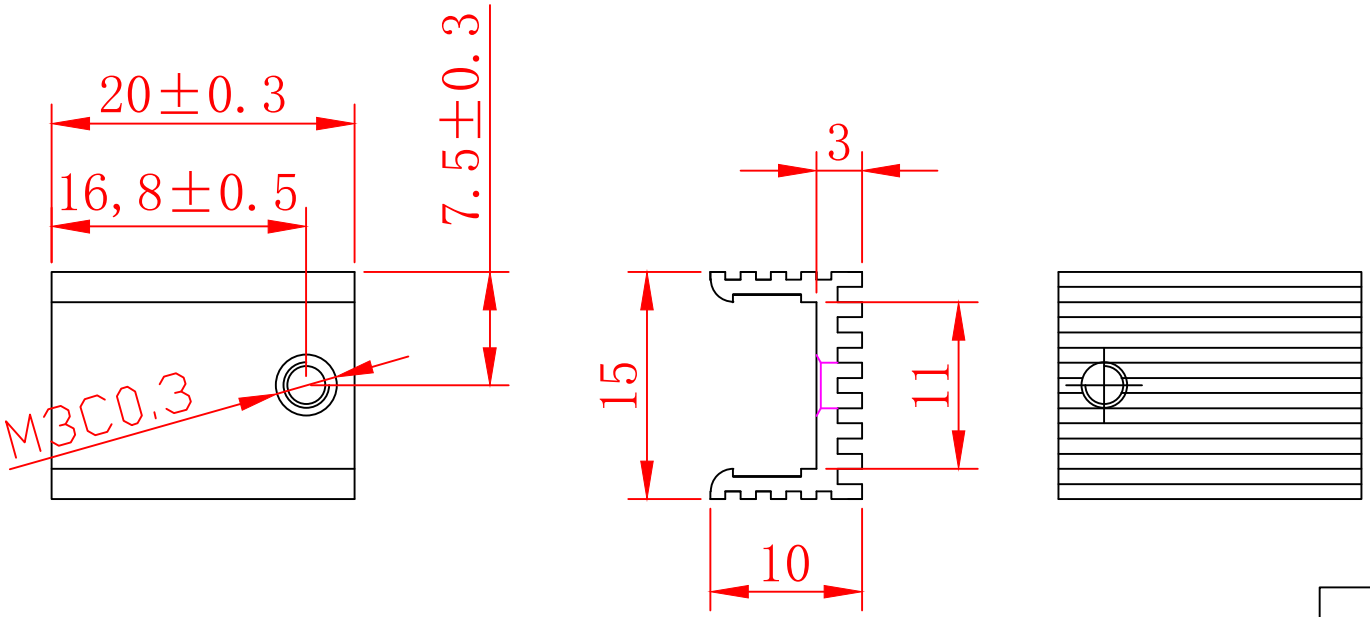

生产工艺流程：

	工序	备注
1	切料	
2	钻孔	
3	攻牙	
4	清洗	
5	包装	

版次	日期	变更内容	变更者
A.0	20211009	首次制作	黄国真

深圳市鑫顺达电子科技有限公司

邮箱：xsd059766@126.com　业务联系：欧凤梅　13510114313

未注尺寸公差依照一般公差			
范　围	公差值	范　围	公差值
0-6mm	±0.10	>100-150mm	±0.40
>6-20mm	±0.15	>150-200mm	±0.50
>20-50mm	±0.20	>200-250mm	±0.65
>50-100mm	±0.30	>250-300mm	±0.80
>300mm以上	±1.0	角度允许偏差±1°	

客户名称	立创	材　质	6063-T6	产品尺寸	15*10*20（U型）		
产品名称	散热器	单　位	mm	制　图	黄国真	日　期	2021-10-9
表面处理	清洗本色	比　例	1:1	审　核		日　期	
重　量		投影方式		本厂料号	XSD-8-008		