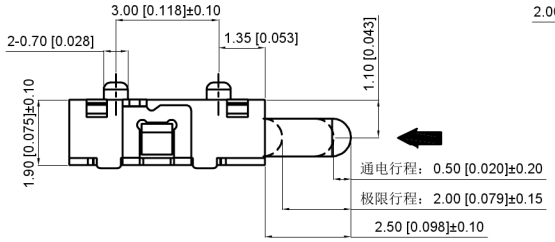

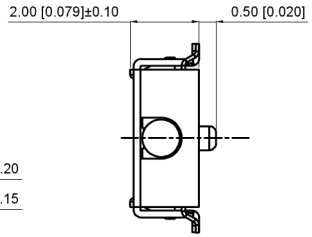

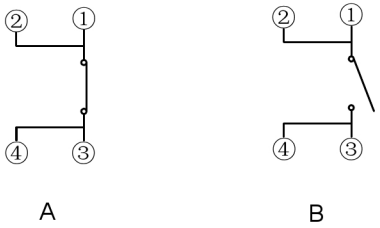

The circuit principle diagram
电路原理图

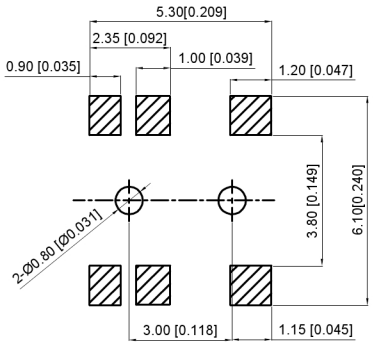

PCB Installation Dimension Drawing
PCB安装尺寸图

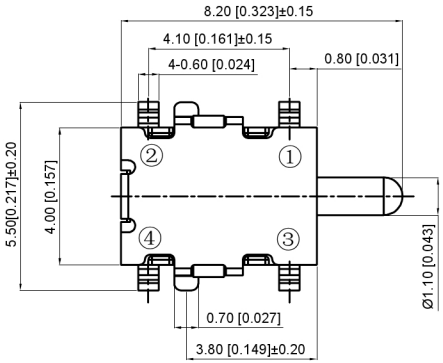

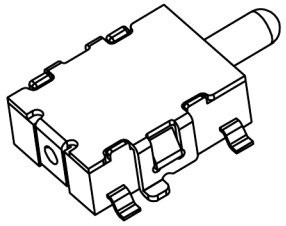

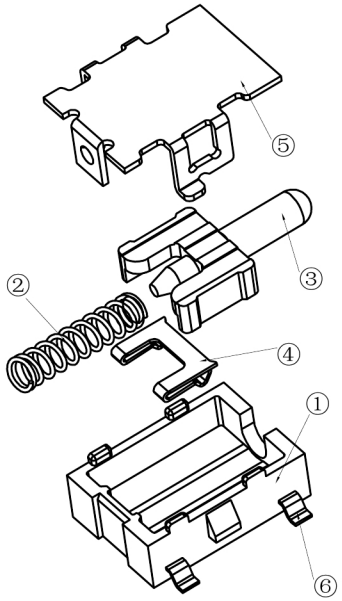

1. Rated voltage: 16V (DC)
1.额定电压：16V（DC）
Rated current: 0.5A
额定电流：0.5A
2. Insulation resistance: ≥ 50M Ω
2.绝缘电阻：≥50MΩ
3. Contact resistance: ≤ 200m Ω
3.接触电阻：≤200mΩ
4. Withstand voltage: AC 250V (50Hz)/min
4.耐压：AC 250V（50Hz）/min
5. Operating temperature: - 10 ℃~ + 60 ℃
5.使用温度：-10℃~ + 60℃
6. Action force: 100 ± 30gf
6.动作力：100±30gf
7. Service life: 50000 times
7.寿命：50000次

NO 序号	Part name 部件名	Material 材料	QTY 数量	Remark 备注
6	Terminal 端子	Phosphor copper 磷铜	4	Ag plating 镀银
5	Housing 外壳	Beryllium bronze 铍青铜	1	Ag plating 镀银
4	Reed 簧片	Silver copper 复银铜	1	
3	Handle 按柄	PA46	1	Black 黑色
2	Spring 弹簧	SUS	1	
1	Base 基座	PA46	1	Black 黑色

广东星坤科技股份有限公司
文件工程章

MARK	DESCRIPTION	DATE	REVISED	APPROVED
ΔX				
ΔX				
ΔX				

REVISIONS

UNSPECIFIED TOLERANCES	
ANGLAR	±5°
L≤ 4	±0.2
4<L≤ 16	±0.3
16<L≤ 63	±0.4
L> 63	±0.5

www.helloxkb.com www.helloxkb.cn www.xk-dg.cn

XKB INDUSTRIAL PRECISION CO.,LIMITED

DSND		SCALE: N/A	MODEL TYPE: TACT SWITCH
DWN		VIEW:	PART NO.: TM-1022-X
CHKD		UNIT: mm/in	DWG NO.:
APPD		SIZE: A4	

WEIGHT	SHEET	REVISIC
	1/1	A0