REVISIONS					
REV.	ECN NO.	LOCATION	DESCRIPTION	DATE	DESIGN
A0	N/A		INITIAL RELEASE	2024.05.09	

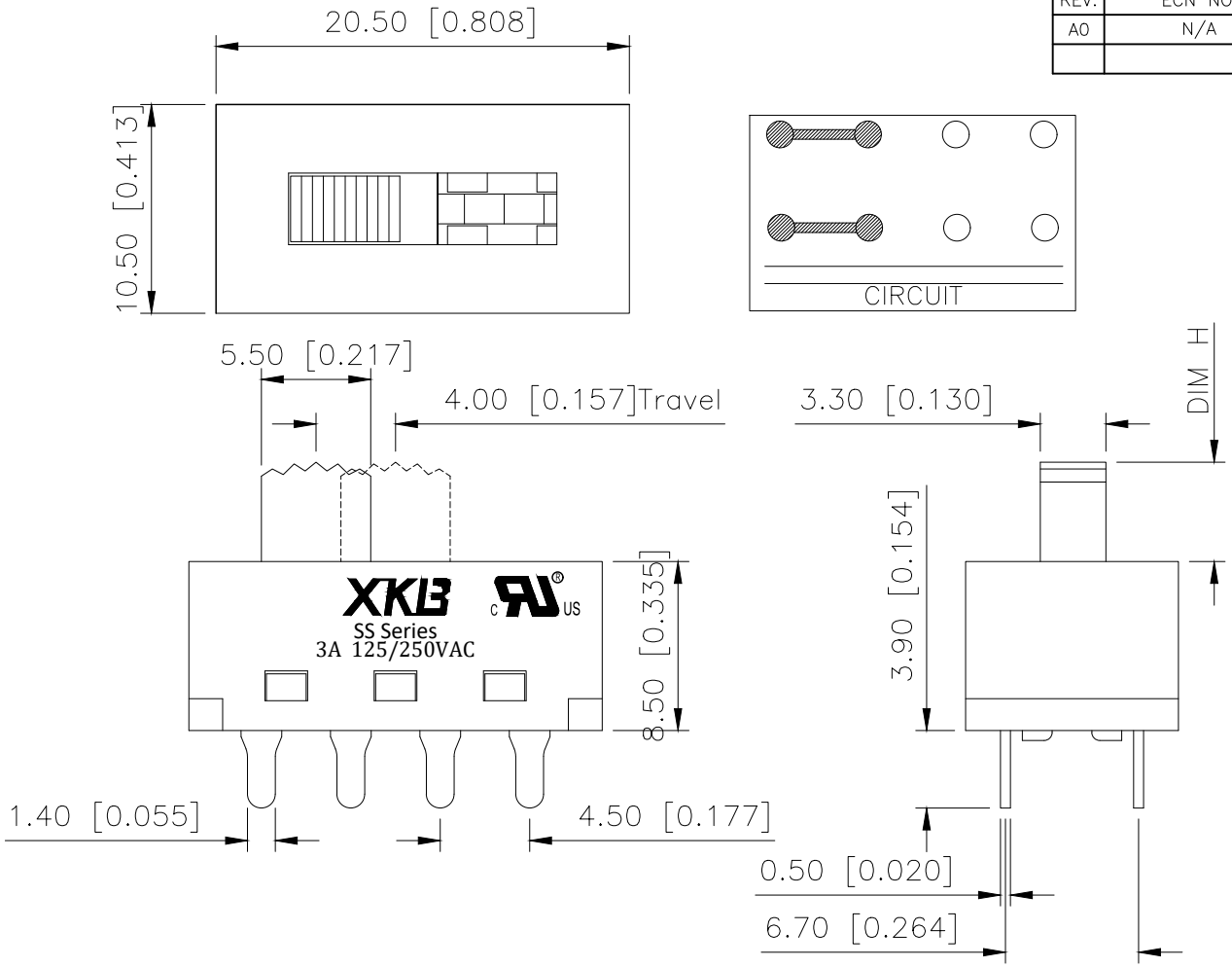

规格 Specification：

1.额定值 Rating:3A 125/250VAC
2.接触电阻 Contact resistance:≤30 mΩ
3.绝缘电阻 Insulation resistance:≥100 MΩ(DC500V/Min)
4.电气寿命 Electronics life:＞10000 cycles
5.操作力 Operation force:500±150gf
6.所有材料符合Rohs要求 All meterials are Rohs compliant

PART NO.:

SS−X 03 23 P G−XX N 1 X X
① ② ③ ④ ⑤ ⑥ ⑦ ⑧ ⑨ ⑩ ⑪

① SS：立式拨柄开关；
② X：A:金属外壳；
BLANK：塑胶外壳；
③ 03：额定值3A；
④ 23：双排三档；
⑤ P：焊板端子；
⑥ G：弧形拨柄；
⑦ XX：拨柄高度H：3~15mm；
⑧ N:方形外壳；
⑨ 1:端子焊脚规格TYPE-1；2:端子焊脚规格TYPE-2；
3:端子焊脚规格TYPE-3；4:端子焊脚规格TYPE-4；
5:端子焊脚规格TYPE-5；
⑩ X：拨柄颜色：B-黑色；W-白色；R-红色
⑪ X：主体颜色：B-黑色；W-白色；R-红色

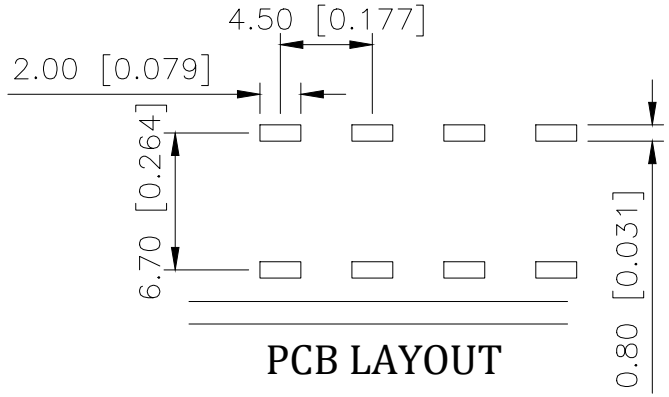

PCB LAYOUT

XKB
SS Series
3A 125/250VAC

产品字码标识

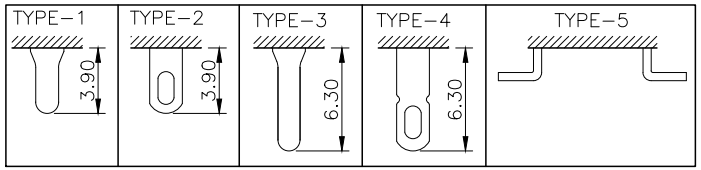

ANGLAR	±5°
X.	±0.40
X.x	±0.30
X.xx	±0.20
X.xxx	±0.15
UNSPECIFIED TOLERANCES	

DESIGN	桑 甚	VIEW:	MODEL TYPE: SLIDE SWITCH
CHECKED		UNIT: mm/in	PART NO.: SS−0323PG−XXN1XX
APPROVED		SIZE: A4	DWG NO.:

XKB INDUSTRIAL PRECISION CO.,LIMITED

SCALE	PAGE	REVISION
N/A	1/1	A0