本图纸由深圳市雄和远景科技发展有限公司发布，版权归深圳市雄和远景科技发展有限公司所有，未经深圳市雄和远景科技发展有限公司同意，不得复制转载或披露任何内容给任何第三方。

RoHS Compliant

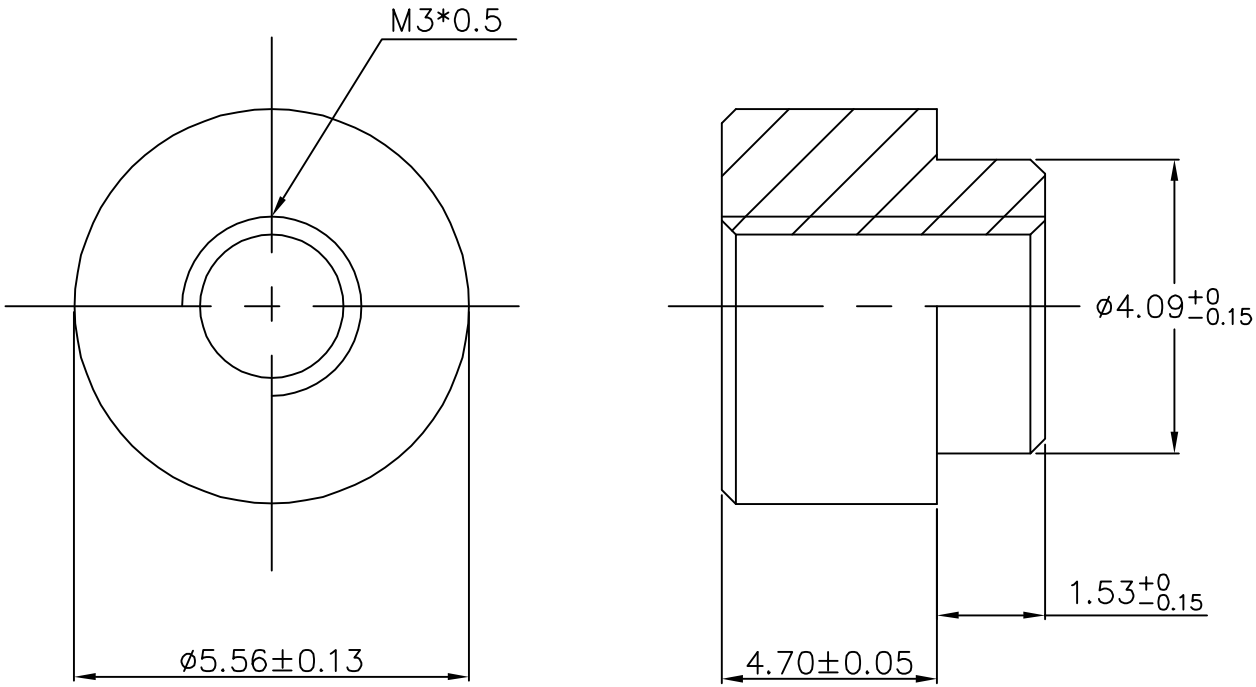

变更记录			
日期	新版本	变更人	变更内容
/	/	/	/

未注公差			
X.	±0.20	X.°	±4°
.X	±0.10	.X°	±2°
.XX	±0.05	.XX°	±1°

包装方式：编带包装
（载带+麦拉+盖带+卷盘）
包装数量：pcs

单位：mm
材料：黄铜
表面处理：电镀锡

Sinhoo 深圳市雄和远景科技发展有限公司 Shenzhen Sinhoo Science Technology Development Co.,LTD

客户确认：	日期：	雄和	料号：SMTSO3047CTJ		版本 A
审　核：伍阳明	日期：2023/01/11		规格：M3*5.56*4.7+1.53		
制　图：王家祥	日期：2023/01/11	客户	料号：/		版本 A
制图依据：SMTSO			规格：/		
参考标准：CUSTOM DWG		比例： /		页码： 1 OF 1	