本图纸由深圳市雄和远景科技发展有限公司发布，版权归深圳市雄和远景科技发展有限公司所有，未经深圳市雄和远景科技发展有限公司同意，不得复制转载或披露任何内容给任何第三方。

RoHS Compliant

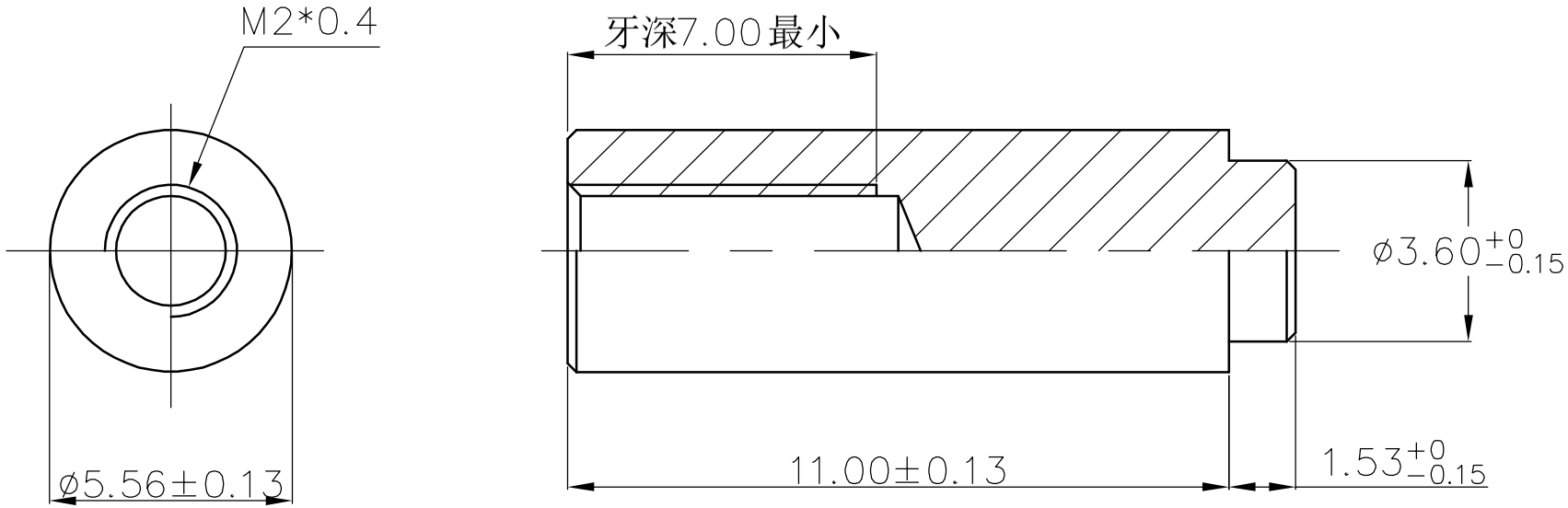


| 变更记录 | | | |
|---|---|---|---|
| 日期 | 新版本 | 变更人 | 变更内容 |
| / | / | / | / |

| 未注公差 | | | |
|---|---|---|---|
| X. | ±0.20 | X.° | ±4° |
| .X | ±0.10 | .X° | ±2° |
| .XX | ±0.05 | .XX° | ±1° |

包装方式：编带卷装

包装数量：300pcs/R

单位：mm

材料：铁料 1215

表面处理：电镀锡

Sinhoo 深圳市雄和远景科技发展有限公司 Shenzhen Sinhoo Science Technology Development Co.,LTD

| | | | |
|---|---|---|---|
| 客户确认： | 日期： | 雄和 | 料号：SMTSO20110MTJ-B 版本 A |
| 审核：伍阳明 | 日期：2017/11/07 | | 规格：M2*5.56*L11+1.53 |
| 制图：吴勇 | 日期：2017/11/07 | 客户 | 料号：/ 版本 A |
| 制图依据：PEMSMTSO | | | 规格：/ |
| 参考标准：CUSTOM DWG | | 比例：/ | 页码：1 OF 1 |