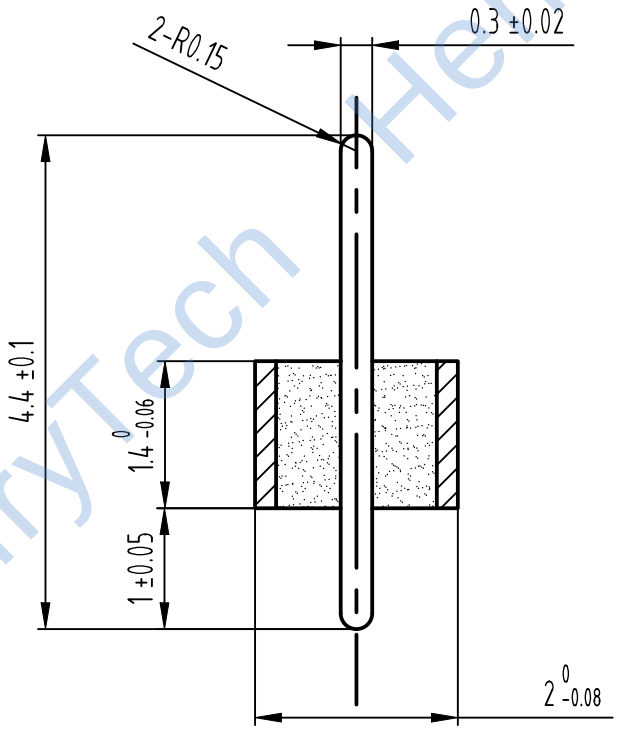

技术要求：

1.特性阻抗：50Ω
2.驻波比VSWR：≤1.2
3.插入损耗IL：≤0.2dB
4.频率范围：0.05~46.5GHz
5.绝缘电阻：≥5000MΩ
6.介电耐压：≥300V
7.密封漏率：≤1.013x10^{-3}Pa · cm^{3}/S
8.使用寿命：≤500次
9.温度范围：-55℃~+125℃

借通用件登记							
描 图							
校 描							
旧底图总号							
签 字	标记	处数	更改文件号	签字	日期	装配图	HN-RF2014-0.3(4.4-1)R
日 期	设计	M	标准化			图样标记 / 重量 / 比例	成都恒利泰科技有限公司
	审核					14:1	成都恒利泰科技有限公司 Chengdu HenryTech Technology co., Ltd
	工艺		日期			共 页 / 第 页	

HenryTech