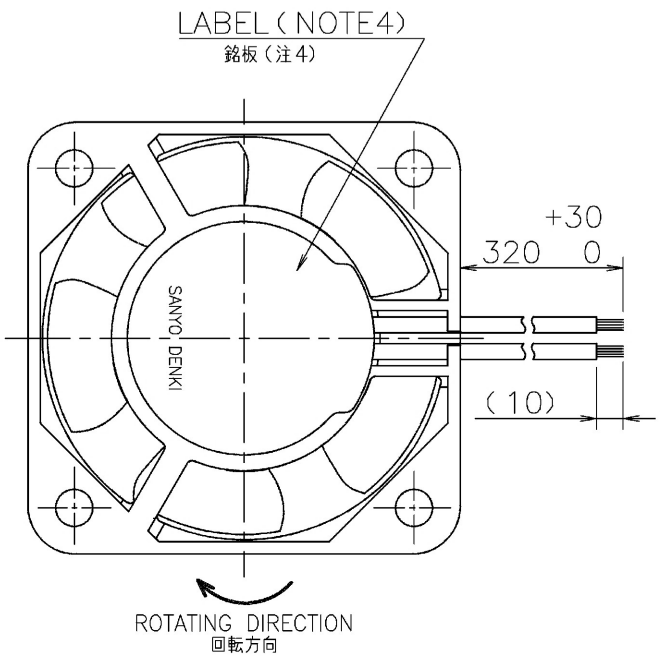

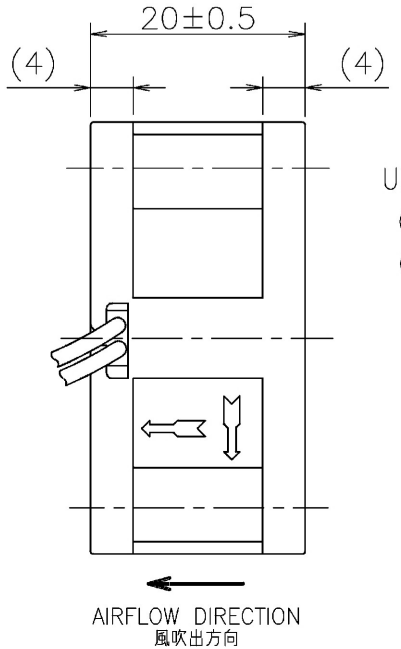

LEAD WIRE
リード線
UL1007 AWG24
⊕ RED 赤
⊖ BLACK 黒

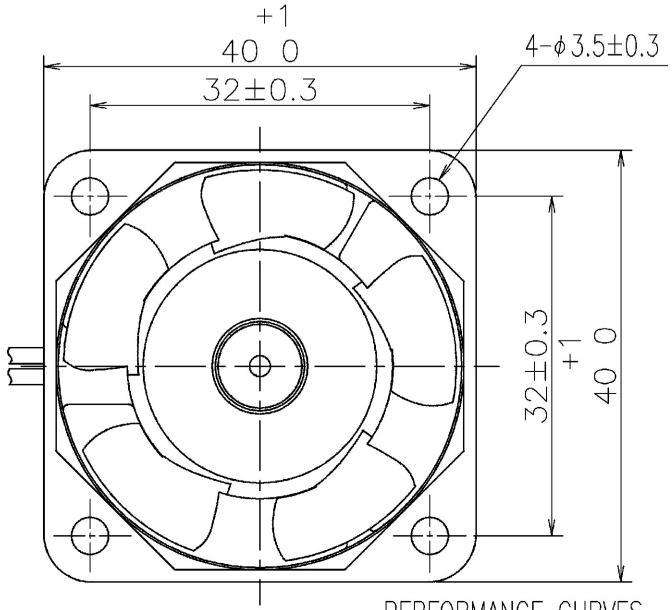

PERFORMANCE CURVES
風量-静圧特性例

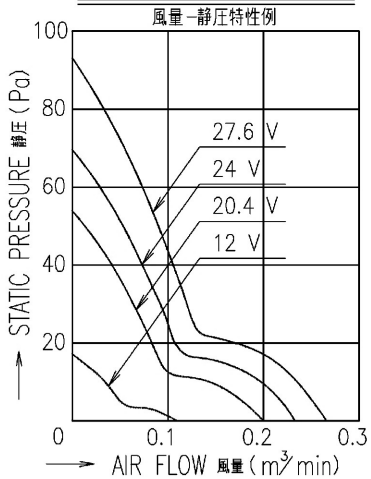

RATED VOLTAGE 定格電圧	24 V DC
OPERATING VOLTAGE 使用電圧範囲	12 V DC ~ 27.6 V DC
RATED CURRENT 定格電流	0.1 A MAX. AT 24 V DC 以下(DC24 Vにて)
RATED SPEED 定格回転速度	8300 min^{-1} AT 24 V DC (NOMINAL) (AT 25 ℃) (中心値)(DC24 Vにて、25 ℃の時)
INSULATION RESISTANCE 絶縁抵抗	10 MΩ MIN. AT 500 V DC (NOTE2) DC500 Vメガーにて10 MΩ以上(注2)
DIELECTRIC STRENGTH 絶縁耐圧	1 MINUTE AT 500 V AC, 50/60 Hz (NOTE2) AC50/60 Hz, 500 Vにて1分間耐えること(注2)
OPERATING TEMP. 使用温度範囲	-20 ℃ ~ +70 ℃
SOUND PRESSURE LEVEL 音圧レベル	35 dB(A) (NOMINAL) (NOTE1) (中心値)(注1)
MASS 質量	APPROX. 45 g 約
MATERIAL 材質	FRAME, IMPELLER : PLASTICS フレーム・羽根 : 樹脂成形品
BEARING SYSTEM 軸受	2 BALL BEARINGS ボールベアリング

NOTE:
注

1. MEASURED AT 1 m DISTANCE FROM THE AIR INLET.
   ファン吸込側より1 mにて測定する。
2. MEASURED BETWEEN THE LEAD WIRES AND THE FRAME.
   リード線導体部とフレームとの間。
3. MOTOR IS PROTECTED FROM DAMAGE OF LOCKED ROTOR CONDITION AT THE OPERATING VOLTAGE.
   ファン拘束時焼損の恐れはない。
4. PRINT PRODUCT NAME, MODEL No., MANUFACTURER, AND MANUFACTURED DATE ETC.
   品名, 型名, 製造会社名 及び 製造年月日等を表示する。

REV.	記事 DESCRIPTION	日付 DATE
M	E0138930	14-03-15
L	E0127958	12-05-25
K	E0056584	03-08-08
J	E0047766	02-05-24
A	新規作成 渡辺(二)	88-10-06

承認 APPROVED BY M.MURATA 14-03-1
審査 CHECKED M.FUJIWARA 14-03-17
製図 DRAWN BY KUDOU 14-03-15
単位 UNIT mm
尺度 SCALE

REFERENCE ONLY

24 V H SPEED
Hスピード

名称 TITLE
San Ace 40 (9P)
RIBBED
リンエース40 9Pタイプ リブ付

山洋電気株式会社
SANYO DENKI CO.,LTD.

図番 DWG NO. 109P0424H602 REV. M

A3G-F1 00003116