Oct.1.2024 Copyright 2024 HIROSE ELECTRIC CO., LTD. All Rights Reserved.
本製品を車載用途などの高い信頼性が求められる機器にご使用の場合は、弊社までお問合せ下さい。

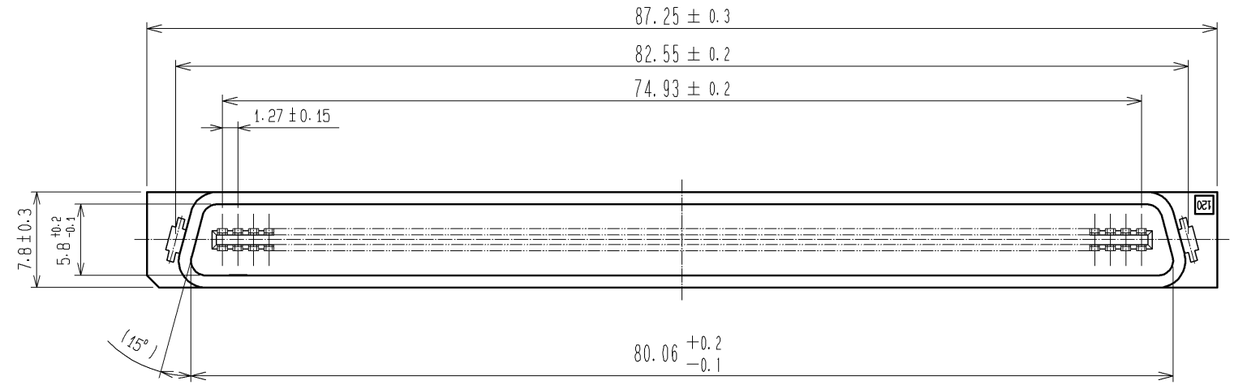

推奨基板寸法図（実装面側）
(FREE)

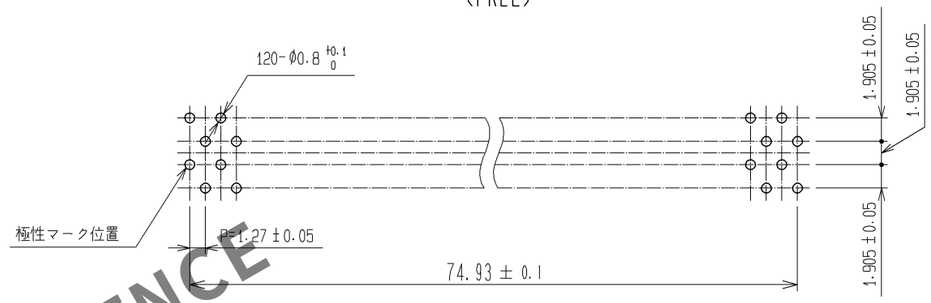

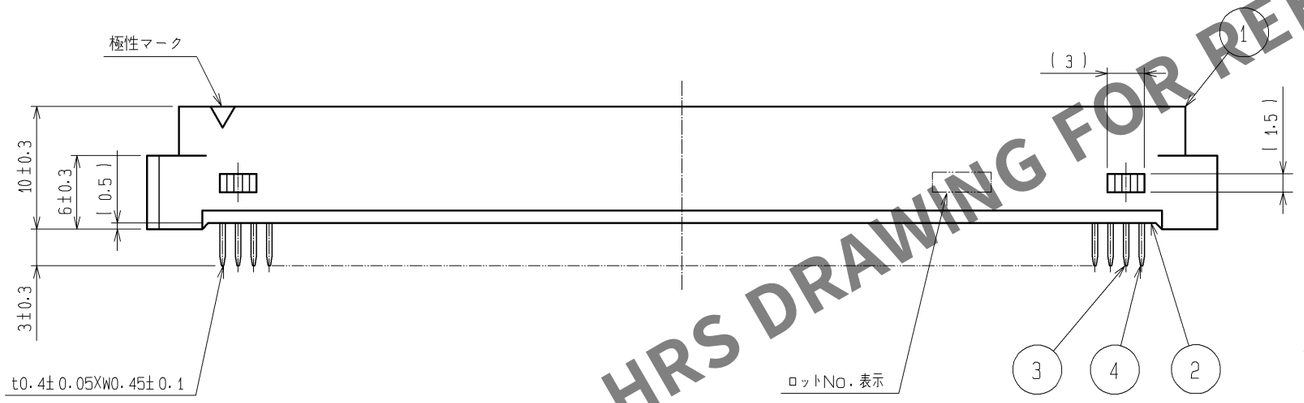

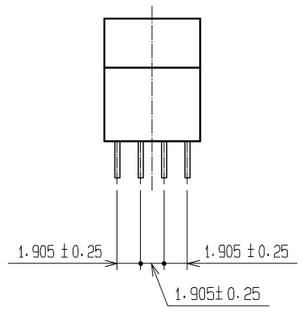

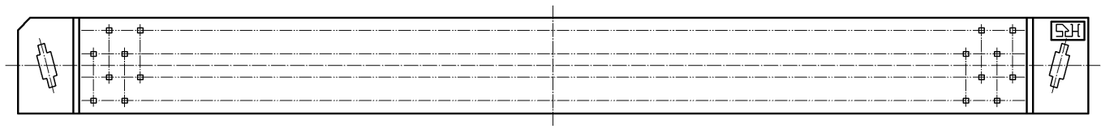

注1 （　　）内寸法は、参考値を示します。

部番	材質	処理，備考
1，2	PBT樹脂	クロ　UL94V−0
3，4	黄銅	接触部：金めっき 0.2μm min. ディップ部：純すずめっき 2μm min. 下地：ニッケルめっき 2μm min.

UNITS	SCALE	△の数	訂正記事	設計	検図	年月日
mm	2：1					

HRS HIROSE ELECTRIC CO., LTD.

承認	HS.OKAWA	07.12.04
検図	HS.OZAWA	07.12.04
設計	KY.NAKAMURA	07.12.04
製図	TP.MATSUMOTO	07.12.03

図番：ADC3-081336-21
製品名：HIF7CA-120PA-1.27DSA(71)
製品コード：CL670-1307-9-71
1/1

HRS DRAWING FOR REFERENCE

FORM HC0011-5-3