成品图面

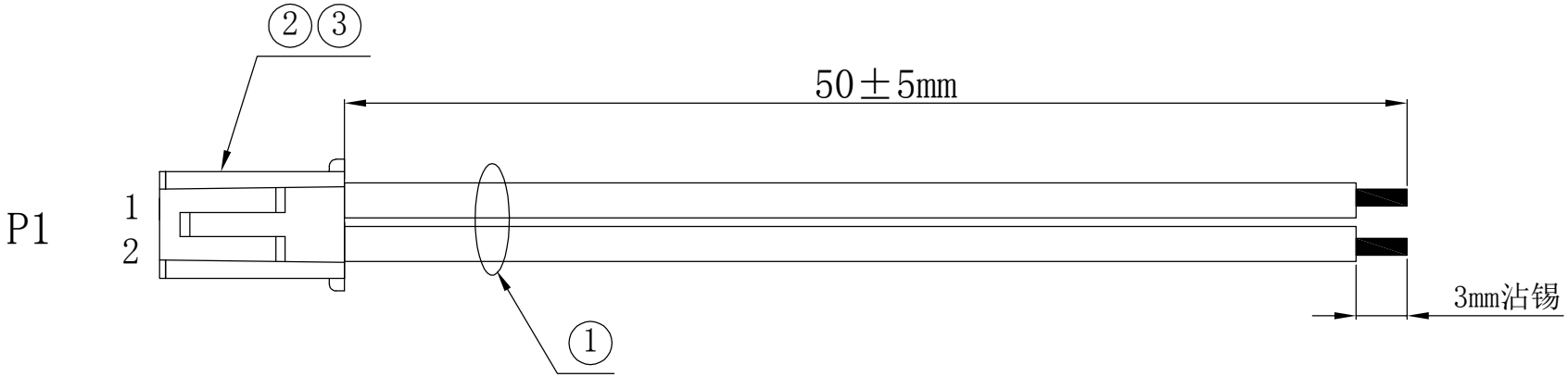

接点表：

P1	1	2
颜色	红	黑

备注：
1. 产品必须100%进行断路、短路测试.
2. 绝缘强度:200V AC MAX/0.02S.
3. 绝缘阻抗：300V DC/0.02SEC,10MΩ MIN.
4. 导通阻抗:2Ω MAX

NO.	品名	规格	用量	单位
③	端子	HY-T镀锡端子	2	PCS
②	胶壳	HY-2Y带扣 间距2.0MM 白色	1	PCS
①	线材	24AWG软硅胶线 红色/黑色电子线	2	PCS

**.±5	**' ±5	核准		客 户	立创商城	东莞市联坚电子科技有限公司				
*.±0.5	*'±0.5	审核	邵鑫鑫	PART.NO.	LJ200-00024-050-2P					
.*±0.2	.*'±0.2	制作	周军	品名规格	HY-2Y+24AWG软硅胶线 L=50MM	版本	页次	比例	单位	
.**±0.1	.**'±0.1	初订日期	2024.10.10	图纸编号	LJ200-00024-050-2P	A	1/1	—	MM	

REV	变更日期	变更内容
A	2024.10.10	新版发行