| Dept | Qty |
|---|---|
| DC | 1 |
| ED | 1 |
| 市E | 1 |
| ISO | 1 |
| PD | 1 |
| R&D | 1 |
| SD | 1 |
| QA | 1 |
| QC | 1 |
| QE | 1 |

晨翔3.96mm Wafer,VH TYPE,6Pin母胶芯，白色

晨翔料号：I-DS1073-SCW006

| REV. | DESCRIPTION | DRAWN | CHECKED | APPROVED |
|---|---|---|---|---|
| A | NEW RELEASE | WPY 11/04/24' | | |

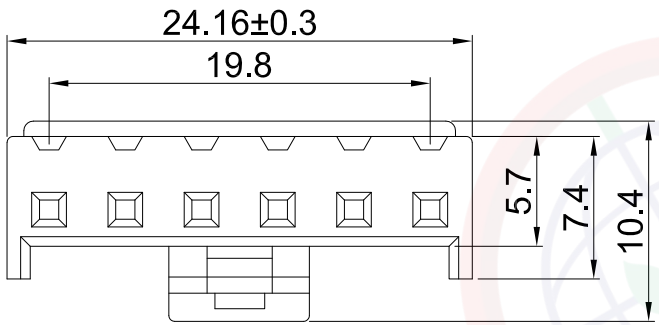


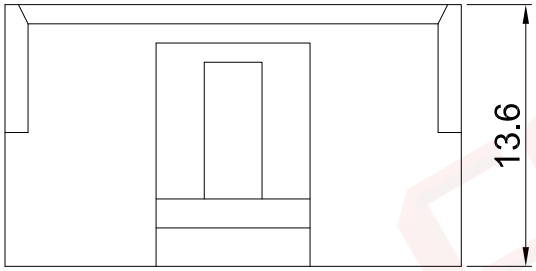


备注：

1. 电性说明：
   - 1.1 耐压：1000伏交流电一分钟
   - 1.2 绝缘阻抗：1000兆欧最小
   - 1.3 接触电阻：30毫欧最大
   - 1.4 额定电流：7安
2. 环境特性：
   - 2.1 工作温度：-25~+80℃
3. 材料：
   - 3.1 胶芯：PA66,白色

| 电线规格 | | 电线外径 |
|---|---|---|
| 截面积$mm^2$ | AWG | mm |
| 0.33~0.83 | 22~18 | 1.7~3.0 |

| GENERAL TOLERANCE | | ANGLE TOLERANCE | |
|---|---|---|---|
| X. | ±0.60 | X. | ±5° |
| .X | ±0.38 | .X | ±3° |
| .XX | ±0.25 | .XX | ±2° |

| | | | |
|---|---|---|---|
| DRAWING TYPE | CUSTOMER | | |
| SCALE | 1:1 | SHEET | 1 OF 1 |
| DRAWING NO. | C-DS1073-XXXXX-A | | |

| | | | |
|---|---|---|---|
| PROJECTION | | TITLE | 3.96mm Wafer,VH TYPE,6Pin母胶芯，白色 |
| UNITS | mm | | |
| SHEET SIZE | A4 | SERIES | DS1073 SERIES |

晨翔电子有限公司
CONNFLY CONNFLY ELECTRONIC CO. LTD

此处提供的信息来自宁波晨翔电子有限公司并且是保密的。禁止向收件人以外的任何一方披露信息。本文包含的知识产权及其权利（包括但不限于商标，专利，版权，商业机密和技术知识）仅由晨翔或其附属公司拥有。未经晨翔事先书面同意，严禁未经授权的使用或修改。此处提供的所有知识产权仅供参考，并不构成以任何格式或方式使用其授权。晨翔可以自行决定强制执行其知识产权；不履行或延迟行使这些权利并不构成对这些权利的放弃。