○	Process Capability Studies Required (CPK尺寸,CPK≥1.33)
●	Statistical Process Capability Studies Required (SPC尺寸)

Customer P/N 客户编码	N/A
Survey P/N 预编编码	20011268

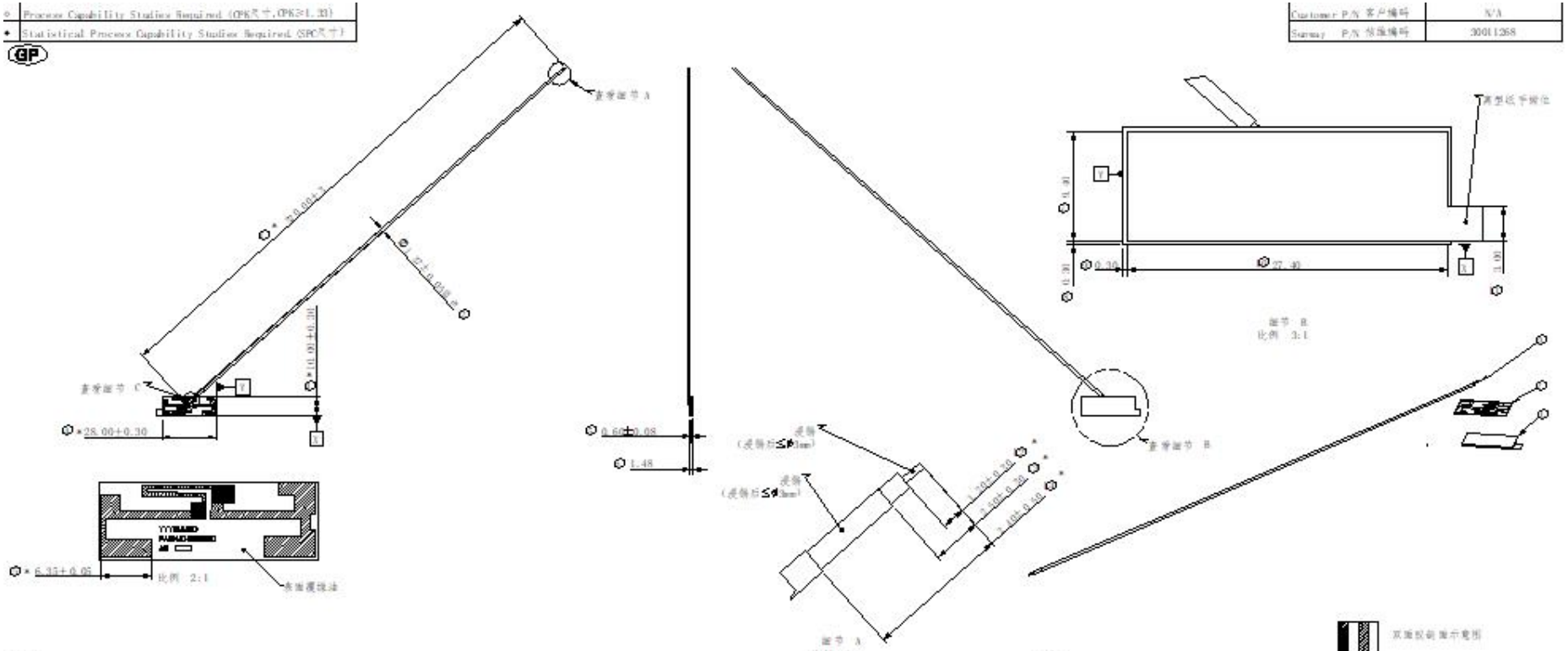
查看细节 A
查看细节 C
查看细节 B
*28.00+0.30
*6.35+0.05
比例 2:1
表面覆绝缘油
0.60±0.08
1.48
焊锡
(焊锡厚≤0.1mm)
焊锡
(焊锡厚≤0.1mm)
*1.20±0.20
*2.60±0.20
*2.60±0.20
*
*
*