図面番号(DRAWING NO.) SJ016359

版数 REV.	年月日 DATE	DCN NO.	変更内容 DESCRIPTION	製図 DR.	担当 CHK.	査閲 APPD.	承認 APPD.
5	15.Nov.1999	45071	REDRAWN	J.ICHIYAMA	M.SASAKI	M.WATANABE	H.YASUI
6	28.Oct.2010	070905	REVISED POST MATERIAL	J.ICHIYAMA	N.UCHIYAMA	———	Y.MIZUSAWA
7	6.Jun.2011	072249	REVISED POST DIMENSION	———	N.UCHIYAMA	———	Y.mizusawa

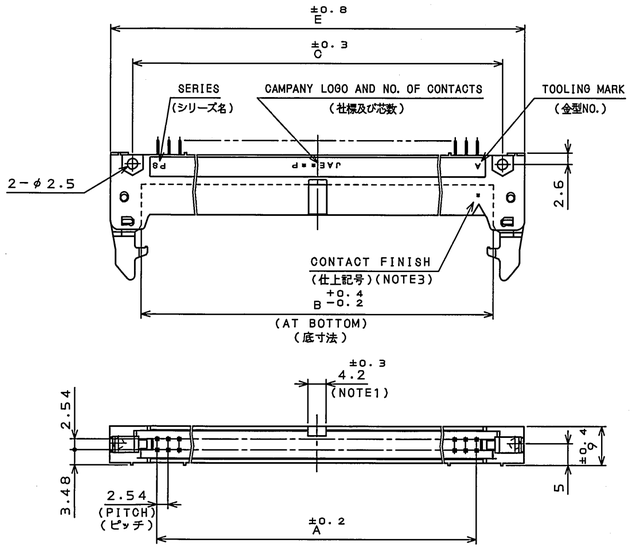

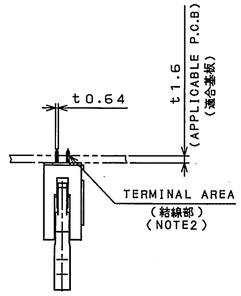

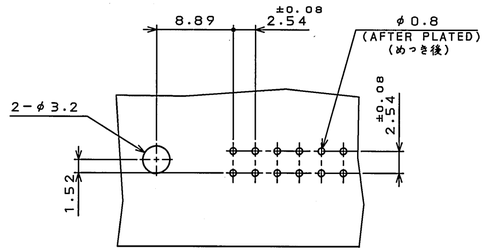

P.C.B. HOLE PATTERNS(REF.)
基板取付穴寸法(参考)

TABLE 1.PART NUMBER, NO. OF CONTACTS AND DIMENSION

PART NUMBER 名称	NO. OF CONTACTS 芯数	A	B	C	D	E
PS−10PE−D4T1−LP※	10	10.16	17.66	21.84	27.94	32
PS−16PE−D4T1−LP※	16	17.78	25.28	29.46	35.56	39.6
PS−20PE−D4T1−LP※	20	22.86	30.36	34.54	40.64	44.7
PS−26PE−D4T1−LP※	26	30.48	37.98	42.16	48.26	52.3
PS−30PE−D4T1−LP※	30	35.56	43.06	47.24	53.34	57.4
PS−34PE−D4T1−LP※	34	40.64	48.14	52.32	58.42	62.5
PS−40PE−D4T1−LP※	40	48.26	55.76	59.94	66.04	70.1
PS−50PE−D4T1−LP※	50	60.96	68.46	72.64	78.74	82.8
PS−60PE−D4T1−LP※	60	73.66	81.16	85.34	91.44	95.5

TABLE 2.CONTACT FINISH

FINISH ※	1	2	3
CONTACT AREA 接触部	GOLD(0.1μm MIN.) OVER NICKEL Ni上Au0.1μm以上	GOLD(0.3μm MIN.) OVER NICKEL Ni上Au0.3μm以上	GOLD(0.76μm MIN.) OVER NICKEL Ni上Au0.76μm以上
OTHER その他	GOLD FLASH OVER NICKEL Ni上Auフラッシュ	GOLD FLASH OVER NICKEL Ni上Auフラッシュ	GOLD FLASH OVER NICKEL Ni上Auフラッシュ

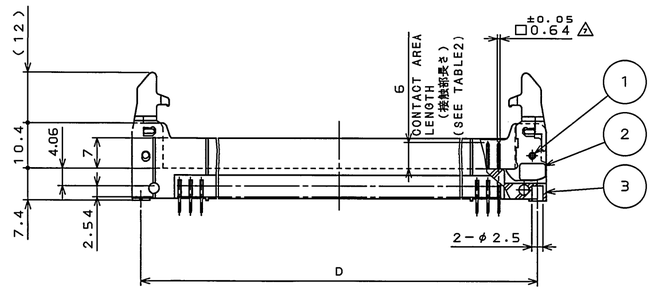

LOCKED
ロック状態

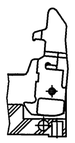

UNLOCKED & DISENGAGING
離脱開始

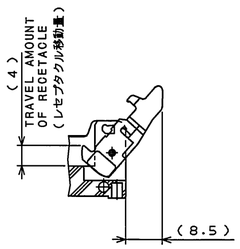

DISENGAGING
離脱完了

NOTE 1.FOR THE 50 OR 60 CONTACT CONNECTORS, TWO POLARIZING GROOVES OF WHICH DISTANCE IS 22.86mm, ARE PROVIDED AT THE CENTER OF THE HOUSING. FOR THE OTHER CONTACT CONECTORS, ONE POLARIZING GROOVE IS PROVIDED AT THE CENTER OF THE HOUSING.

2.THE FOUR CORNERS OF 0.64×0.44 TERMINAL POETION WERE HIT SO THAT THIS TERMINAL CAN BE INSERTED INTO THE HOLE OF 0.7mm DIAMETER.

3.WHITE FINISH CODE MARKED.

注１.誤挿入防止溝を５０,６０芯はセンター振り分けにて２２.８６の間隔で２ヶ所.
その他の芯数は中心に１ヶ所設ける.

２.結線部はφ０.６４×０.４４を四隅面打ちし、φ０.７を挿入できる.

３.仕上げ記号白色捺印

FINISH CODE 仕上記号※	MARKING 表示
1	NO MARKING 無表示
2	2 (MARK IN WHITE INK) 2を白色捺印
3	3 (MARK IN WHITE INK) 3を白色捺印

DESIGNATION
命名法

PS−＊＊PE−D4T1−LP※

- CONTACT FINISH (SEE TABLE2) 仕上
- SHIELDED PIN HEADER WITH LATCHES AND QUICK RELEASE (STAMPED POST USED) 離脱機構付き(プレスポスト使用)
- TERMINAL LENGTH 結線部長さ
- TERMINATION (T: THROUGH-HOLE TYPE) ターミネーション(T: スルーホールタイプ)
- CONTACT ROW AND SPACING (D: DOUBLE ROWS, 4: 2.54mm SPACING) 2列 2.54ピッチ
- CONTACT ENGAGING LENGTH 接触部長さ
- PIN SIDE ピン側
- NUMBER OF CONTACTS (SEE TABLE1) 芯数
- SERIES PREFIX シリーズ名

NO. 符号	DESCRIPTION 名称	QTY. 個数	MATERIAL 材料	FINISH 仕上	REMARKS 備考
5	LOWER POST	SEE TABLE1	COPPER ALLOY ⚠	SEE TABLE 2	
4	UPPER POST	SEE TABLE1	COPPER ALLOY ⚠	SEE TABLE 2	
3	INSULATOR	1	P.B.T	NONE	UL94 V−0
2	LEVER	2	NYLON	NONE	UL94 V−0
1	SPRING PIN	2	STAINLESS STEEL	PASSIVATE	

仕様書(SPECIFICATION) JACS−1133

第1版(ORIGINAL DATE) 26.Jul.1979

製図 DR. SAITO

担当 CHK. Y.HAYASHIDA

査閲 APPD. ———

承認 APPD. UCHIDA YAJIMA

一般公差(GENERAL TOLERANCE)

寸法(DIMENSION)	角度(ANGLES)
. ±0.8	X° ±
.X ±0.4	X°X' ±
.XX ±0.1	
.XXX ±	

尺度(SCALE) 2:1

シリーズ(SERIES) PS

名称(TITLE) PS−＊＊PE −D4T1−LP※ PIN HEADER

質量(MASS)

日本航空電子工業株式会社
JAPAN AVIATION ELECTRONICS INDUSTRY, LTD.

図面番号(DRAWING NO.) SJ016359

版数(REV.) 7

SIZE A2

ODS−1637

JAE-CONNECTOR.COM
Reference Only

JAE CONNECTOR DIV. PROPRIETARY.
COPYRIGHT (C) 1979, JAPAN AVIATION ELECTRONICS INDUSTRY, LTD.

DOF−0−213F(05.08)