Für diese Unterlage behalten wir uns alle Rechte vor, auch für den Fall der Patenterteilung oder Gebrauchsmustereintragung. Sie darf ohne unsere vorherige schriftliche Zustimmung weder vervielfältigt noch sonstwie benutzt, noch Dritten zugänglich gemacht werden.

Nur rot gestempelte oder auf Laufkarte gedruckte Dokumente unterliegen dem Änderungsdienst und sind zur Fertigung freigegeben.
Only red stamped or on jobcard printed documents are managed. These documents are approved for production.

All Rights reserved, including possible patents or trademarks. Documents shall not be provided to a third party or duplicated in any form without prior written permission.

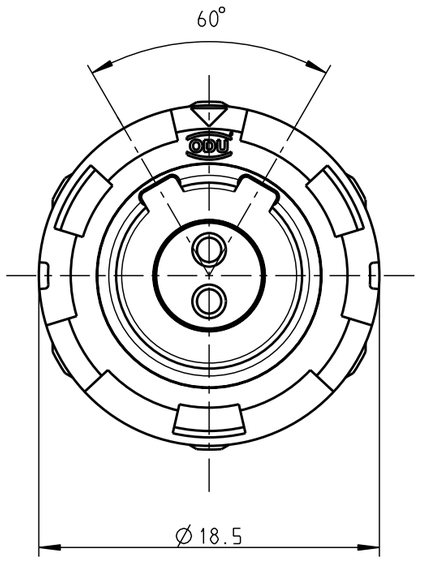

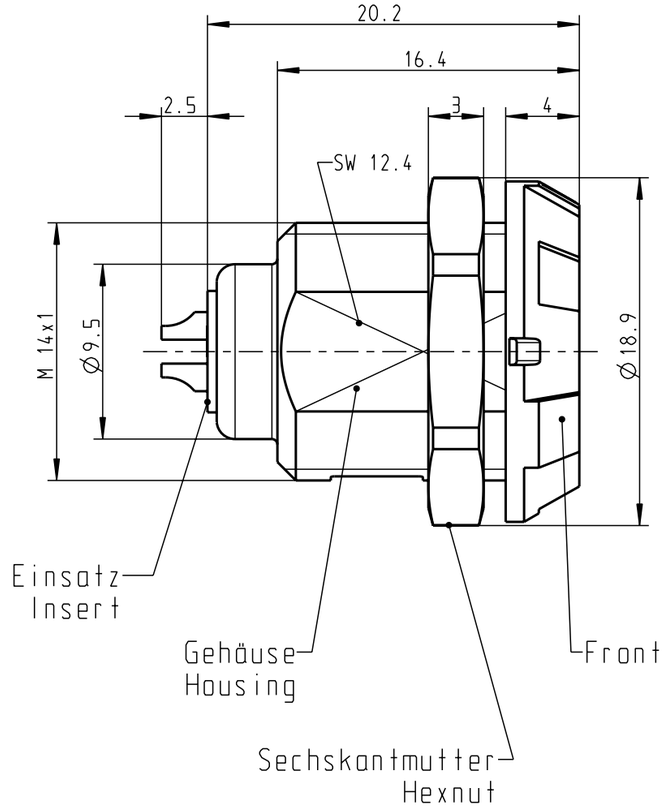

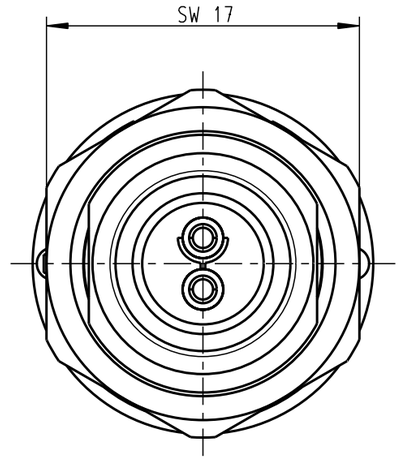

Montagebohrung
Panel Cutout

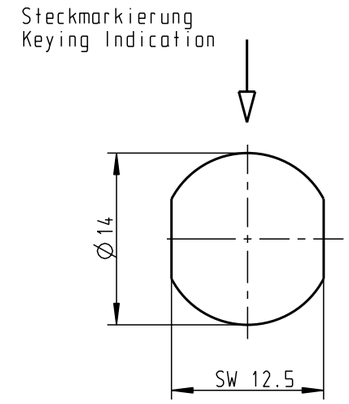

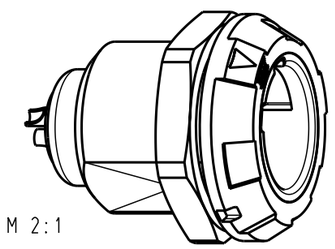

M 2:1

	G11MC7-P02LPH0-0020	rot / red
a	G11MC7-P02LPH0-0030	weiß / white
	G11MC7-P02LPH0-0040	gelb / yellow
	G11MC7-P02LPH0-0050	grün / green
	G11MC7-P02LPH0-0060	blau / blue
	G11MC7-P02LPH0-0070	grau / grey
	G11MC7-P02LPH0-0080	schwarz / black
	Artikelnummer Partnumber	Farbe Frontmutter Colour Frontnut

Technische Daten/Technical Data:

Werkstoffe/Materials:

Gehäuse/Housing:	PSU grau PSU grey
Kontakte/Contacts:	Cu-Legierung /Cu-alloy
Isolierkörper/Insulation Body:	PEEK

Oberflächen/Surfaces:

Gehäuse/Housing	
Kontakte/Contacts:	gal. Au
Schutzart im gesteckten Zustand: /Protection Class in mated condition	IP 50

KontaktØ/ContactØ:	Ø1.3 mm
Anschluß/Termination:	0.5mm²
Löt/Solder	AWG 20
Prüfspannung/Test Voltage:	1.9 kV (SAE AS 13441)
Strombelastung/Current Load:	
Einzelkontakte/single contacts	14 A
2-polig / 2-pos.: (IEC 512-3 / VDE 0298 T4)	14 A

a	------	12.06.08	Ludwig
Änd-zust.	Aend.-Mitt.	Datum	Name

Maße ohne Toleranzangabe nach mittel DIN ISO 2768

Rohteil:

Rohgew.:

PE-Modell-Nr.: 00022187

CAD-Nr.: 00026469

Bl.:

	Tag	Name
2004		
Bearb.	25.05.	Plischke
Gepr.		
Norm.		

Benennung: Geräteteil
Receptacle

Maßstab: 3:1

otto dunkel gmbh

Zeichnungs Nr.: G11MC7-P02LPH0-00.0

Ersatz für:

Vervielf. Pause

Nr.

CAD: Pro/ENGINEER