Fuer diese Unterlage behalten wir uns alle Rechte vor, auch fuer den Fall der Patenterteilung oder Gebrauchsmustereintragung. Sie darf ohne unsere vorherige schriftliche Zustimmung weder vervielfaeltigt noch sonstwie benutzt, noch Dritten zugaenglich gemacht werden.

Nur rot gestempelte oder auf Laufkarte gedruckte Dokumente unterliegen dem Aenderungsdienst und sind zur Fertigung freigegeben. Only red stamped or on jobcard printed documents are managed. These documents are approved for production.

All Rights reserved, including possible patents or trademarks. Documents shall not be provided to a third party or duplicated in any form without prior written permission.

CAD: Creo Parametric

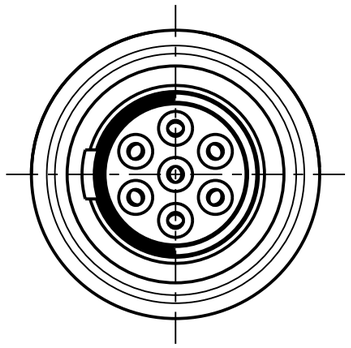

K10F1C-___

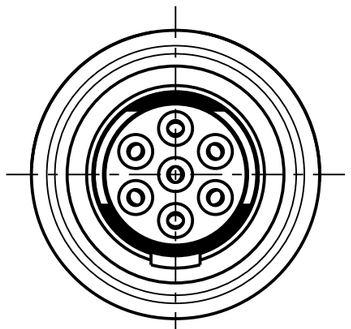

K10F2C-___

Anzugsdrehmoment: 0.6 Nm
torque value

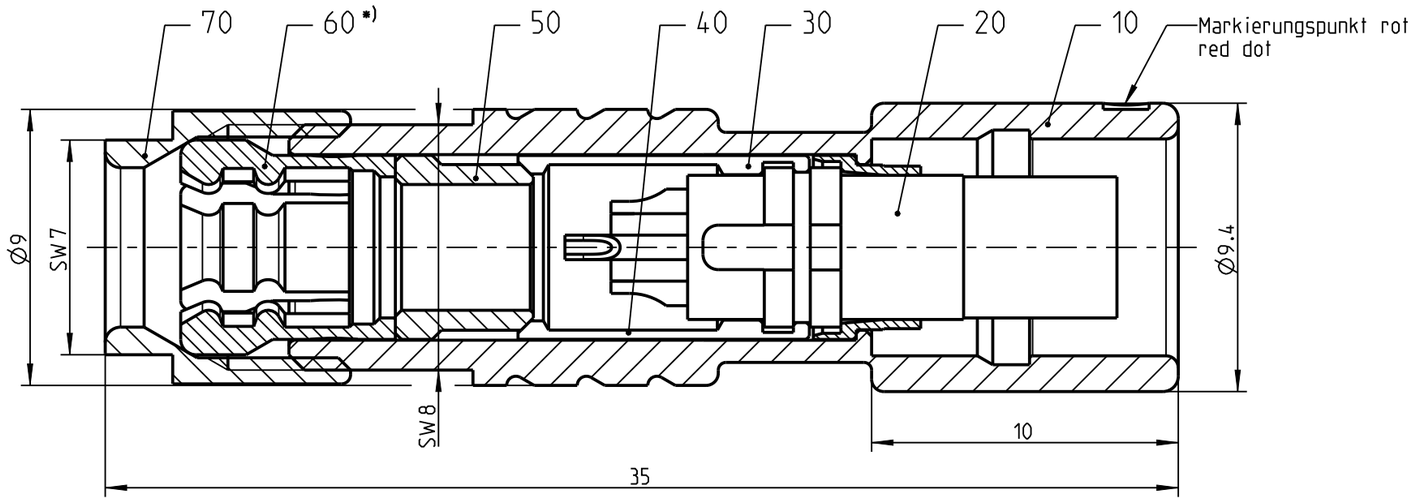

Nur Einsatz dargestellt
view only insert

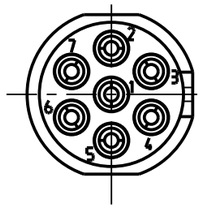

empfohlene Abisolierlaenge
/recommended cable preparation

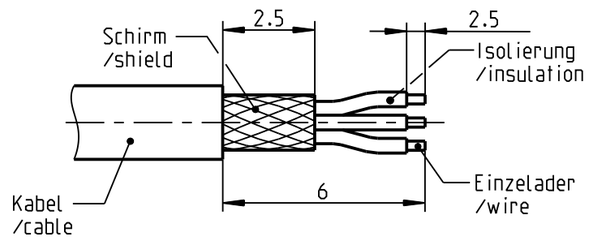

*) Darstellung nur Beispiel
figure on only for example

K10F_C-P07LCC0-5000	> 4.5 - 5.0 mm
K10F_C-P07LCC0-4500	> 4.0 - 4.5 mm
K10F_C-P07LCC0-4000	> 3.5 - 4.0 mm
K10F_C-P07LCC0-3500	> 3.0 - 3.5 mm
K10F_C-P07LCC0-3000	> 2.5 - 3.0 mm
K10F_C-P07LCC0-2500	> 2.0 - 2.5 mm
K10F_C-P07LCC0-2000	> 1.5 - 2.0 mm
K10F_C-P07LCC0-1500	> 1.0 - 1.5 mm
Oxaion-ID	Kabel∅ cable∅

Technische Daten/Technical Data:

Werkstoffe/Materials:	
Gehaeuse/Housing:	Cu-Legierung /cu-alloy
Kontakte/Contacts:	Cu-Legierung /cu-alloy
Isolierkoerper/Insulation Body:	PEEK
Oberflaechen/Surfaces:	
Gehaeuse/Housing:	matt verchromt matt chrome-plated
Kontakte/Contacts:	gal. Au
Schutzart/Protection class: im gesteckten Zustand /plugged condition	IP 50

Kontakt∅/Contact∅:	∅0.5 mm
Anschluß/Termination:	0.08mm²
Loet/solder	AWG 28
Pruefspannung/Test Voltage:	0.9 kV AC (SAE AS 13441)
Strombelastung/Current Load:	
Einzelkontakte/single contacts:	4 A

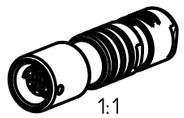

1:1

Bei den hier dargestellten ODU-Steckverbindern handelt es sich nach DIN EN 61984:2009 um Steckverbinder ohne Schaltleistung (COC) !
/the pictured ODU-connectors are in relation to DIN EN 61984:2009 connectors without switching capacity (COC) !

Allgemeintoleranz/general tol.: DIN ISO 2768-mH
Tolerierung / Tolerancing: DIN ISO 8015

ODU A PERFECT ALLIANCE.

Status/state:	Approved	Version: revision: -
Erstellt/prepared	13.06.2018	cbrey
Geaendert/revised	13.06.2018	cbrey
Freigabe/released	14.06.2018	rtrager
ODU-MUEHLDORF	Datum/date	Name/name

Benennung/description: KABELTEIL CPL.

CAD-Nr.: design-ID: 00141426

Teile-ID: part-ID:

Oxaion-Nr.: K10F_C-P07LCC0-__00

Ursprung/origin.:

Werkstoff: material: see BOM

Maßstab: scale: 5:1

Format: size: A3

Einheit: dim.: mm

Bl.: sheet: 1