由 Autodesk 教育版产品制作

标记	签 名	修改内容	日 期

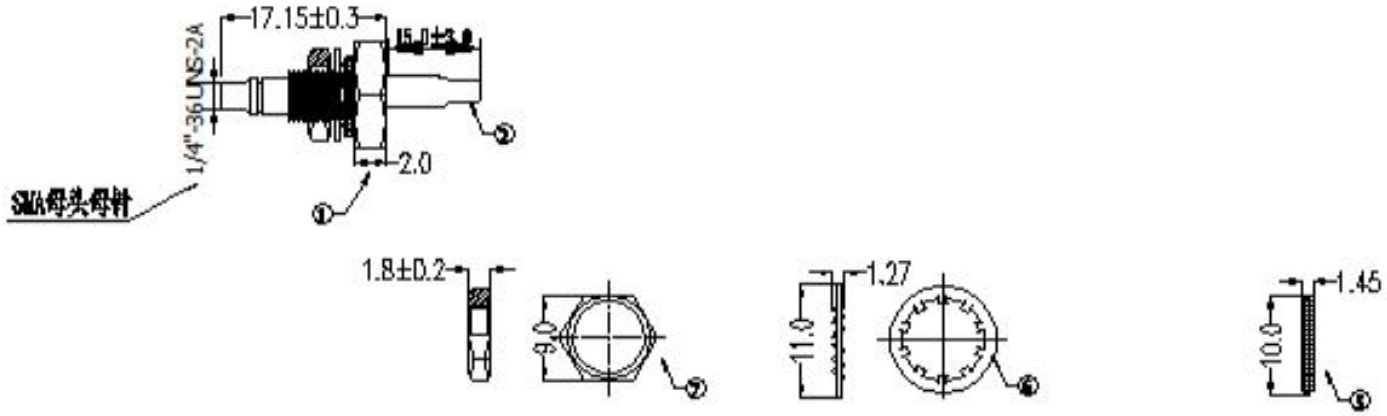

NO	DESCRIPTION	Q'TY	REMARK
8		1	
7	螺母	黄铜 镀镍	1
6	10防尘帽	黄铜 镀镍	1
5	防水垫	红色	1
1	深入母头母针	12.15*2.0-1.32/标准对色 六角石板式/金镍	1

Specification:

Frequency Rang:DC-3GHz

Impedance:50Ω

VSWR:2.0(Max)

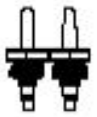

100pcs/Bundle
Packing:1000pcs/bag

要求:

1. 外表无损伤
2. 成品须100%测试导通
3. 成品须100%全检
4. 频率范围0-3GHz
5. 驻波比≤2.0
6. 安规要求：ROHS无铅

深圳市连兴创电子科技有限公司							
一般公差		形位公差		项目名称	连接器	日期	2023-07-28
0~3	±0.05	⊕	0.05			设计	
3~30	±0.08	○	0.05	产品名称	电连接器	审核	MD
30~60	±0.10	◎	ø0.08				QP N/A
60~90	±0.12	⊥	0.02	产品料号		批准	
角度	±1°	▱	0.05				
第1页 共1页				材料	连接器	单位 mm	比例 1:1 版本 A.1

由 Autodesk 教育版产品制作

由 Autodesk 教育版产品制作

由 Autodesk 教育版产品制作